GRUPPO**LUBE**

beko

2025

beko

FIDUCIA. È QUANDO SI FANNO LE SCELTE CORRETTE.
PER LE GIUSTE RAGIONI.
A CASA. COSÌ COME NELLA VITA.
IN QUALSIASI SITUAZIONE TU POSSA TROVARTI,
CON BEKO FAI UNA SCELTA DI VITA.
È UN SENTIMENTO.
QUALSIASI COSA LA VITA TI RISERVI, **NOI SIAMO AL TUO FIANCO.** CON LE SOLUZIONI DI CUI HAI BISOGNO.
PER GUIDARTI VERSO **UNO STILE DI VITA PIÙ SANO.**
RIDUCENDO IL CONSUMO DI ENERGIA IN CASA.
SEMPLIFICANDOTI LA VITA,
CON PRODOTTI SU CUI CONTARE, ELIMINANDO OGNI FONTE DI STRESS.
SEI TU A SCEGLIERE.
È UN'ATTITUDINE.
LA FIDUCIA CHE RIPONI IN NOI È UNO STIMOLO PER ESSERE
SEMPRE PIÙ AFFIDABILI.
PIÙ FIDUCIA CI DAI,
PIÙ DIVENTIAMO UN BRAND DI RIFERIMENTO IN GRADO
DI OTTENERE RICONOSCIMENTI IMPORTANTI.
ABBIAMO DATO FORMA ALLA NOSTRA VISIONE
CON PASSIONE, DEDIZIONE E SERENITÀ.
CON GRANDE FIDUCIA.

BEKO, UNA SCELTA DI VITA.

beko

COLLEZIONE
MIDNIGHT

Beko presenta la nuova ed esclusiva collezione da incasso, **Midnight Line**: una linea estetica distintiva che sposa le ultime tendenze di design che si stanno affermando nell'ambito dell'arredo.

Fil rouge della collezione i toni scuri tendenti al "notte" sullo spettro dei pantoni del grigio e dell'antracite, finiture opache e satinate che creano un effetto unico e naturale e con un dettaglio tocco chic retrò della maniglia che fa da contrasto con la linearità del design più moderno: questi i key assets che determinano la cifra stilistica di Midnight.

Le tonalità grigio scuro e la finitura prevalente "matt" che donano una sensazione di morbidezza e confort al tatto, così come i sapienti abbinamenti dei materiali frutto di una selezione accurata creano un "continuum" tra gli elementi della collezione e una perfetta armonia con l'ambiente circostante.

È Il forno il prodotto che racchiude l'essenza estetica della gamma, si distingue con un elemento iconico: la maniglia modern-retrò che conferisce al prodotto e all'intero set una personalità unica, destinata a durare nel tempo.

Scansiona
e scopri

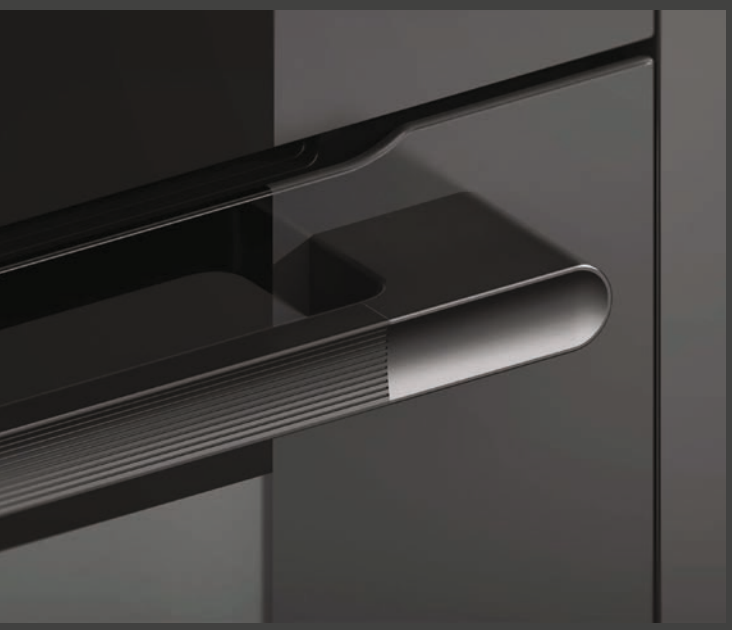

01

LA COLLEZIONE MIDNIGHT SI COMPONE DI FORNO, PIANO COTTURA A INDUZIONE.

MIDNIGHT LINE SI È AGGIUDICATA A FEBBRAIO 2024, **IF DESIGN AWARD,** UNO DEI PIÙ PRESTIGIOSI RICONOSCIMENTI INTERNAZIONALI NEL CAMPO DEL DESIGN ASSEGNATO DA IF INTERNATIONAL FORUM DESIGN GMBH.

L'ORGANISMO INDIPENDENTE DI DESIGN PIÙ ANTICO AL MONDO CON SEDE AD HANNOVER, TESTIMONIANZA DELLA VOCAZIONE DELL'AZIENDA NEL PROGETTARE SOLUZIONI TECNOLOGICHE ALL'AVANGUARDIA IN CUI L'INNOVAZIONE SI SPOSA CON L'ESTETICA.

SONO LE NOSTRE SCELTE A DETERMINARE IL NOSTRO STILE DI VITA. PIÙ SONO CORRETTE, PIÙ VIVIAMO IN MODO SANO E CONTRIBUIAMO A CREARE UN MONDO PIÙ VERO.

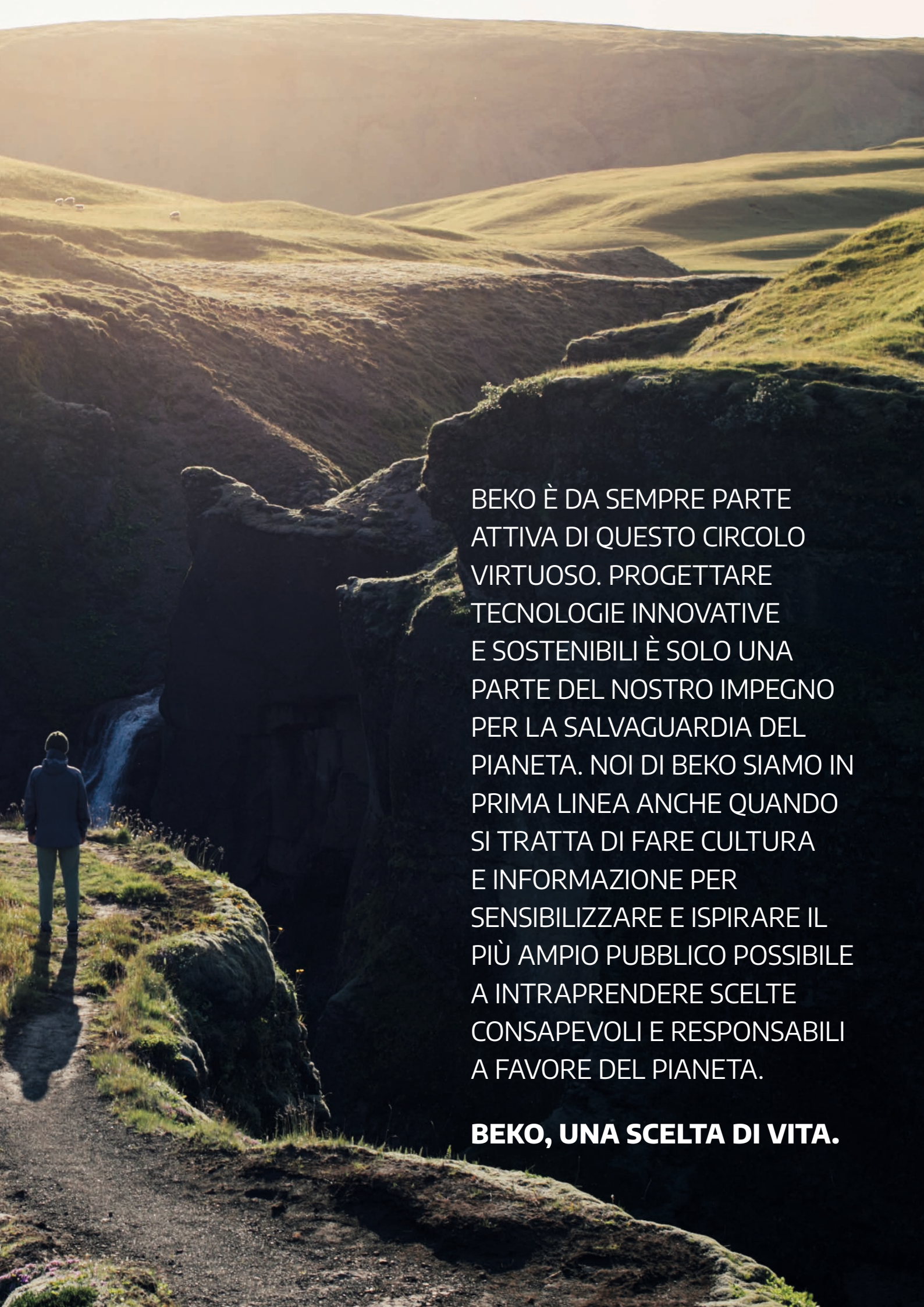

BEKO È DA SEMPRE PARTE ATTIVA DI QUESTO CIRCOLO VIRTUOSO. PROGETTARE TECNOLOGIE INNOVATIVE E SOSTENIBILI È SOLO UNA PARTE DEL NOSTRO IMPEGNO PER LA SALVAGUARDIA DEL PIANETA. NOI DI BEKO SIAMO IN PRIMA LINEA ANCHE QUANDO SI TRATTA DI FARE CULTURA E INFORMAZIONE PER SENSIBILIZZARE E ISPIRARE IL PIÙ AMPIO PUBBLICO POSSIBILE A INTRAPRENDERE SCELTE CONSAPEVOLI E RESPONSABILI A FAVORE DEL PIANETA.

BEKO, UNA SCELTA DI VITA.

5 ANNI DI ASSISTENZA

Gli elettrodomestici da incasso Beko presenti in questo catalogo* beneficiano di ben tre anni di assistenza supplementare oltre ai due anni di garanzia convenzionale.
Un servizio offerto gratuitamente da Beko ai propri clienti fino al 31 Dicembre 2025, registrando i prodotti entro 30 giorni dall'acquisto o dalla consegna.

*ad eccezione dei prodotti di seguito elencati:
BBIC14000X - BBIC11000B - HIGG641C3SX - BDIN25320 - BDSA250K4SN - BDSA250K4SNLH

INDICE

01 COLLEZIONE MIDNIGHT 04

02 FORNI 12

Midnight 13
DeepBlack™ 16
Dark Inox 24
Nature 26
Shine 32
Look 38
Rustic 40
Basic 42
Compatto & scaldavivande 44
Microonde 46

03 PIANI COTTURA & CAPPE 52

Midnight 54
Piani a Induzione con cappa integrata 56
Piani a Induzione 62
Piani a Gas 72

04 LAVASTOVIGLIE 90

05 FRIGORIFERI & CONGELATORI 100

06 LAVATRICI & LAVASCIUGA 122

LINEA ESTETICA **MIDNIGHT**

Una linea estetica distintiva che sposa le ultime tendenze di design, che si stanno affermando nell'ambito dell'arredo.

Le tonalità grigio scuro e la finitura prevalente "matt" donano una sensazione di morbidezza e confort al tatto, così come i sapienti abbinamenti dei materiali frutto di una selezione accurata creano un "continuum" tra gli elementi della collezione e una perfetta armonia con l'ambiente circostante.

	bPRO500		
	MBBIS10600MTMSE	MBBIMA10600MTPSWE	MBBIM10600MTMSW
NUMERO DI FUNZIONI	15	15	13
COTTURA A VAPORE STEAMAID™	■	-	-
PULIZIA PIROLITICA	-	■	-
TIPOLOGIA DI PULIZIA A VAPORE	SteamShine	HidroClean	HidroClean
AIRFRY	-	■	-
SOFTCLOSE®	■	■	■
PARETI CATALITICHE	■	-	■
Wi-Fi HomeWhiz®	■	■	■

00:35
230°
beko

beko

MBBIS10600MTMSE

Forno **Multifunzione assistito a vapore SteamAid™**

GARANZIA 5 ANNI GRATUITA

A+

DESIGN AWARD 2024

AeroPerfect®
Cottura assisita a vapore SteamAid™
SmartBake PRO
Pulizia a vapore SteamShine
Pareti catalitiche
Connettività Wi-Fi HomeWhiz®
SoftClose®
Guida telescopica

CARATTERISTICHE PRINCIPALI

- bPRO500
- Display Intuitive touch
- Volume cavità 72 L
- Cristallo nero matte
- 3 vetri controporta
- Rastrelliere laterali smontabili a 5 livelli

FUNZIONI DI COTTURA

- 15 funzioni di cottura
- Funzione pizza
- Resistenza circolare su ventola

Cod. LUBE
072460Q1L

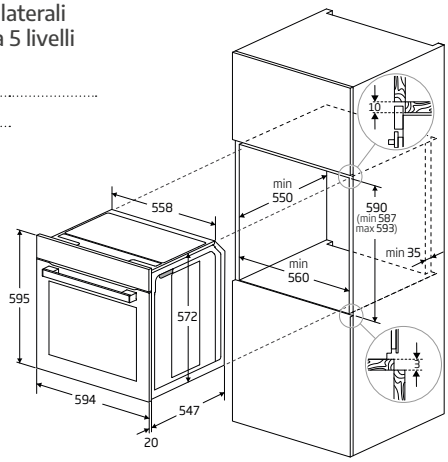

Disponibile da Marzo 2025

CODICE SAP	CODICE EAN
7757883842	8690842637865

MBBIMA10600MTPSWE

Forno **Multifunzione Pirolitico AirFry**

GARANZIA 5 ANNI GRATUITA

A+

DESIGN AWARD 2024

AeroPerfect®
AirFry
Pulizia Pirolitica
Pulizia a vapore HidroClean
Connettività Wi-Fi HomeWhiz®
SoftClose®
Guida telescopica

CARATTERISTICHE PRINCIPALI

- bPRO500
- Display Intuitive touch
- Volume cavità 72 L
- Cristallo nero matte
- 3 vetri controporta
- Rastrelliere laterali smontabili a 5 livelli

FUNZIONI DI COTTURA

- 15 funzioni di cottura
- Funzione pizza
- Resistenza circolare su ventola

Cod. LUBE
072460Q1M

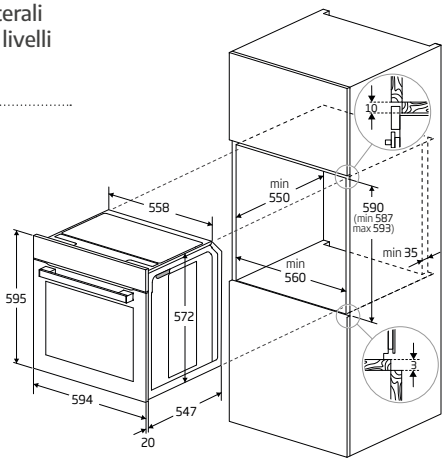

Disponibile da Marzo 2025

CODICE SAP	CODICE EAN
7754886766	8690842730115

MBBIM10600MTMSW

Forno **Multifunzione**

GARANZIA 5 ANNI GRATUITA

A+

DESIGN AWARD 2024

AeroPerfect®

Pulizia a vapore HidroClean

Pareti catalitiche

Connettività Wi-Fi HomeWhiz®

SoftClose®

Guida telescopica

CARATTERISTICHE PRINCIPALI

- bPRO500
- Display Intuitive touch
- Volume cavità 72 L
- Cristallo nero matte
- 3 vetri controporta
- Rastrelliere laterali smontabili a 5 livelli

FUNZIONI DI COTTURA

- 13 funzioni di cottura
- Funzione pizza
- Resistenza circolare su ventola

Cod. LUBE

072460Q1N

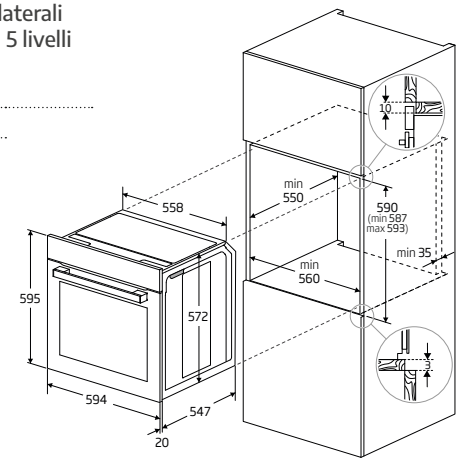

Disponibile da Marzo 2025

CODICE SAP	CODICE EAN
7768382120	8690842637834

LINEA **DEEPBLACK™**

IL **DESIGN TOTAL BLACK** CREA
UN **FORTE IMPATTO VISIVO**,
PER ATTIRARE L'ATTENZIONE E COMUNICARE
UN SENSO DI **RAFFINATEZZA E VERSALITÀ.**

°C
280

°C
50°
max
250°
220°
200

LINEA ESTETICA **DEEPBLACK™**

Lo stile futuristico è esaltato da un design total black. Il vetro a specchio crea profondità aggiungendo un aspetto sofisticato e raffinato, che si abbina perfettamente a mobili scuri minimal-chic e ad uno stile di vita tecnologico.

	bPRO500	
	BCBISA17400KSBMPS	**BCBIMA17400KSBS**
NUMERO DI FUNZIONI	20	13
COTTURA A VAPORE STEAMAID™	■	-
COTTURA A VAPORE STEAMASSIST®	-	-
PULIZIA PIROLITICA	■	-
TIPOLOGIA DI PULIZIA A VAPORE	SteamShine	HidroClean
AIRFRY	■	■
SOFTCLOSE®	■	■
WIFI HomeWhiz®	-	-

b300

BCBIS17300KSBCS	BCBIM17300KSB	BCBIE17300KSB
9	9	6
-	-	-
■	-	-
-	-	-
HidroClean	HidroClean	HidroClean
■	-	-
■	■	-
-	-	-

beko

BCBISA17400KSBMPS

Forno **Multifunzione Pirolitico AirFry** assistito a vapore **SteamAid™**

GARANZIA 5 ANNI GRATUITA

A+

AeroPerfect®

Vapore SteamAid™

Funzione AirFry

Pulizia Pirolitica

Pulizia a vapore SteamShine

SoftClose®

Guida telescopica

CARATTERISTICHE PRINCIPALI

- bPRO500
- Display LED Direct Access Touch
- Volume cavità 72 L
- Cristallo nero
- 4 vetri controporta
- Rastrelliere laterali smontabili a 5 livelli
- Sonda carne

FUNZIONI DI COTTURA

- 20 funzioni di cottura
- Funzione pizza
- Resistenza circolare su ventola
- Funzioni speciali combinate con vapore

Cod. LUBE

072460Q2B

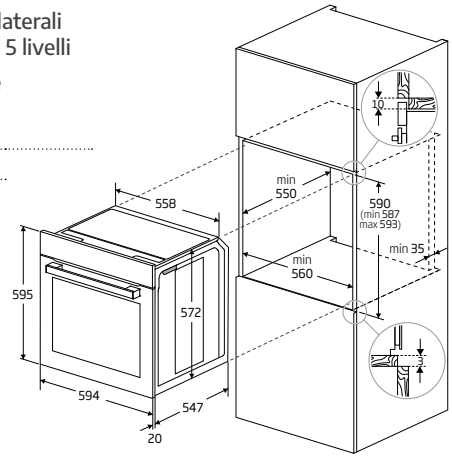

Disponibile da Marzo 2025

CODICE SAP	CODICE EAN
7729486414	8690842696978

BCBIMA17400KSBS

Forno **Multifunzione AirFry**

GARANZIA 5 ANNI GRATUITA

A+

AeroPerfect®

Funzione AirFry

Pulizia a vapore HidroClean

SoftClose®

Guida telescopica

CARATTERISTICHE PRINCIPALI

- bPRO500
- Display LED Direct Access Touch
- Volume cavità 72 L
- Cristallo nero
- 3 vetri controporta
- Rastrelliere laterali smontabili a 5 livelli

FUNZIONI DI COTTURA

- 13 funzioni di cottura
- Funzione pizza
- Resistenza circolare su ventola

Cod. LUBE

072460Q2C

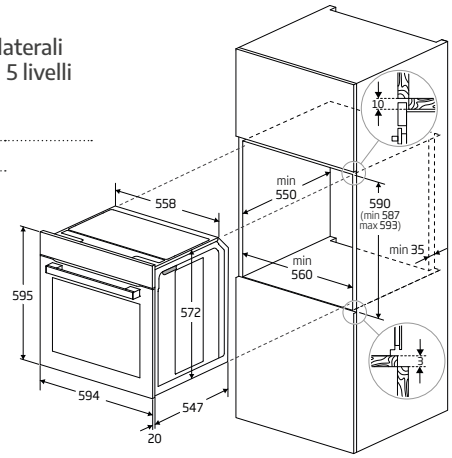

CODICE SAP	CODICE EAN
7729486417	8690842696992

beko

BCBIS17300KSBCS

Forno **Multifunzione AirFry**
assistito a vapore **SteamAssist®**

AeroPerfect®

Vapore SteamAssist®

Funzione AirFry

Pulizia a vapore HidroClean

SoftClose®

2 x Guida telescopica

CARATTERISTICHE PRINCIPALI

- b300
- Display LED con manopole
- Volume cavità 72 L
- Cristallo nero
- 3 vetri controporta
- Rastrelliere laterali smontabili a 5 livelli

FUNZIONI DI COTTURA

- 9 funzioni di cottura
- Funzione pizza
- Resistenza circolare su ventola

Cod. LUBE

072460Q2D

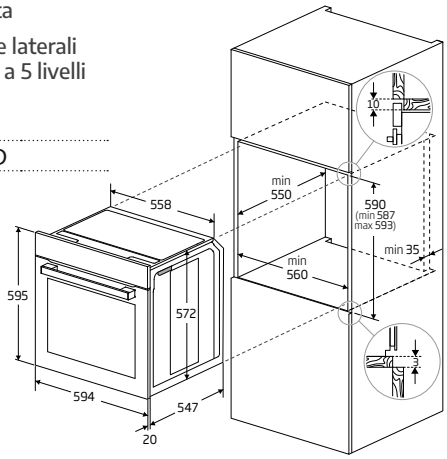

CODICE SAP	CODICE EAN
7729486416	8690842696862

BCBIM17300KSB

Forno **Multifunzione**

AeroPerfect®

Pulizia a vapore HidroClean

SoftClose®

Guida telescopica

CARATTERISTICHE PRINCIPALI

- b300
- Display LED con manopole
- Volume cavità 72 L
- Cristallo nero
- 3 vetri controporta
- Rastrelliere laterali smontabili a 5 livelli

FUNZIONI DI COTTURA

- 9 funzioni di cottura
- Funzione pizza
- Resistenza circolare su ventola

Cod. LUBE

072460Q2E

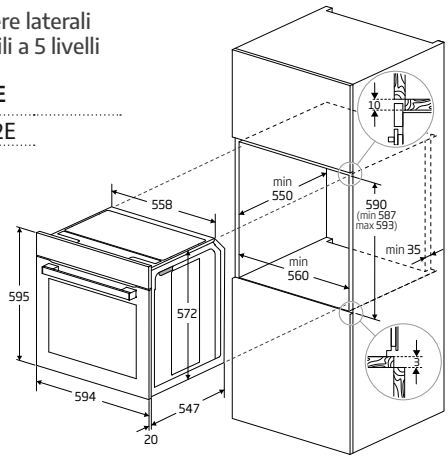

CODICE SAP	CODICE EAN
7729486411	8690842696855

BCBIE17300KSB

Forno **Multifunzione**

GARANZIA 5 ANNI GRATUITA

A

AeroPerfect®

Pulizia a vapore HidroClean

Guida telescopica

CARATTERISTICHE PRINCIPALI

- b300
- Display LED con manopole
- Volume cavità 72 L
- Cristallo nero
- 3 vetri controporta
- Rastrelliere laterali smontabili a 5 livelli

FUNZIONI DI COTTURA

- 6 funzioni di cottura

Cod. LUBE

072460Q2F

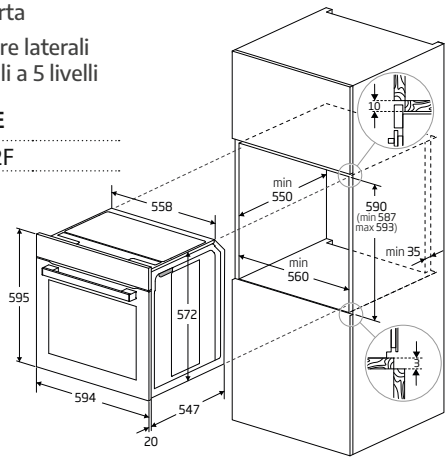

CODICE SAP	CODICE EAN
7768288337	8690842645020

LINEA ESTETICA **DARK INOX**

Una espressione moderna e senza tempo valorizzata dalla maniglia del forno e dalle finiture in acciaio inox scuro. Il nuovo colore acciaio inox satinato dona un aspetto contemporaneo, abbinandosi perfettamente alla texture metallica e alle finiture scure.

	bPRO500	b300
	BBIM13400DXMPSE	BBIM13300CDXE
NUMERO DI FUNZIONI	15	9
PULIZIA PIROLITICA	■	-
TIPOLOGIA DI PULIZIA A VAPORE	HidroClean	HidroClean
SOFTCLOSE®	■	-
PARETI CATALITICHE	-	■
GUIDE TELESCOPICHE	■	■

BBIM13400DXMPSE

Forno **Multifunzione Pirolitico**

AeroPerfect®

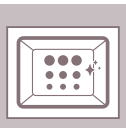
Pulizia Pirolitica

Pulizia a vapore HidroClean

SoftClose®

Guida telescopica

CARATTERISTICHE PRINCIPALI

- bPRO500
- Display LED Direct Access Touch con manopola centrale
- Volume cavità 72 L
- Cristallo nero e acciaio dark inox
- 4 vetri controporta
- Rastrelliere laterali smontabili a 5 livelli

FUNZIONI DI COTTURA

- 15 funzioni di cottura
- Funzione pizza
- Resistenza circolare su ventola

Cod. LUBE

072460Q1E

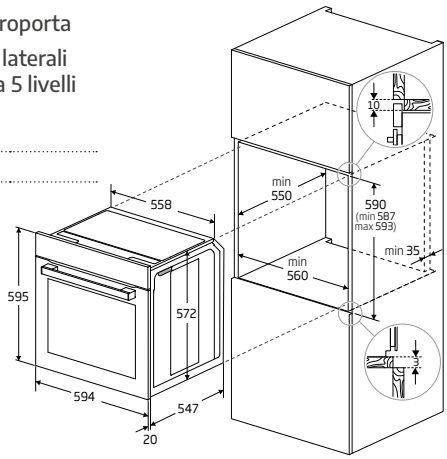

CODICE SAP	CODICE EAN
7757787668	8690842619243

BBIM13300CDXE

Forno **Multifunzione**

AeroPerfect®

Pulizia a vapore HidroClean

Pareti catalitiche

SoftClose®

Guida telescopica

CARATTERISTICHE PRINCIPALI

- b300
- Display LED con manopole
- Volume cavità 72 L
- Cristallo nero
- 2 vetri controporta
- Rastrelliere laterali smontabili a 5 livelli

FUNZIONI DI COTTURA

- 9 funzioni di cottura
- Funzione pizza
- Resistenza circolare su ventola

Cod. LUBE

072460Q1F

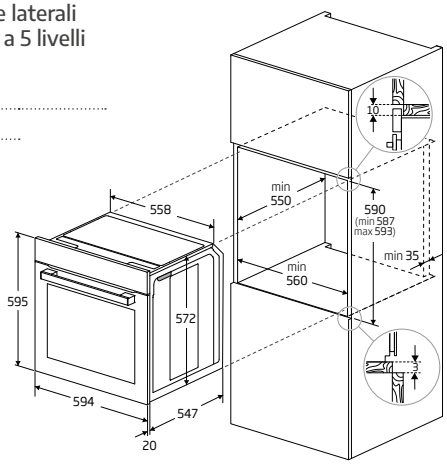

CODICE SAP	CODICE EAN
7768286734	8690842453397

LINEA ESTETICA **NATURE**

Linee pulite e forme funzionali che si adattano ad ogni stile di arredamento.
Integrazione di tecnologie moderne che rende ogni cottura efficiente.

	bPRO700	bPRO500	
	BBIM13500XPSW	BBIS13400XMSWAE	BBVM13400XDS
NUMERO DI FUNZIONI	15	15	14
SPLIT&COOK®	-	-	■
COTTURA A VAPORE STEAMAID™	-	■	-
COTTURA A VAPORE STEAMASSIST®	-	-	-
PULIZIA PIROLITICA	■	-	-
TIPOLOGIA DI PULIZIA A VAPORE	HidroClean	SteamShine	HidroClean
AIRFRY	-	-	-
SOFTCLOSE®	■	■	■
WIFI HomeWhiz®	■	■	-

b300				b100
BBIS13300XMSE	**BBIMA13300XS**	**BBIE13301XMP**	**BBIM13300X**	**BBIE13100X**
9	9	9	8	6
-	-	-	-	-
-	-	-	-	-
■	-	-	-	-
-	-	■	-	-
HidroClean	HidroClean	HidroClean	HidroClean	HidroClean
-	■	-	-	-
■	■	-	-	-
-	-	-	-	-

beko

BBIM13500XPSW

Forno **Multifunzione Pirolitico**
con **80 ricette automatiche**

GARANZIA 5 ANNI GRATUITA

A+

AeroPerfect®
Pulizia Pirolitica
Pulizia a vapore HidroClean
Connettività Wi-Fi HomeWhiz®
SoftOpen
SoftClose®
2 x Guide telescopiche

CARATTERISTICHE PRINCIPALI

- bPRO700
- Display TFT 2,4" con manopola centrale
- Volume cavità 71 L
- Cristallo nero e acciaio inox
- 4 vetri controporta
- Rastrelliere laterali smontabili a 5 livelli
- Sonda carne

FUNZIONI DI COTTURA

- 15 funzioni di cottura
- 80 ricette automatiche
- Funzione pizza
- Resistenza circolare su ventola

Cod. LUBE

072460Q5F

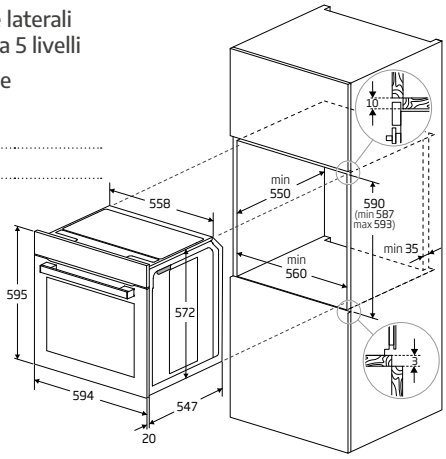

CODICE SAP	CODICE EAN
7757788409	8690842453304

BBIS13400XMSWAE

Forno **Multifunzione assistito**
a **vapore SteamAid™** in **Classe A++**

GARANZIA 5 ANNI GRATUITA

A++

AeroPerfect®
Vapore SteamAid™
SmartBake PRO
Pulizia a vapore SteamShine
Pareti catalitiche
Connettività Wi-Fi HomeWhiz®
SoftClose®
Guida telescopica

CARATTERISTICHE PRINCIPALI

- bPRO500
- Display LED Direct Access Touch con manopola centrale
- Volume cavità 72 L
- Cristallo nero e acciaio inox
- 3 vetri controporta
- Rastrelliere laterali smontabili a 5 livelli

FUNZIONI DI COTTURA

- 15 funzioni di cottura
- Funzione pizza
- Resistenza circolare su ventola

Cod. LUBE

072460Q5G

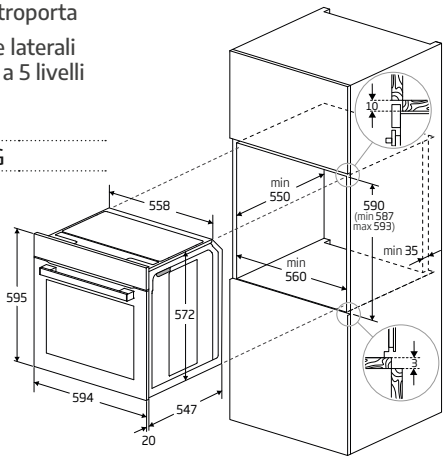

CODICE SAP	CODICE EAN
7768287824	8690842508943

BBVM13400XDS

Forno **Multifunzione Split&Cook®**

AeroPerfect®

Split&Cook®

Pulizia a vapore HidroClean

SoftClose®

2 x Guide telescopiche

CARATTERISTICHE PRINCIPALI

- bPRO500
- Display LED Direct Access con manopole
- Volume cavità 72 L (cavità superiore 35 L ed inferiore 34 L)
- Cristallo nero e acciaio inox
- 3 vetri controporta
- Rastrelliere laterali smontabili a 5 livelli

FUNZIONI DI COTTURA

- 14 funzioni di cottura
- Funzione pizza
- Resistenza circolare su ventola

Cod. LUBE

072460Q5E

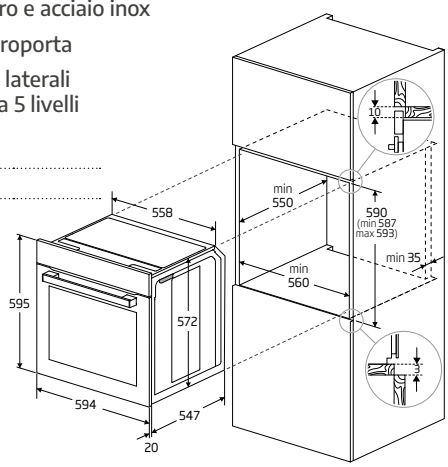

CODICE SAP	CODICE EAN
7768287623	8690842495151

BBIS13300XMSE

Forno **Multifunzione assisitito** a **vapore SteamAssist®**

AeroPerfect®

Vapore SteamAssist®

Pareti catalitiche

Pulizia a vapore HidroClean

SoftClose®

Guida telescopica

CARATTERISTICHE PRINCIPALI

- b300
- Display LED con manopole
- Volume cavità 72 L
- Cristallo nero e acciaio inox
- 2 vetri controporta
- Rastrelliere laterali smontabili a 5 livelli

FUNZIONI DI COTTURA

- 9 funzioni di cottura
- Funzione pizza
- Resistenza circolare su ventola

Cod. LUBE

072460Q5C

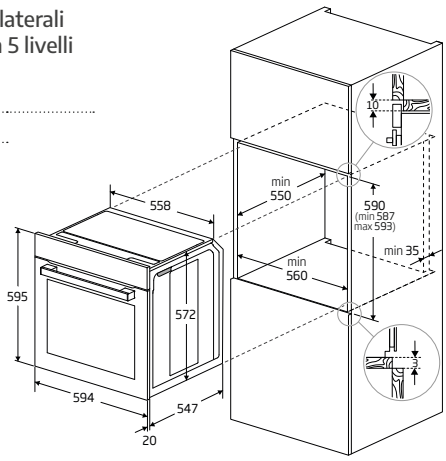

CODICE SAP	CODICE EAN
7724086710	8690842295379

beko

BBIMA13300XS

Forno **Multifunzione AirFry**

GARANZIA 5 ANNI GRATUITA

A+

AeroPerfect®

AirFry

Pareti catalitiche

Pulizia a vapore HidroClean

SoftClose®

Guida telescopica

CARATTERISTICHE PRINCIPALI

- b300
- Display LED con manopole
- Volume cavità 72 L
- Cristallo nero e acciaio inox
- 3 vetri controporta
- Rastrelliere laterali smontabili a 5 livelli

FUNZIONI DI COTTURA

- 9 funzioni di cottura
- Funzione pizza
- Resistenza circolare su ventola

Cod. LUBE

072460Q1H

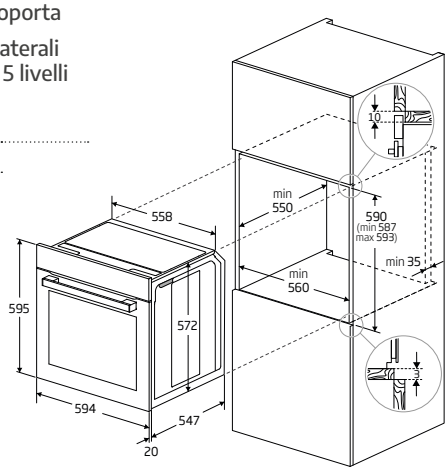

CODICE SAP	CODICE EAN
7779420235	8690842567759

BBIE13301XMP

Forno **Multifunzione Pirolitico**

GARANZIA 5 ANNI GRATUITA

A

AeroPerfect®

Pulizia Pirolitica

Pulizia a vapore HidroClean

CARATTERISTICHE PRINCIPALI

- b300
- Display LED con manopole
- Volume cavità 66 L
- Cristallo nero e acciaio inox
- 4 vetri controporta

FUNZIONI DI COTTURA

- 9 funzioni di cottura

Cod. LUBE

072460Q5B

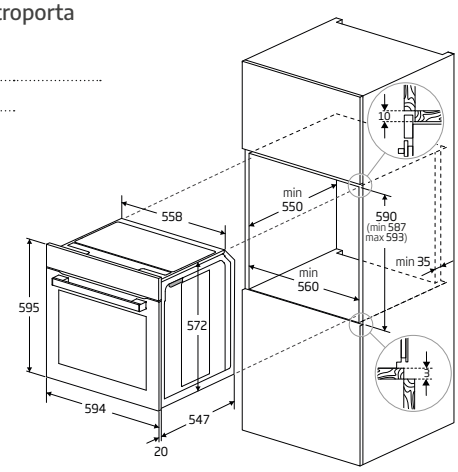

CODICE SAP	CODICE EAN
7757787686	8690842570582

BBIM13300X

Forno **Multifunzione**

AeroPerfect®

Pulizia a vapore HidroClean

CARATTERISTICHE PRINCIPALI

- b300
- Display LED con manopole a scomparsa
- Volume cavità 72 L
- Cristallo nero e acciaio inox
- 3 vetri controporta
- Rastrelliere laterali smontabili a 5 livelli

FUNZIONI DI COTTURA

- 8 funzioni di cottura
- Funzione pizza
- Resistenza circolare su ventola

Cod. LUBE

072460Q5H

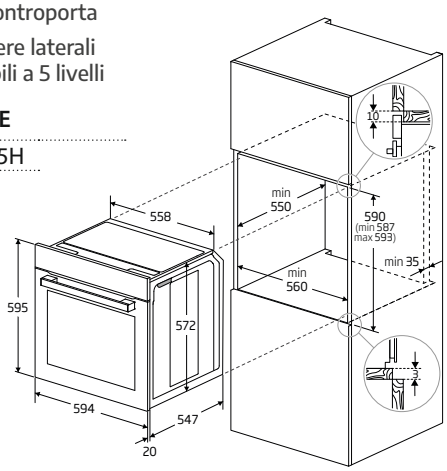

CODICE SAP	CODICE EAN
7768282917	8690842403330

BBIE13100X

Forno **Multifunzione**

AeroPerfect®

Pulizia a vapore HidroClean

CARATTERISTICHE PRINCIPALI

- b100
- 3 manopole meccaniche
- Volume cavità 72 L
- Cristallo nero e acciaio inox
- 2 vetri controporta
- Rastrelliere laterali smontabili a 5 livelli

FUNZIONI DI COTTURA

- 6 funzioni di cottura

Cod. LUBE

072460Q5A

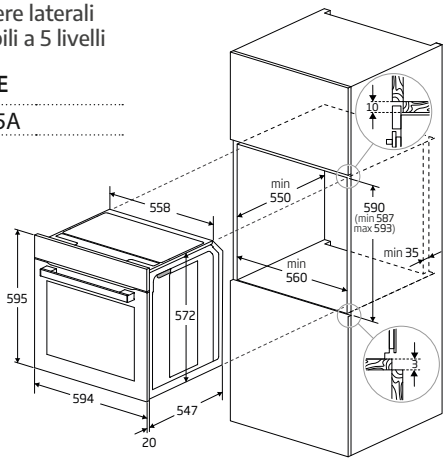

CODICE SAP	CODICE EAN
7757883880	8690842523106

LINEA ESTETICA **SHINE**

L'armonia e la solidità dell'acciaio si fondono per conquistare le diverse modalità di cottura.
Le funzioni si adattano alle varie esigenze culinarie, anche le più tradizionali.

	bPRO500	b300	
	BBIM14400XSWE	BBWM12300X	BBIS14300XE
		LARGO 90 CM	
NUMERO DI FUNZIONI	13	8	9
COTTURA A VAPORE STEAMASSIST®	-	-	■
PULIZIA PIROLITICA	-	-	
TIPOLOGIA DI PULIZIA A VAPORE	HidroClean	HidroClean	HidroClean
AIRFRY	-	-	-
SOFTCLOSE®	■	■	-
PARETI CATALITICHE	-	-	-
WIFI HomeWhiz®	■	-	-

b300			b100
BBIE12301XMP	**BBIMA12300X**	**BBIM12300X**	**BBIE12100X**
9	9	8	6
-	-	-	-
■	-	-	-
HidroClean	HidroClean	HidroClean	HidroClean
-	■	-	-
-	-	-	-
-	■	-	-
-	-	-	-

beko

BBIM14400XSWE

Forno **Multifunzione**

GARANZIA 5 ANNI GRATUITA

A+

AeroPerfect®

Pulizia a vapore HidroClean

Connettività Wi-Fi HomeWhiz®

SoftClose®

Guida telescopica

CARATTERISTICHE PRINCIPALI

- bPRO500
- Display LED Direct Access Touch con manopola centrale
- Volume cavità 72 L
- Finitura acciaio inox
- 3 vetri controporta
- Rastrelliere laterali smontabili a 5 livelli

FUNZIONI DI COTTURA

- 13 funzioni di cottura
- Funzione pizza
- Resistenza circolare su ventola

Cod. LUBE

072460Q2Z

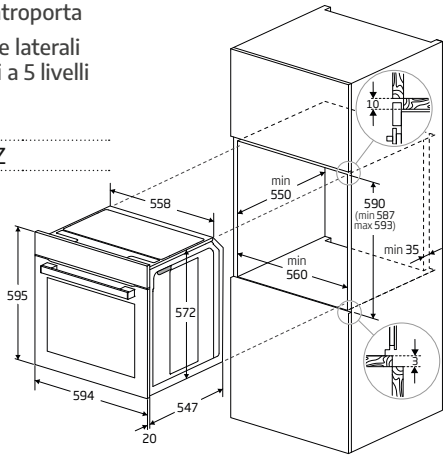

CODICE SAP	CODICE EAN
7757883881	8690842523076

BBWM12300X

Forno **Multifunzione** da **90 cm**

GARANZIA 5 ANNI GRATUITA

A

AeroPerfect®

Pulizia a vapore HidroClean

SoftClose®

CARATTERISTICHE PRINCIPALI

- b300
- Display LED con manopole
- Volume cavità 111 L
- Finitura acciaio inox
- 3 vetri controporta
- Rastrelliere laterali smontabili a 5 livelli

FUNZIONI DI COTTURA

- 8 funzioni di cottura
- Resistenza circolare su ventola

Cod. LUBE

072489Q92

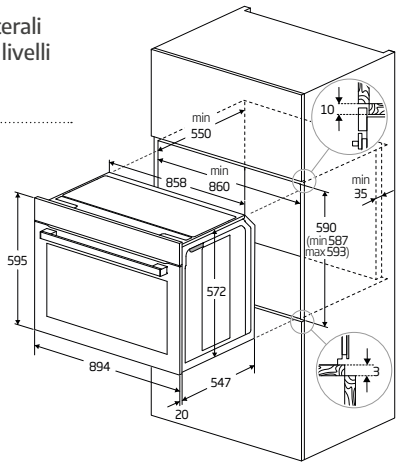

Disponibile da Marzo 2025

CODICE SAP	CODICE EAN
9151111005	6221378000650

BBIS14300XE

Forno **Multifunzione assistito**
a **vapore SteamAssist®**

GARANZIA 5 ANNI GRATUITA

A+

AeroPerfect®

Vapore SteamAssist®

Pulizia a vapore HidroClean

Guida telescopica

CARATTERISTICHE PRINCIPALI

- b300
- Display LED con manopole
- Volume cavità 72 L
- Finitura acciaio inox
- 2 vetri controporta
- Rastrelliere laterali smontabili a 5 livelli

FUNZIONI DI COTTURA

- 9 funzioni di cottura
- Funzione pizza
- Resistenza circolare su ventola

Cod. LUBE

072460Q2Y

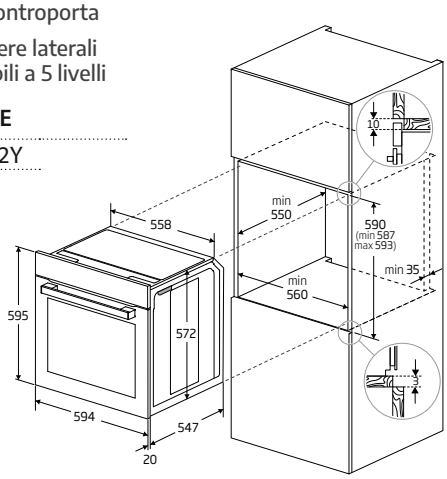

CODICE SAP	CODICE EAN
7757883879	8690842535864

BBIE12301XMP

Forno **Multifunzione Pirolitico**

GARANZIA 5 ANNI GRATUITA

A

AeroPerfect®

Pulizia Pirolitica

Pulizia a vapore HidroClean

CARATTERISTICHE PRINCIPALI

- b300
- Display LED con manopole
- Volume cavità 72 L
- Finitura acciaio inox
- 4 vetri controporta
- Rastrelliere laterali smontabili a 5 livelli

FUNZIONI DI COTTURA

- 9 funzioni di cottura
- Resistenza circolare su ventola

Cod. LUBE

072460Q2X

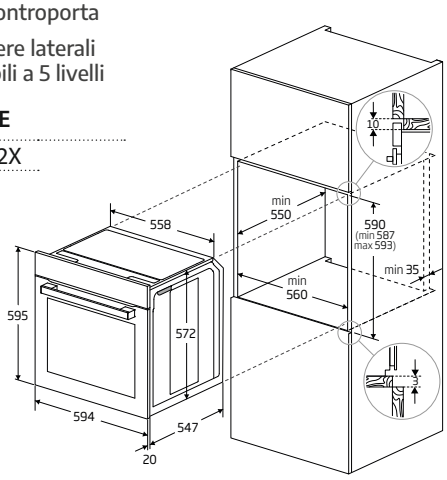

CODICE SAP	CODICE EAN
7724086785	8690842603938

beko

BBIMA12300X

Forno **Multifunzione AirFry**

GARANZIA 5 ANNI GRATUITA

A+

AeroPerfect®

AirFry

Pareti catalitiche

Pulizia a vapore HidroClean

CARATTERISTICHE PRINCIPALI

- b300
- Display LED con manopole
- Volume cavità 72 L
- Finitura acciaio inox
- 2 vetri controporta
- Rastrelliere laterali smontabili a 5 livelli

FUNZIONI DI COTTURA

- 9 funzioni di cottura
- Funzione pizza
- Resistenza circolare su ventola

Cod. LUBE

072460Q2V

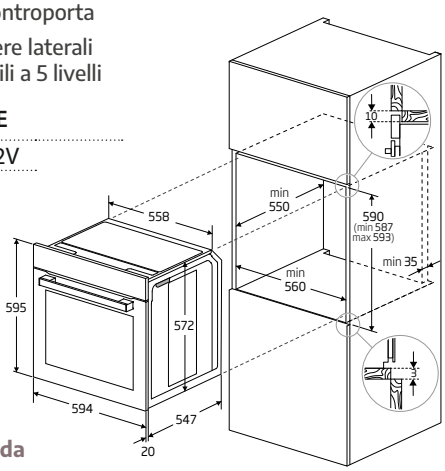

Disponibile da Marzo 2025

CODICE SAP	CODICE EAN
7754886765	8690842733130

BBIM12300X

Forno **Multifunzione**

GARANZIA 5 ANNI GRATUITA

A

AeroPerfect®

Pulizia a vapore HidroClean

CARATTERISTICHE PRINCIPALI

- b300
- Display LED con manopole
- Volume cavità 72 L
- Finitura acciaio inox
- 2 vetri controporta
- Rastrelliere laterali smontabili a 5 livelli

FUNZIONI DI COTTURA

- 8 funzioni di cottura
- Resistenza circolare su ventola

Cod. LUBE

072460Q24

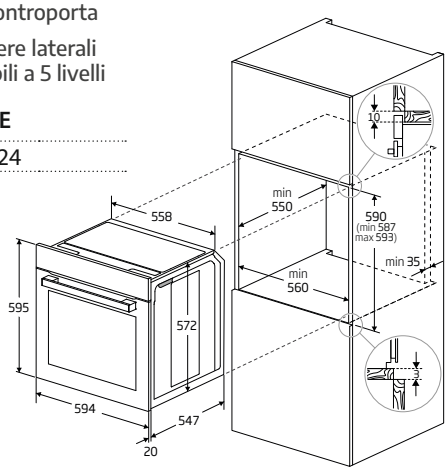

CODICE SAP	CODICE EAN
7757883864	8690842522956

BBIE12100X

Forno **Multifunzione**

GARANZIA 5 ANNI GRATUITA

A

AeroPerfect®

Pulizia a vapore HidroClean

CARATTERISTICHE PRINCIPALI

- b100
- 3 manopole meccaniche
- Volume cavità 72 L
- Finitura acciaio inox
- 2 vetri controporta
- Rastrelliere laterali smontabili a 5 livelli

FUNZIONI DI COTTURA

- 6 funzioni di cottura

Cod. LUBE

072460Q15

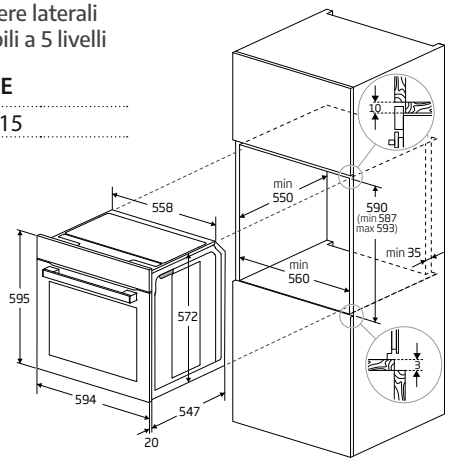

CODICE SAP	CODICE EAN
7757883863	8690842522932

LINEA ESTETICA **LOOK**

La linea estetica per un colore e un look da sperimentare per creare un ambiente personalizzato e luminoso dal risultato unico.

BBIM13300ZGCSE

Forno Multifunzione

AeroPerfect®

Pareti catalitiche

Pulizia a vapore HidroClean

SoftClose®

Guida telescopica

CARATTERISTICHE PRINCIPALI

- b300
- Display LED con manopola a scomparsa
- Volume cavità 72 L
- Cristallo zara grey e acciaio inox
- 2 vetri controporta
- Rastrelliere laterali smontabili a 5 livelli

FUNZIONI DI COTTURA

- 9 funzioni di cottura
- Funzione pizza
- Resistenza circolare su ventola

Cod. LUBE

072460Q1B

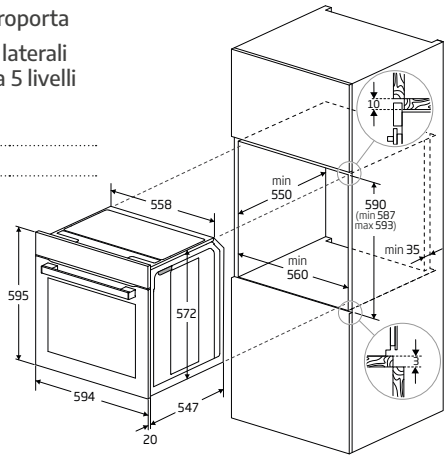

CODICE SAP	CODICE EAN
7751788324	8690842422768

BBIM14300WMS

Forno **Multifunzione**

AeroPerfect®

Pulizia a vapore HidroClean

SoftClose®

Guida telescopica

CARATTERISTICHE PRINCIPALI

- b300
- Display LED con manopola a scomparsa
- Volume cavità 72 L
- Cristallo bianco e acciaio inox
- 2 vetri controporta
- Rastrelliere laterali smontabili a 5 livelli

FUNZIONI DI COTTURA

- 8 funzioni di cottura
- Resistenza circolare su ventola

Cod. LUBE

072460Q1A

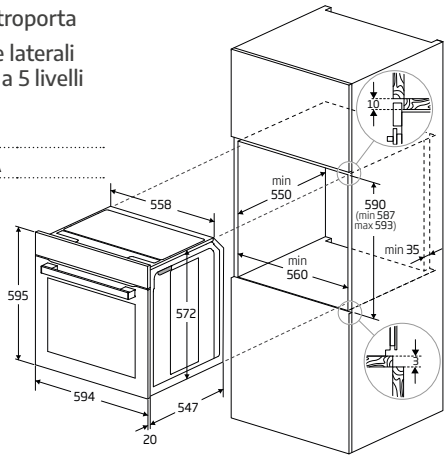

CODICE SAP	CODICE EAN
7768182103	8690842396458

LINEA ESTETICA **RUSTIC**

Un design che richiama la tradizione, fulcro di momenti conviviali e di socializzazione.
L'elemento centrale distintivo è l'idea di calore domestico e ambiente familiare.

RBIM19200AD

Forno **Multifunzione**

GARANZIA 5 ANNI GRATUITA

A

AeroPerfect®

Pulizia a vapore HidroClean

CARATTERISTICHE PRINCIPALI

- b300
- Programmazione meccanica con orologio
- Volume cavità 72 L
- Finitura colore antracite
- 3 vetri controporta
- Rastrelliere laterali smontabili a 5 livelli

FUNZIONI DI COTTURA

- 8 funzioni di cottura
- Resistenza circolare su ventola

Cod. LUBE

072560Q44

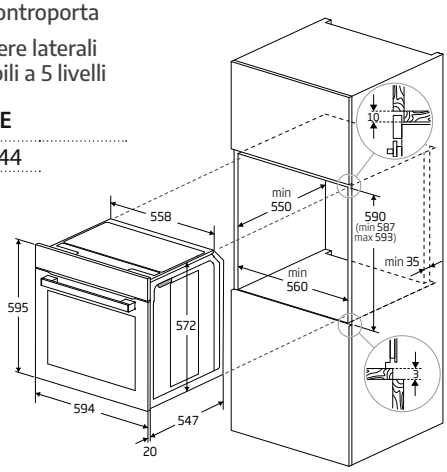

CODICE SAP	CODICE EAN
7791686707	8690842548222

RBIM19200AVD

Forno **Multifunzione**

GARANZIA 5 ANNI GRATUITA

A

AeroPerfect®

Pulizia a vapore HidroClean

CARATTERISTICHE PRINCIPALI

- b300
- Programmazione meccanica con orologio
- Volume cavità 72 L
- Finitura colore avena
- 3 vetri controporta
- Rastrelliere laterali smontabili a 5 livelli

FUNZIONI DI COTTURA

- 8 funzioni di cottura
- Resistenza circolare su ventola

Cod. LUBE

072560Q43

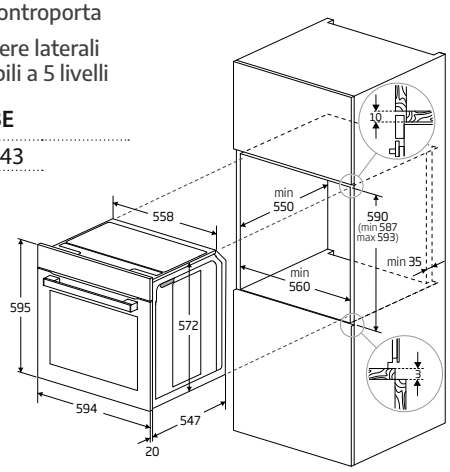

CODICE SAP	CODICE EAN
7791686710	8690842549304

beko

LINEA ESTETICA
BASIC

Le caratteristiche essenziali definiscono il suo funzionamento e la sua utilità.

Estetica e facilità d'uso per una cottura sempre ottimale.

BBIC11000B

Forno **Statico**
con **ventilazione tangenziale**

GARANZIA 5 ANNI GRATUITA

A

Pulizia a vapore
HidroClean

CARATTERISTICHE PRINCIPALI

- b100
- 2 manopole meccaniche
- Volume cavità 74 L
- Finitura nero
- 2 vetri controporta

FUNZIONI DI COTTURA

- 3 funzioni di cottura

Cod. LUBE

072160Q11

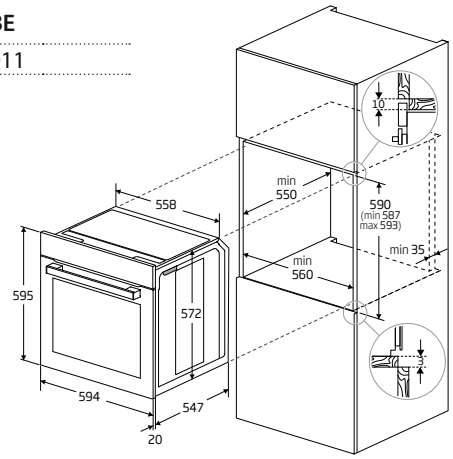

CODICE SAP	CODICE EAN
7757883860	8690842516856

BBIC14000X

Forno **Statico**
con **ventilazione tangenziale**

Pulizia a vapore
HidroClean

CARATTERISTICHE PRINCIPALI

- b100
- 2 manopole meccaniche
- Volume cavità 74 L
- Finitura nero e acciaio inox
- 2 vetri controporta

FUNZIONI DI COTTURA

- 3 funzioni di cottura

Cod. LUBE
072160Q04

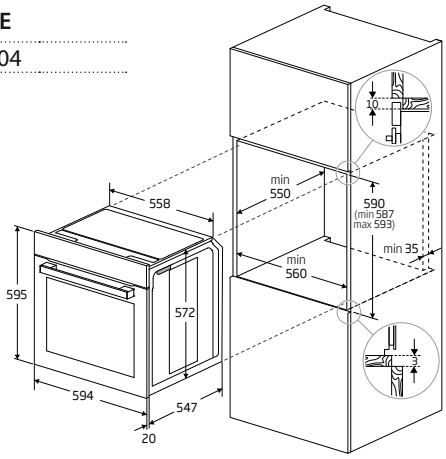

CODICE SAP	CODICE EAN
7757883815	8690842428005

BBIGT21100X

Forno a **gas con grill elettrico**
e **ventilazione tangenziale**

CARATTERISTICHE PRINCIPALI

- b100
- 3 manopole meccaniche
- Volume cavità 72 L
- Finitura nero e acciaio inox
- 2 vetri controporta

Cod. LUBE
072360Q73

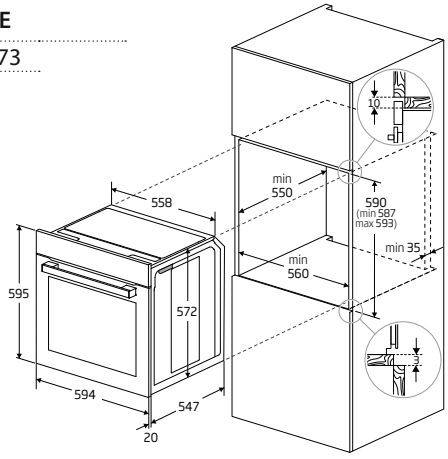

CODICE SAP	CODICE EAN
7779420261	8690842591914

BBCW13400X

Forno **Compatto Multifunzione combinato microonde**

Pulizia a vapore HidroClean

Microonde

CARATTERISTICHE PRINCIPALI

- bPRO500
- Display LED Direct Access Touch con manopola centrale
- Volume cavità 48 L
- FInitura cristallo nero e acciaio inox
- 3 vetri controporta
- Rastrelliere laterali smontabili a 3 livelli

Cod. LUBE

073060Q82

FUNZIONI DI COTTURA

- 10 funzioni di cottura, funzione microonde e 5 funzioni combinate
- Funzione pizza
- Resistenza circolare su ventola

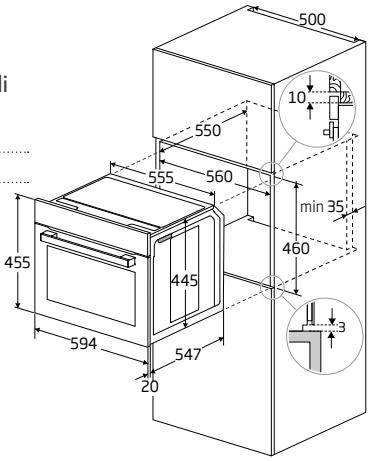

CODICE SAP	CODICE EAN
7758089214	8690842490293

BDRW11400FX

Cassetto scaldavivande

CARATTERISTICHE PRINCIPALI

- bPRO500
- 6 livelli di temperatura (min 30°C – max 80 °C)
- Finitura cristallo nero e acciaio inox
- 3 vetri controporta
- Sistema di apertura push-pull

Cod. LUBE

073568A

FUNZIONI PRINCIPALI

- 6 funzioni: scongelamento, lievitazione, riscaldamento tazze, mantenimento caldo, rigenerazione e riscaldamento piatti

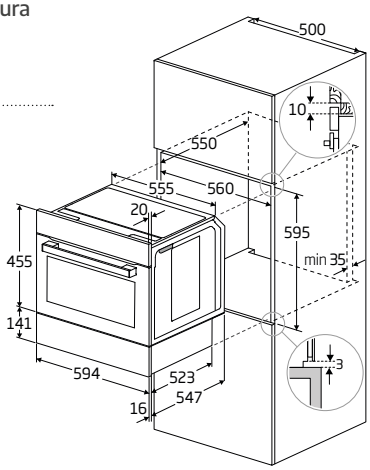

CODICE SAP	CODICE EAN
7757183807	8690842406638

beko

BMGB25333BG

Forno a **microonde**
con grill elettrico

Microonde

CARATTERISTICHE PRINCIPALI

- Display LCD
- Volume cavità 25 L
- Finitura cristallo nero
- Timer digitale
- 5 livelli di potenza microonde
- 4 livelli di potenza grill
- Potenza max grill: 1kW
- Potenza max microonde: 0.9kW
- Sicurezza bambini

FUNZIONI DI COTTURA

- 9 funzioni di cottura automatica

Cod. LUBE

073060Q11

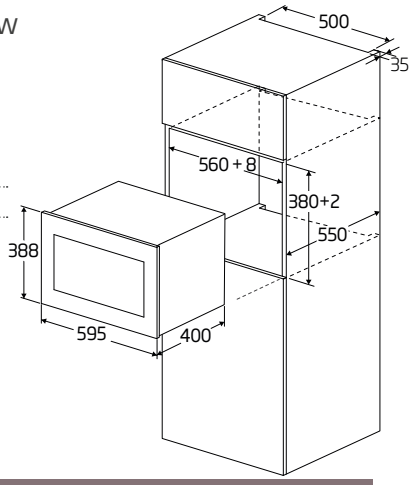

CODICE SAP	CODICE EAN
8897373200	8690842400766

BMGB25332BG

Forno a **microonde**
con grill elettrico

Microonde

CARATTERISTICHE PRINCIPALI

- Display LCD
- Volume cavità 25 L
- Finitura inox
- Timer digitale
- 5 livelli di potenza microonde
- 4 livelli di potenza grill
- Potenza max grill: 1kW
- Potenza max microonde: 0.9kW
- Sicurezza bambini

FUNZIONI DI COTTURA

- 9 funzioni di cottura automatica

Cod. LUBE

073060Q12

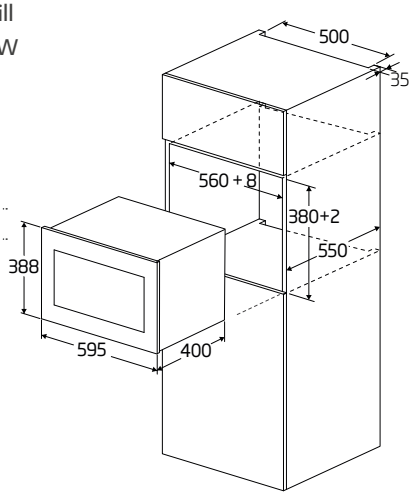

CODICE SAP	CODICE EAN
8899893200	8690842428937

BMOB17131X

Forno a **microonde**
per installazione a pensile

Microonde

CARATTERISTICHE PRINCIPALI

- Display LCD
- Volume cavità 17 L
- Finitura inox
- Timer digitale
- 5 livelli di potenza microonde
- Potenza max microonde: 0.9kW
- Sicurezza bambini

Cod. LUBE

073060Q13

FUNZIONI DI COTTURA

- 8 funzioni di cottura automatica

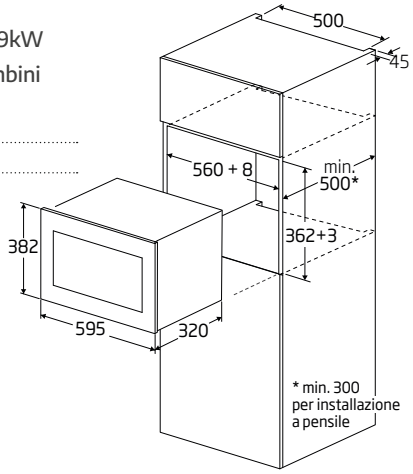

CODICE SAP	CODICE EAN
8897343200	8690842400742

00:35
230°C

GUIDE TELESCOPICHE AD UN LIVELLO AD ESTRAZIONE PARZIALE

CODICE SAP
4480100203

Cod. LUBE
073565A

GUIDE TELESCOPICHE A TRE LIVELLI AD ESTRAZIONE TOTALE

CODICE SAP
4480100201

Cod. LUBE
073565B

GAMMA FORNI

VAPORE

bPRO500 - Vapore SteamAid™

Midnight

MBBIS10600MTMSE

DeepBlack™

BCBISA17400KSBMPS

Nature

BBIS13400XMSWAE

PIROLITICI

bPRO700

Nature

BBIM13500XPSW

bPRO500

Midnight

MBBIMA10600MTPSWE

DeepBlack™

BCBISA17400KSBMPS

AIRFRY

bPRO500

Midnight

MBBIMA10600MTPSWE

DeepBlack™

BCBISA17400KSBMPS

DeepBlack™

BCBIMA17400KSBS

b300 - Vapore SteamAssist®

DeepBlack™

BCBIS17300KSBCS

Nature

BBIS13300XMSE

Shine

BBIS14300XE

bPRO500

Dark Inox

BBIM13400DXMPSE

bPRO300

Nature

BBIE13301XMP

Shine

BBIE12301XMP

bPRO300

DeepBlack™

BCBIS17300KSBCS

Nature

BBIMA13300XS

Shine

BBIMA12300X

UN PIANO PERFETTO PER OGNI TUA IDEA DI CUCINA.

L' ESTETICA INCONTRA LA FUNZIONALITÀ.

La nuova linea Midnight per i piani a induzione rappresenta l'evoluzione estetica e funzionale del design, integrandosi perfettamente nelle cucine moderne e coordinandosi armoniosamente con gli altri elettrodomestici della stessa collezione.
I nostri nuovi piani con cappa integrata Beko sono il perfetto connubio fra design e praticità, facendoti risparmiare spazio in cucina senza rinunciare a prestazioni ottimali.
Nel segno di facilità d'uso, intuitività e massima precisione, **i pannelli di controllo Touch Direct Control™+, Touch Direct Control™ e Touch Slider spaziano da 18 a 9 livelli di cottura,** aiutandoti a selezionare facilmente temperatura e tempi desiderati per ogni preparazione.
Pentole o padelle troppo grandi? Le **soluzioni IndyFlex® e IndyFlex+® permettono di comporre zone cottura di diverse dimensioni** in funzione di tutte le esigenze. Per chi è attento alle tariffe energetiche, la **funzione Power Mangement** consente invece di impostare comodamente **i limiti di consumo.**
Preferisci i modelli a gas? Con la **tecnologia Flame Adjust** puoi regolare la fiamma attraverso **9 livelli di intensità**, per una cottura sempre a puntino.
Sul versante di estetica e igiene, il **trattamento PractiClean garantisce un design invidiabile e una pulizia impeccabile.**

03

FAI LA SCELTA GIUSTA, SCEGLI IL DESIGN.

beko

MHII98810NTMT

Piano cottura a induzione
Midnight 90 cm

GARANZIA 5 ANNI GRATUITA

Da installare esclusivamente su basi predisposte per PC ad induzione.
Si consiglia l'abbinamento con cappe specifiche per l'induzione

Touch Direct Control™+ | 3 sezioni IndyFlex+® | Power Management | Funzione Move
Timer | Booster | Stop&Go

CARATTERISTICHE PRINCIPALI

- 11 zone cottura, 3 sezioni IndyFlex+®, 2 extension
- 15 livelli di cottura
- Menù automatici
- Indicatore di accensione/ spegnimento
- Sicurezza extraflusso
- Spegnimento automatico
- Sistema di sicurezza in caso di surriscaldamento
- Indicatore calore residuo
- EasyFit
- Installabile filo top
- Potenza: 10,8 kW

Cod. LUBE
074562Q9W
FILO TOP 074562Q9WF

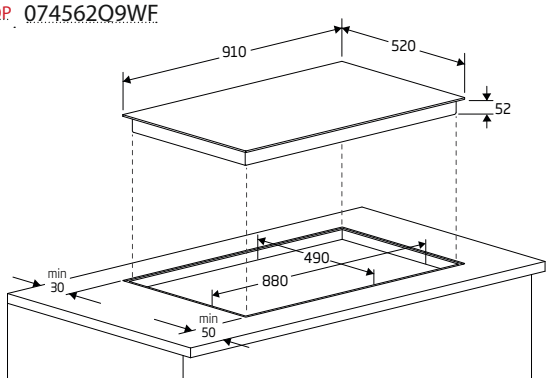

Schemi per incasso filo top da pagina 70

Disponibile da Marzo 2025

CODICE SAP	CODICE EAN
7757187731	8690842640100

MHII88810NTIMT

Piano cottura a induzione
Midnight 80 cm

GARANZIA 5 ANNI GRATUITA

Da installare esclusivamente su basi predisposte per PC ad induzione.
Si consiglia l'abbinamento con cappe specifiche per l'induzione

Touch Direct Control™+ | 2 sezioni IndyFlex+® | Power Management | Funzione Move
Timer | Booster | Stop&Go | Connettività Wi-Fi HomeWhiz®

CARATTERISTICHE PRINCIPALI

- 8 zone cottura, 2 sezioni IndyFlex+®, 2 extension
- 15 livelli di cottura
- Menù automatici
- Indicatore di accensione/ spegnimento
- Sicurezza extraflusso
- Spegnimento automatico
- Sistema di sicurezza in caso di surriscaldamento
- Indicatore calore residuo
- EasyFit
- Installabile filo top
- Potenza: 7,4 kW

Cod. LUBE
074562Q9X
FILO TOP 074562Q9XF

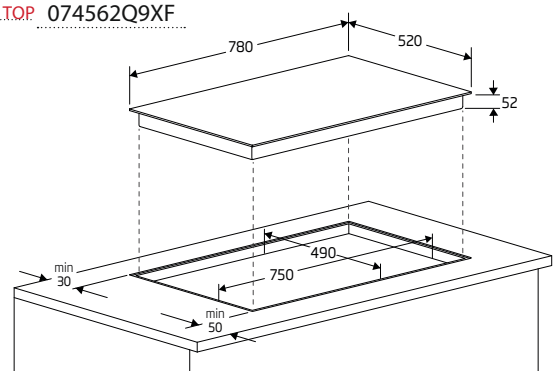

Schemi per incasso filo top da pagina 70

Disponibile da Marzo 2025

CODICE SAP	CODICE EAN
7757187723	8690842638008

MHII68811NTMTI

Piano cottura a induzione
Midnight 60 cm

GARANZIA 5 ANNI GRATUITA

Da installare esclusivamente su basi predisposte per PC ad induzione.
Si consiglia l'abbinamento con cappe specifiche per l'induzione

Touch Direct Control™+

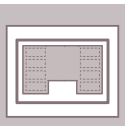
2 sezioni IndyFlex+®

Power Management

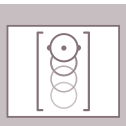
Funzione Move

Timer

Booster

Stop&Go

Connettività Wi-Fi HomeWhiz®

CARATTERISTICHE PRINCIPALI

- 8 zone cottura, 2 sezioni IndyFlex+®, 1 extension
- 15 livelli di cottura
- Menù automatici
- Indicatore di accensione/ spegnimento
- Sicurezza extraflusso
- Spegnimento automatico
- Sistema di sicurezza in caso di surriscaldamento
- Indicatore calore residuo
- EasyFit
- Installabile filo top
- Potenza: 7,4 kW

Cod. LUBE

074560Q8Y

FILO TOP 074560Q8YF

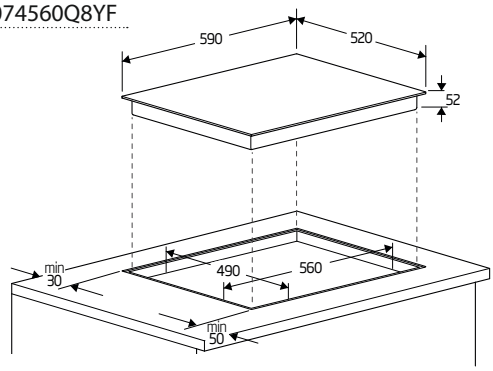

Disponibile da Marzo 2025

Schemi per incasso filo top da pagina 70

CODICE SAP	CODICE EAN
7757187736	8690842731129

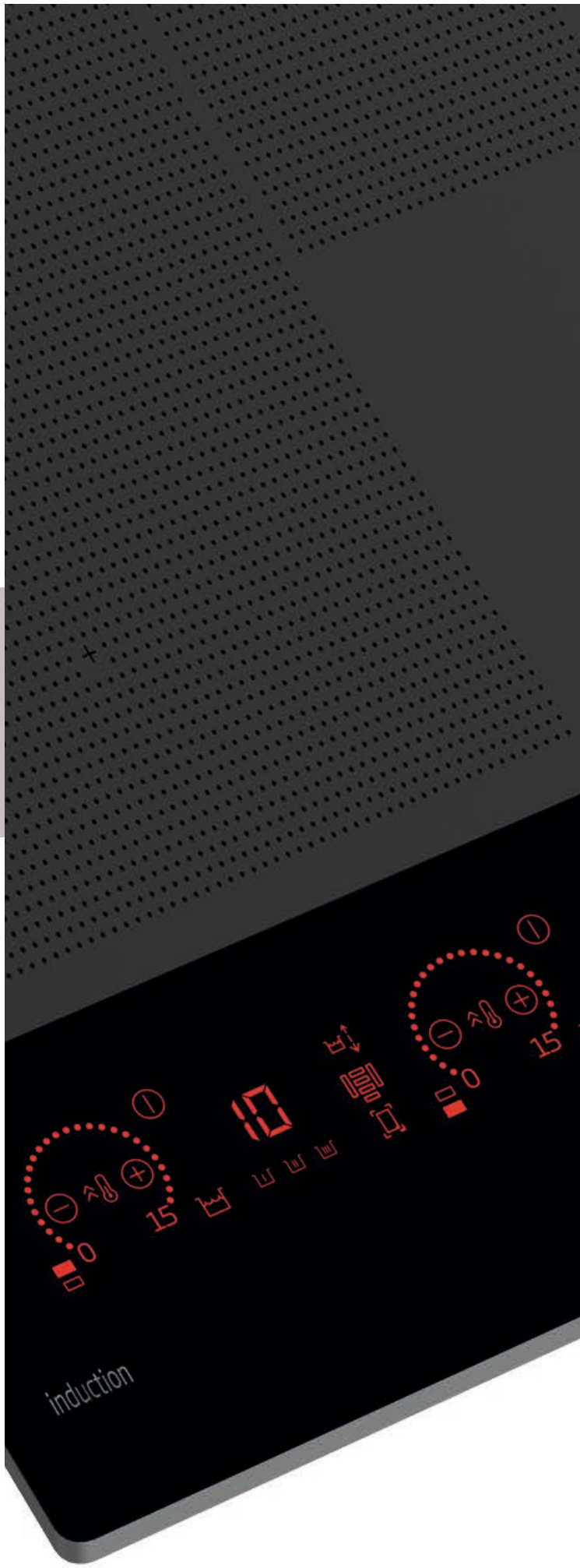

HIXI84700UF

Piano cottura a induzione
con **cappa integrata 80 cm**

GARANZIA 5 ANNI GRATUITA

A

Cod. LUBE 074562Q8W

FILO TOP **Cod. LUBE** 074562Q8WF

Touch Slider | 1 sezione IndyFlex® | Power Management | Timer | Booster | Stop&Go | Inverter

CARATTERISTICHE PRINCIPALI

- Cappa aspirante integrata
- 9 livelli di cottura
- 4 zone cottura, 1 sezione IndyFlex®
- 4 livelli di potenza aspirante
- Capacità di ventilazione minima-massima intensiva: 180-530- 630 m³/h
- Rumorosità livello minimo-massimo intensivo: 44-69-73 dBA
- Filtri carbone inclusi

CARATTERISTICHE TECNICHE

- Blocco display
- Indicatore di accensione/ spegnimento
- Sicurezza extraflusso
- Sicurezza in caso di surriscaldamento
- Spegnimento automatico
- Indicatore calore residuo
- EasyFit
- Installazione filo top
- Potenza elettrica: 7,4 kW

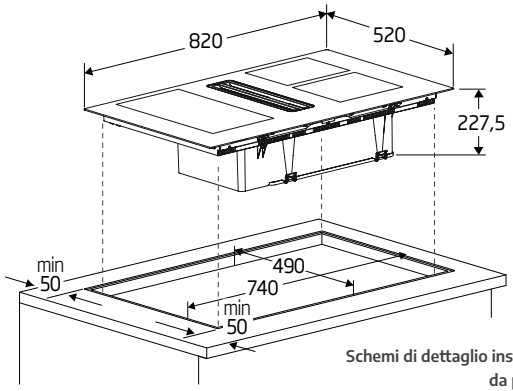

Schemi di dettaglio installazione da pagina 58

CODICE SAP	CODICE EAN
7757183620	8690842642913

HIXI64700UF

Piano cottura a induzione
con **cappa integrata 60 cm**

GARANZIA 5 ANNI GRATUITA

A

Cod. LUBE 074560Q8U

FILO TOP **Cod. LUBE** 074560Q8UF

Touch Slider | 1 sezione IndyFlex® | Power Management | Timer | Booster | Stop&Go | Inverter

CARATTERISTICHE PRINCIPALI

- Cappa aspirante integrata
- 9 livelli di cottura
- 4 zone cottura, 1 sezione IndyFlex®
- 4 livelli di potenza aspirante
- Capacità di ventilazione minima-massima intensiva: 190-520-620 m³/h
- Rumorosità livello minimo-massimo intensivo: 45-69-73 dBA
- Filtri carbone inclusi

CARATTERISTICHE TECNICHE

- Blocco display
- Indicatore di accensione/ spegnimento
- Sicurezza extraflusso
- Sicurezza in caso di surriscaldamento
- Spegnimento automatico
- Indicatore calore residuo
- EasyFit
- Installazione filo top
- Potenza elettrica: 7,4 kW

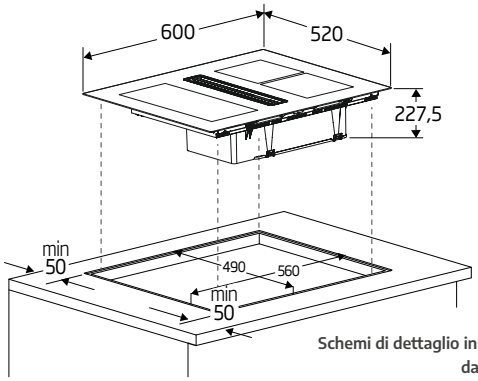

Schemi di dettaglio installazione da pagina 58

CODICE SAP	CODICE EAN
7757183621	8690842642920

INSTALLAZIONE A - FILTRANTE

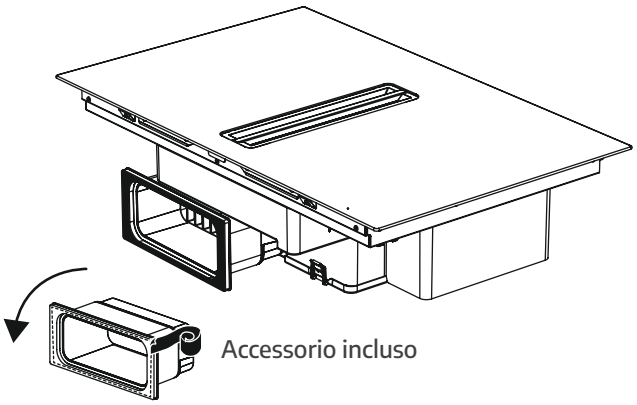

SCHEMA INSTALLAZIONE HIXI84700UF

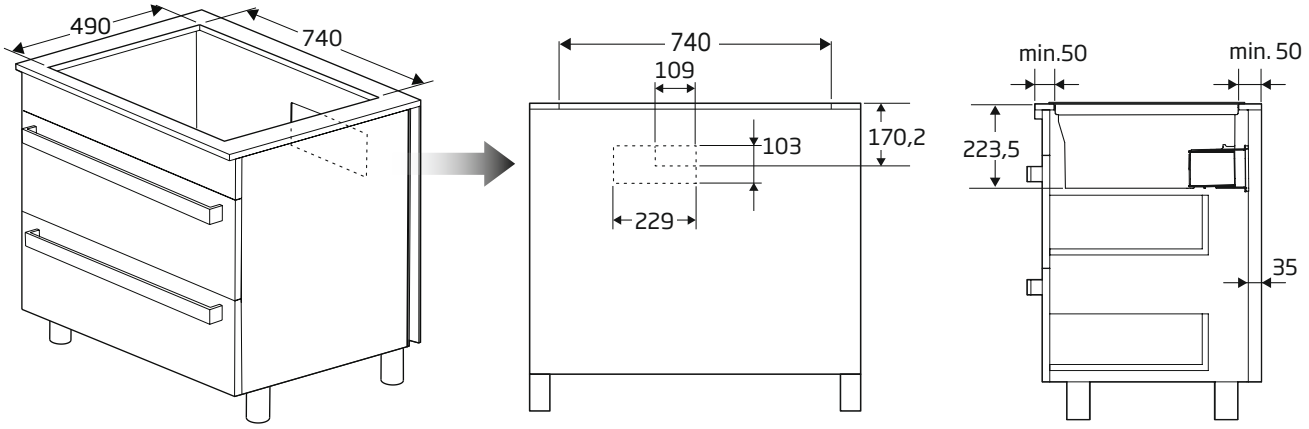

SCHEMA INSTALLAZIONE HIXI64700UF

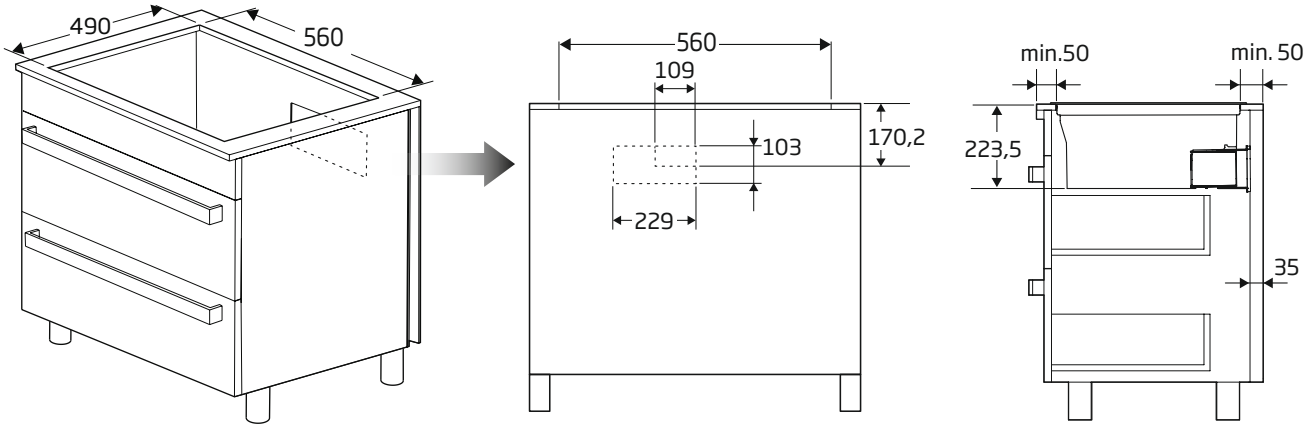

ACCESSORI INCLUSI

FILTRI CARBONE

RICAMBIO FILTRI CARBONE - BFHC22645

CODICE SAP	CODICE EAN
4480100192	8690842543494

ACCESSORIO PER ESPULSIONE FUMI SU VUOTO SANITARIO POSTERIORE

INSTALLAZIONE B - FILTRANTE

SCHEMA INSTALLAZIONE HIXI84700UF

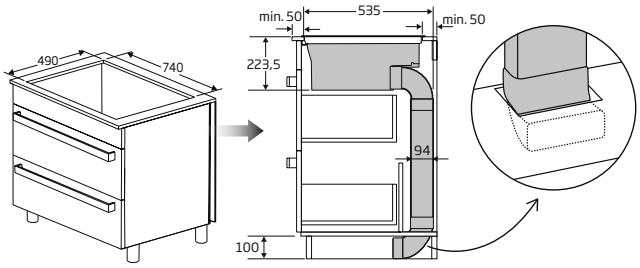

SCHEMA INSTALLAZIONE HIXI64700UF

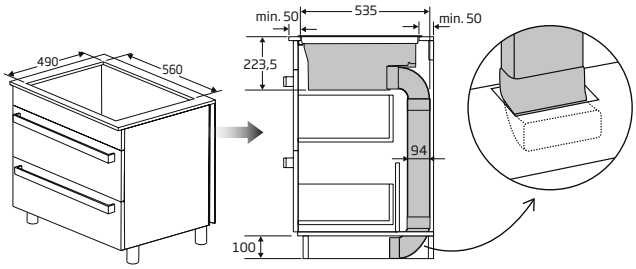

ACCESSORI INCLUSI

FILTRI CARBONE

RICAMBIO FILTRI CARBONE - BFHC22645

CODICE SAP	CODICE EAN
4480100192	8690842543494

ACCESSORI NON INCLUSI

KIT DI INSTALLAZIONE DA ORDINARE SEPARATAMENTE PER ZOCCOLO CUCINA >= 10 CM

CODICE SAP	Cod. LUBE
4480100211	08752704

2X

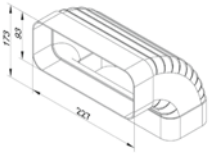

+

1X

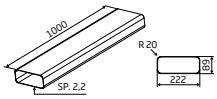

+

Nastro adesivo

KIT DI INSTALLAZIONE DA ORDINARE SEPARATAMENTE PER ZOCCOLO CUCINA >= 6 CM

CODICE SAP	Cod. LUBE
110265038	08752703

1X

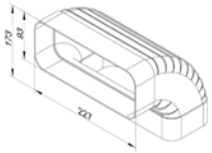

+

1X

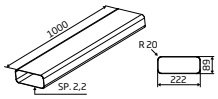

+

1X

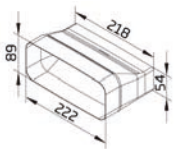

+

1X

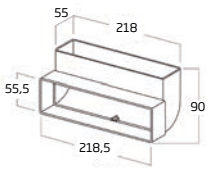

+

Nastro adesivo

INSTALLAZIONE C - ASPIRANTE

SCHEMA INSTALLAZIONE HIXI84700UF

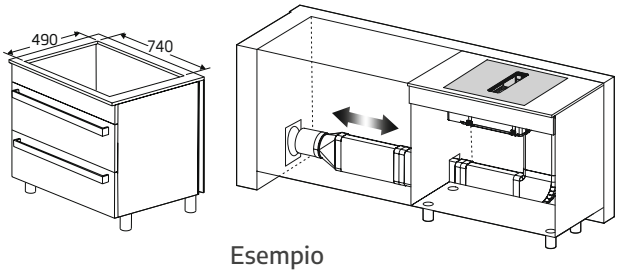

Esempio

SCHEMA INSTALLAZIONE HIXI64700UF

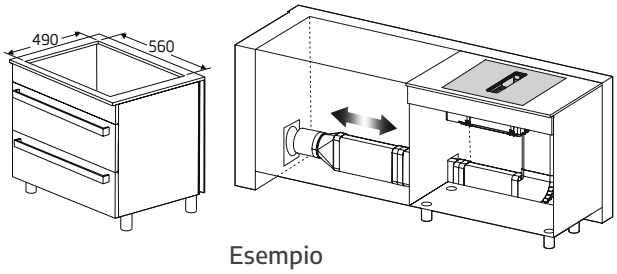

Esempio

ACCESSORI INCLUSI

TUBO FLESSIBILE

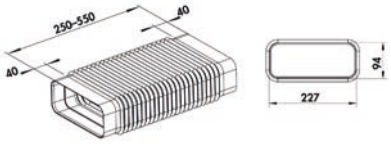

CODICE SAP
4480100187

Cod. LUBE
08752705H

TUBO RETTANGOLARE

CODICE SAP
4480100181

Cod. LUBE
08752705B

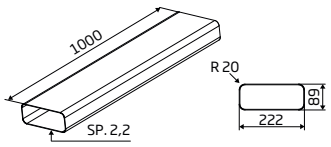

TUBO ROTONDO 350 MM

CODICE SAP
4480100218

Cod. LUBE
08752705L

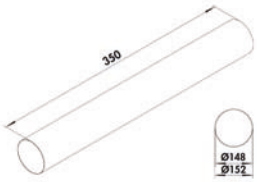

TUBO ROTONDO 1000 MM

CODICE SAP
4480100219

Cod. LUBE
08752705M

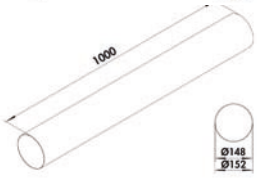

CONNETTORE TUBO ROTONDO

CODICE SAP
4480100220

Cod. LUBE
08752705N

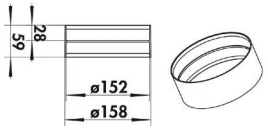

CONNETTORE TUBO RETTANGOLARE

CODICE SAP
4480100182

Cod. LUBE
08752705C

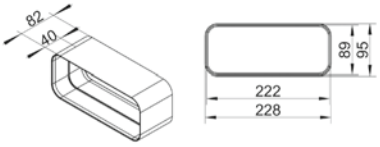

CURVA 15 GRADI

CODICE SAP
4480100175

Cod. LUBE
08752705A

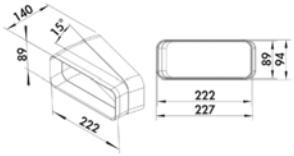

CURVA ORIZZONTALE

CODICE SAP
4480100183

Cod. LUBE
08752705D

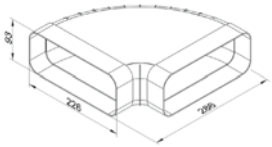

CURVA A GOMITO TONDO RETTANGOLARE

CODICE SAP
4480100184

Cod. LUBE
08752705E

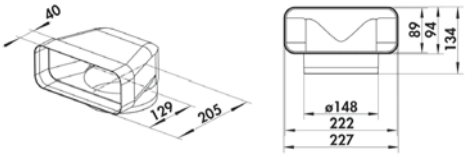

CURVA A GOMITO RETTANGOLARE

CODICE SAP
4480100185

Cod. LUBE
08752705F

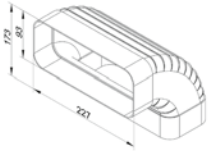

ADATTATORE TONDO RETTANGOLO

CODICE SAP
4480100186

Cod. LUBE
08752705G

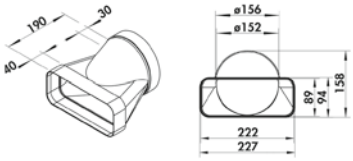

beko

HII98810NT

Piano cottura a induzione

90 cm

GARANZIA 5 ANNI GRATUITA

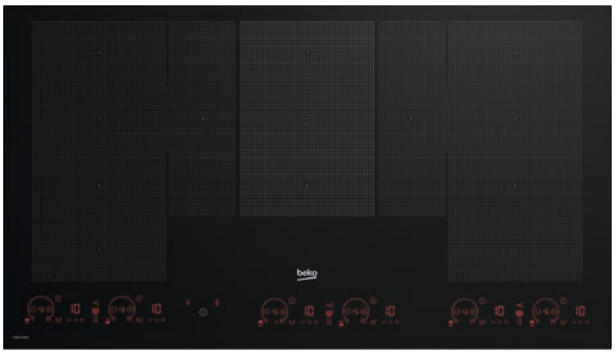

Da installare esclusivamente su basi predisposte per PC ad induzione.
Si consiglia l'abbinamento con cappe specifiche per l'induzione

Touch Direct Control™+ | 3 sezioni IndyFlex+® | Power Management | Funzione Move

Timer | Booster | Stop&Go

CARATTERISTICHE PRINCIPALI

- 11 zone cottura, 3 sezioni IndyFlex+®, 2 extension
- 15 livelli di cottura
- Menù automatici
- Indicatore di accensione/ spegnimento
- Sicurezza extraflusso
- Spegnimento automatico
- Sistema di sicurezza in caso di surriscaldamento
- Indicatore calore residuo
- EasyFit
- Installabile filo top
- Potenza: 10,8 kW

Cod. LUBE

074562Q9V

F.I.L.O.TOP 074562Q9VF

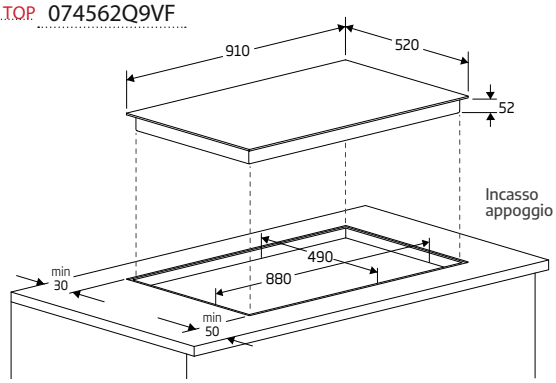

Schemi per incasso filo top da pagina 70

CODICE SAP	CODICE EAN
7757187733	8690842727566

HII88810NTI

Piano cottura a induzione

80 cm

GARANZIA 5 ANNI GRATUITA

Da installare esclusivamente su basi predisposte per PC ad induzione.
Si consiglia l'abbinamento con cappe specifiche per l'induzione

Touch Direct Control™+ | 2 sezioni IndyFlex+® | Power Management | Funzione Move

Timer | Booster | Stop&Go | Connettività Wi-Fi HomeWhiz®

CARATTERISTICHE PRINCIPALI

- 8 zone cottura, 2 sezioni IndyFlex+®, 2 extension
- 15 livelli di cottura
- Menù automatici
- Indicatore di accensione/ spegnimento
- Sicurezza extraflusso
- Spegnimento automatico
- Sistema di sicurezza in caso di surriscaldamento
- Indicatore calore residuo
- EasyFit
- Installabile filo top
- Potenza: 7,4 kW

Cod. LUBE

074562Q9R

F.I.L.O.TOP 074562Q9RF

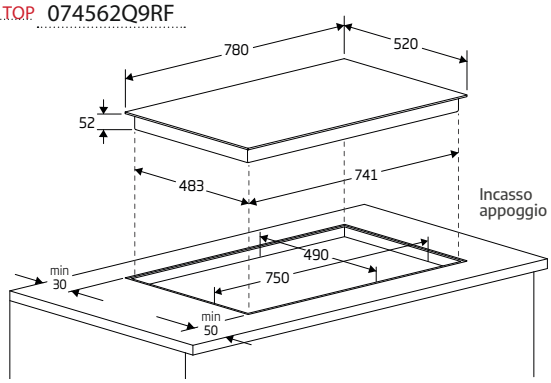

Schemi per incasso filo top da pagina 70

CODICE SAP	CODICE EAN
7757187732	8690842727412

HII85780UFT

Piano cottura a induzione

80 cm

Da installare esclusivamente su basi predisposte per PC ad induzione.
Si consiglia l'abbinamento con cappe specifiche per l'induzione

CARATTERISTICHE PRINCIPALI

- 8 zone cottura, 1 sezione IndyFlex+®
- 9 livelli di cottura
- Blocco display
- Indicatore di accensione/ spegnimento
- Sicurezza extraflusso
- Spegnimento automatico
- Sistema di sicurezza in caso di surriscaldamento
- Indicatore calore residuo
- EasyFit
- Installabile filo top
- Potenza: 7,4 kW

Cod. LUBE

074562Q9N

FILO TOP 074562Q9NF

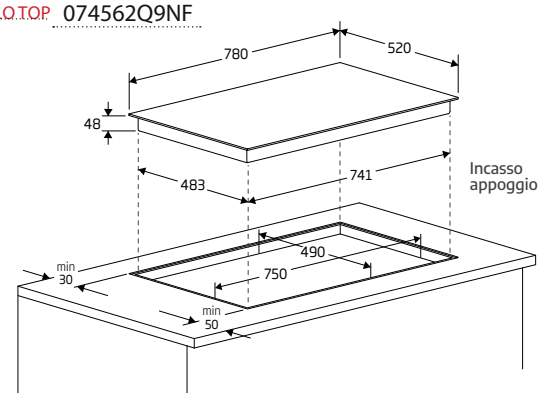

Schemi per incasso filo top da pagina 70

CODICE SAP	CODICE EAN
7757188716	8690842511660

HII84541IFT

Piano cottura a induzione

80 cm

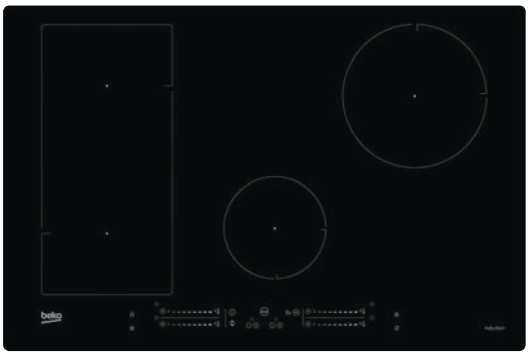

Da installare esclusivamente su basi predisposte per PC ad induzione.
Si consiglia l'abbinamento con cappe specifiche per l'induzione

CARATTERISTICHE PRINCIPALI

- 4 zone cottura, 1 sezione IndyFlex®
- 18 livelli di cottura
- Menù automatici
- Blocco display
- Indicatore di accensione/ spegnimento
- Sicurezza extraflusso
- Spegnimento automatico
- Sistema di sicurezza in caso di surriscaldamento
- Indicatore calore residuo
- EasyFit
- Installabile filo top
- Potenza: 7,2 kW

Cod. LUBE

074562Q9S

FILO TOP 074562Q9SF

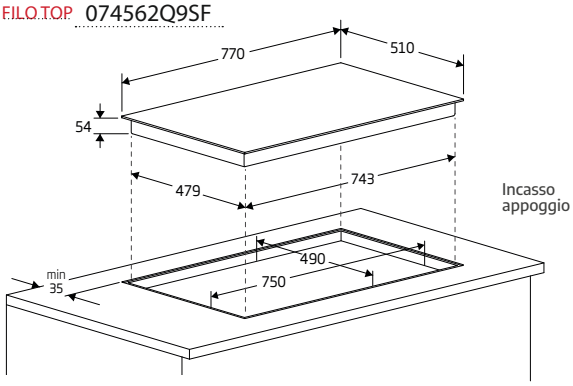

Schemi per incasso filo top da pagina 70

CODICE SAP	CODICE EAN
869991698920	8690842745560

beko

HII74700UF

Piano cottura a induzione

70 cm

GARANZIA 5 ANNI GRATUITA

Da installare esclusivamente su basi predisposte per PC ad induzione.
Si consiglia l'abbinamento con cappe specifiche per l'induzione

Touch Slider

1 sezione IndyFlex®

Power Management

Timer

Booster

Stop&Go

CARATTERISTICHE PRINCIPALI

- 4 zone cottura, 1 sezione IndyFlex®
- 9 livelli di cottura
- Blocco display
- Indicatore di accensione/ spegnimento
- Sicurezza extraflusso
- Spegnimento automatico
- Sistema di sicurezza in caso di surriscaldamento
- Indicatore calore residuo
- EasyFit
- Installabile filo top
- Potenza: 7,4 kW

Cod. LUBE

074562Q9T

FILO TOP 074562Q9TF

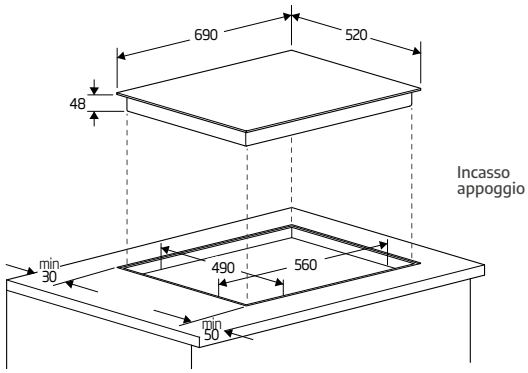

Schemi per incasso filo top da pagina 70

CODICE SAP	CODICE EAN
7757188684	8690842446290

HII68811NT

Piano cottura a induzione

60 cm

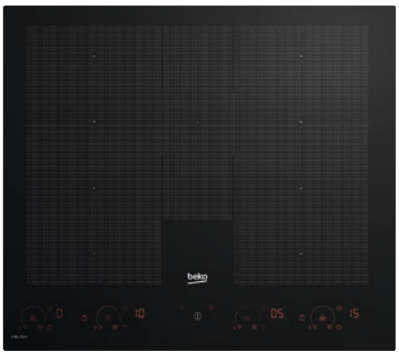

Da installare esclusivamente su basi predisposte per PC ad induzione.
Si consiglia l'abbinamento con cappe specifiche per l'induzione

Touch Direct Control™+

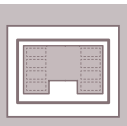
2 sezioni IndyFlex+®

Power Management

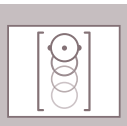
Funzione Move

Timer

Booster

Stop&Go

CARATTERISTICHE PRINCIPALI

- 8 zone cottura, 2 sezioni IndyFlex+®, 1 extension
- 15 livelli di cottura
- Menù automatici
- Indicatore di accensione/ spegnimento
- Sicurezza extraflusso
- Spegnimento automatico
- Sistema di sicurezza in caso di surriscaldamento
- Indicatore calore residuo
- EasyFit
- Installabile filo top
- Potenza: 7,4 kW

Cod. LUBE

074560Q85

FILO TOP 074560Q85F

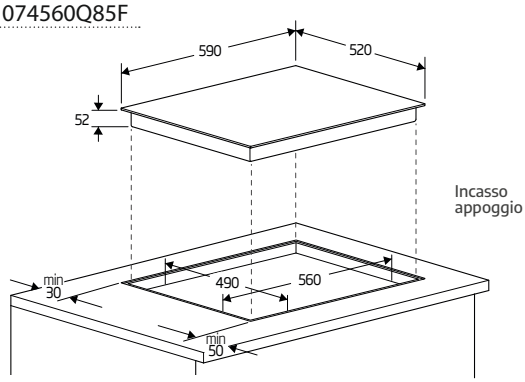

Schemi per incasso filo top da pagina 70

CODICE SAP	CODICE EAN
7757187734	8690842727467

HII64720UF2T

Piano cottura a induzione

60 cm

Da installare esclusivamente su basi predisposte per PC ad induzione.
Si consiglia l'abbinamento con cappe specifiche per l'induzione

Touch Slider

1 sezione IndyFlex®

Power Management

Timer

Booster

Stop&Go

CARATTERISTICHE PRINCIPALI

- 4 zone cottura, 2 sezioni IndyFlex®
- 9 livelli di cottura
- Blocco display
- Indicatore di accensione/ spegnimento
- Sicurezza extraflusso
- Spegnimento automatico
- Sistema di sicurezza in caso di surriscaldamento
- Indicatore calore residuo
- EasyFit
- Installabile filo top
- Potenza: 7,4 kW

Cod. LUBE

074560Q86

FILO TOP 074560Q86F

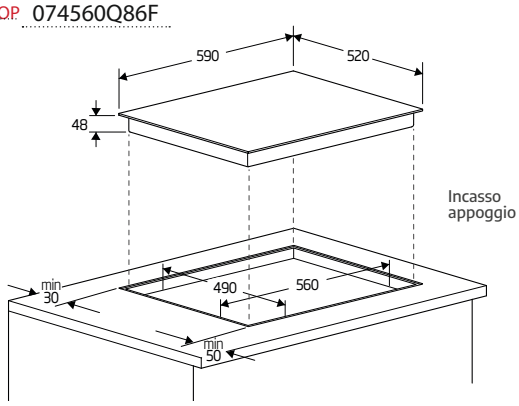

Schemi per incasso filo top da pagina 70

CODICE SAP	CODICE EAN
7757188686	8690842462337

beko

HII64600AFT

Piano cottura a induzione

60 cm

GARANZIA 5 ANNI GRATUITÀ

Da installare esclusivamente su basi predisposte per PC ad induzione.
Si consiglia l'abbinamento con cappe specifiche per l'induzione

Touch Slider | 1 sezione IndyFlex® | Power Management | Timer | Booster | Stop&Go

CARATTERISTICHE PRINCIPALI

- 4 zone cottura, 1 sezione IndyFlex®
- 9 livelli di cottura
- Blocco display
- Indicatore di accensione/ spegnimento
- Sicurezza extraflusso
- Spegnimento automatico
- Sistema di sicurezza in caso di surriscaldamento
- Indicatore calore residuo
- EasyFit
- Installabile filo top
- Potenza: 7,4 kW

Cod. LUBE

074560Q87

FILO TOP 074560Q87F

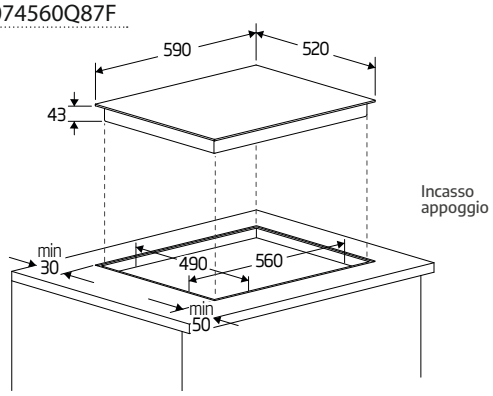

Disponibile da Aprile 2025

Schemi per incasso filo top da pagina 70

CODICE SAP	CODICE EAN
7757189015	8690842701702

HII64200FMTW

Piano cottura a induzione

60 cm

GARANZIA 5 ANNI GRATUITÀ

Da installare esclusivamente su basi predisposte per PC ad induzione.
Si consiglia l'abbinamento con cappe specifiche per l'induzione

Touch Direct Control™ | 1 sezione IndyFlex® | Power Management | Timer | Booster | Stop&Go

CARATTERISTICHE PRINCIPALI

- 4 zone cottura, 1 sezione IndyFlex®
- 9 livelli di cottura
- Blocco display
- Indicatore di accensione/ spegnimento
- Sicurezza extraflusso
- Spegnimento automatico
- Sistema di sicurezza in caso di surriscaldamento
- Indicatore calore residuo
- EasyFit
- Installabile filo top
- Potenza: 7,4 kW

Cod. LUBE

074560Q84

FILO TOP 074560Q84F

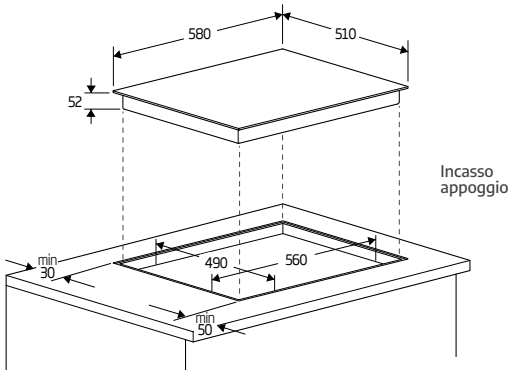

Schemi per incasso filo top da pagina 70

CODICE SAP	CODICE EAN
7757189227	8690842386619

HII64203FMT

Piano cottura a induzione

60 cm

Da installare esclusivamente su basi predisposte per PC ad induzione.
Si consiglia l'abbinamento con cappe specifiche per l'induzione

Touch Direct Control™ | 1 sezione IndyFlex® | Power Management | Timer | Booster | Stop&Go

CARATTERISTICHE PRINCIPALI

- 4 zone cottura, 1 sezione IndyFlex®
- 9 livelli di cottura
- Blocco display
- Indicatore di accensione/ spegnimento
- Sicurezza extraflusso
- Spegnimento automatico
- Sistema di sicurezza in caso di surriscaldamento
- Indicatore calore residuo
- EasyFit
- Installabile filo top
- Potenza: 7,4 kW

Cod. LUBE

074560Q81

FILO TOP 074560Q81F

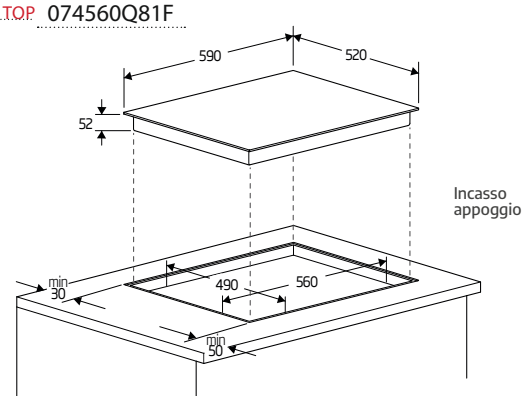

Schemi per incasso filo top da pagina 70

CODICE SAP	CODICE EAN
7757189257	8690842555695

HII64200MT

Piano cottura a induzione

60 cm

Da installare esclusivamente su basi predisposte per PC ad induzione.
Si consiglia l'abbinamento con cappe specifiche per l'induzione

Touch Direct Control™ | Power Management | Timer | Booster | Stop&Go

CARATTERISTICHE PRINCIPALI

- 4 zone cottura
- 9 livelli di cottura
- Blocco display
- Indicatore di accensione/ spegnimento
- Sicurezza extraflusso
- Spegnimento automatico
- Sistema di sicurezza in caso di surriscaldamento
- Indicatore calore residuo
- EasyFit
- Installabile filo top
- Potenza: 7,2 kW

Cod. LUBE

074560Q80

FILO TOP 074560Q80F

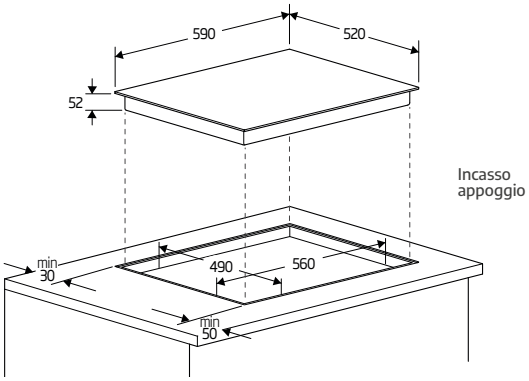

Schemi per incasso filo top da pagina 70

CODICE SAP	CODICE EAN
7757189212	8690842214172

HIC84401

Piano cottura in vetroceramica

80 cm

Da installare esclusivamente su basi predisposte per PC ad induzione.

Timer

CARATTERISTICHE PRINCIPALI

- 4 zone cottura
- Comandi Touch con 9 livelli di potenza
- Blocco display
- Indicatore di accensione/ spegnimento
- Sicurezza extraflusso
- Spegnimento automatico
- Sistema di sicurezza in caso di surriscaldamento
- Indicatore calore residuo
- Installabile filo top
- Potenza: 7,4 kW

	Cod. LUBE
	074562Q94
FILO TOP	074562Q94F

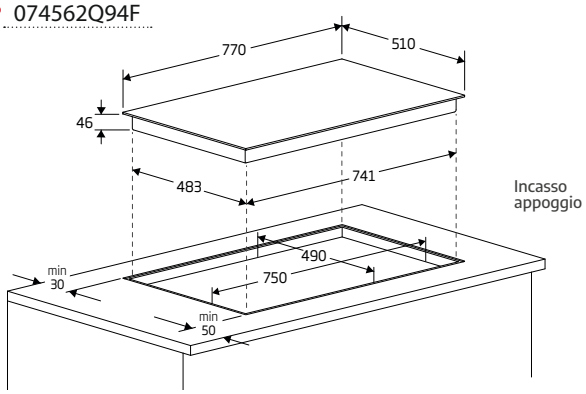

Schemi per incasso filo top da pagina 70

CODICE SAP	CODICE EAN
7756388632	8690842756306

HIC64401

Piano cottura in vetroceramica

60 cm

Da installare esclusivamente su basi predisposte per PC ad induzione.

Timer

CARATTERISTICHE PRINCIPALI

- 4 zone cottura
- Comandi Touch con 9 livelli di potenza
- Blocco display
- Sicurezza extraflusso
- Spegnimento automatico
- Sistema di sicurezza in caso di surriscaldamento
- Indicatore calore residuo
- Installabile filo top
- Potenza: 6,0 kW

	Cod. LUBE
	074560Q01
FILO TOP	074560Q01F

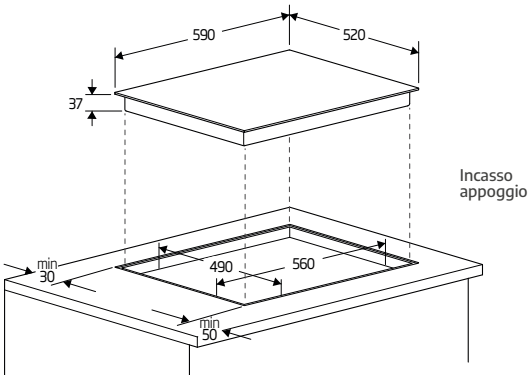

Schemi per incasso filo top da pagina 70

CODICE SAP	CODICE EAN
7756284307	8690842016509

INCASSO FILO TOP

MODELLI: MHII68811NTMTI - HII68811NT - HII64720UF2T - HII64600AFT - HII64203FMT - HII64200MT

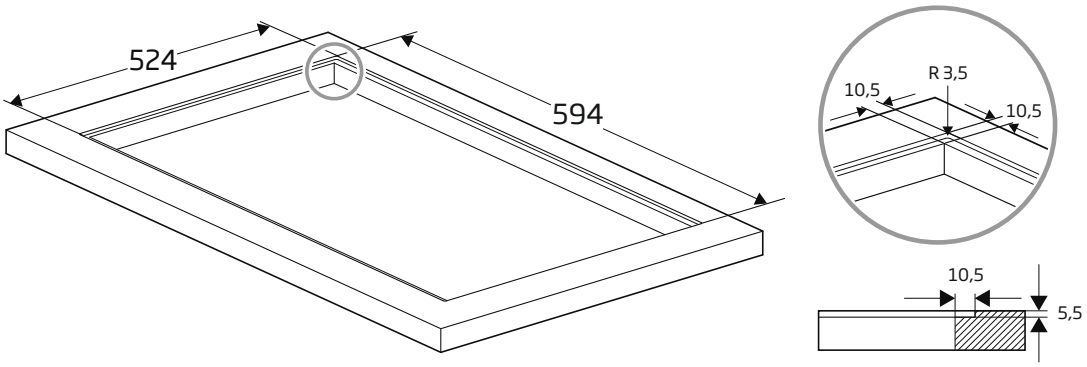

MODELLO: HII74700UF

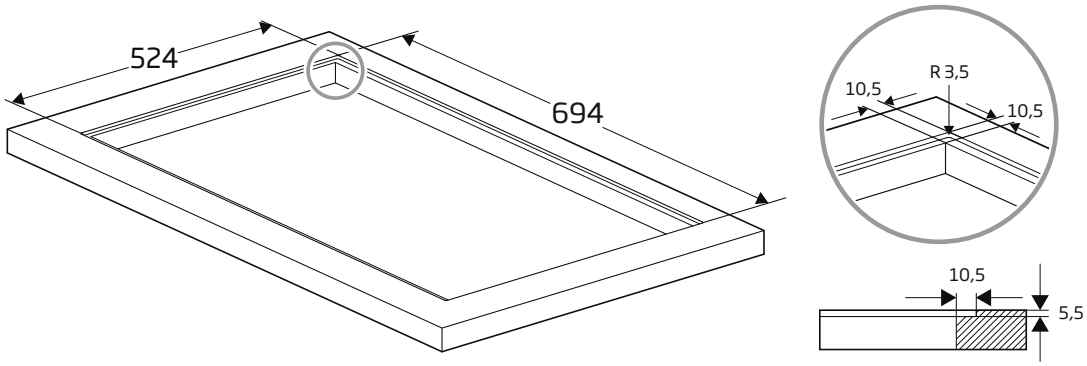

MODELLO: HII84541IFT

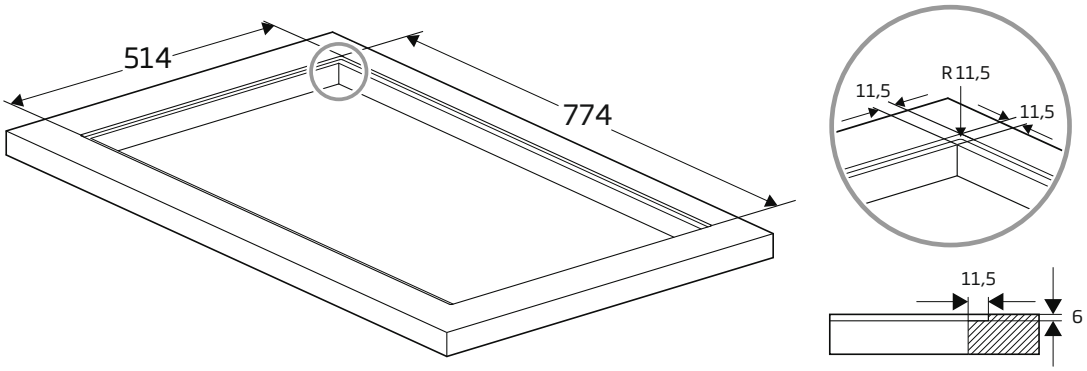

MODELLI: MHII98810NTMT - HII98810NT

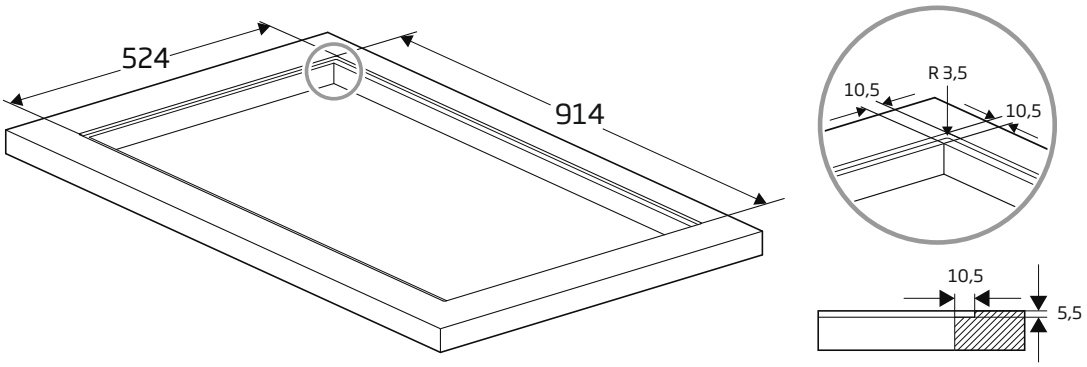

INCASSO FILO TOP

MODELLO: HIXI64700UF

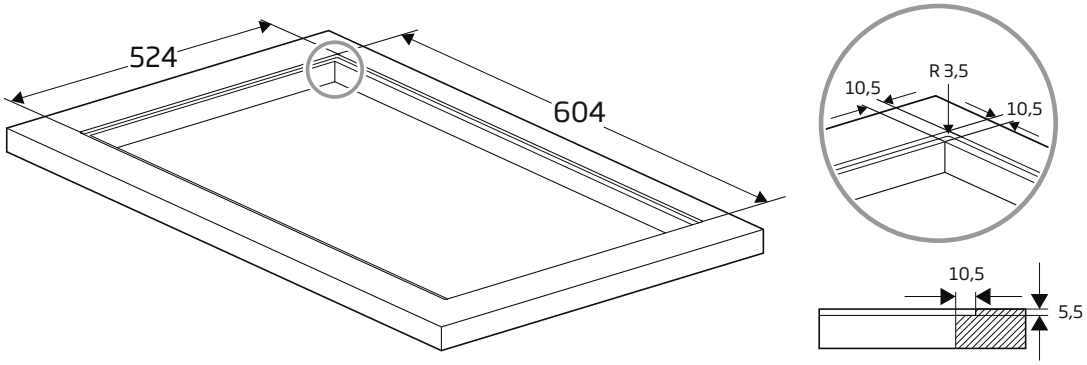

MODELLO: HIXI84700UF

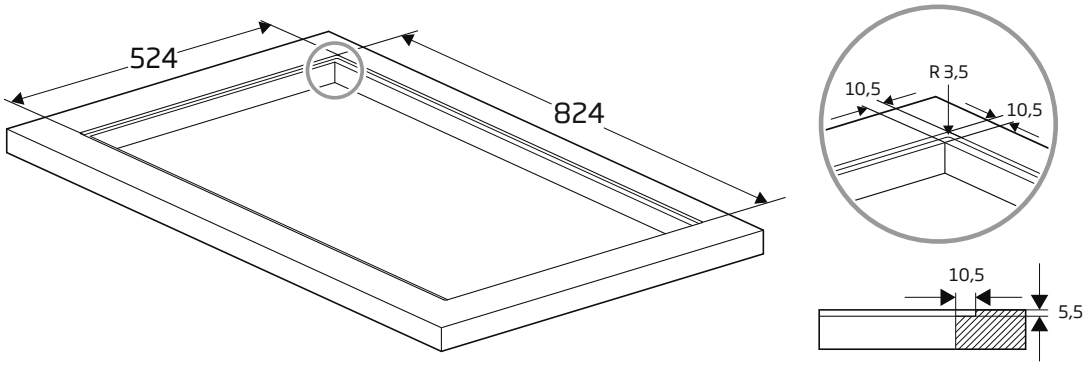

MODELLI: MHII88810NTIMT - HII88810NTI - HII85770UFT

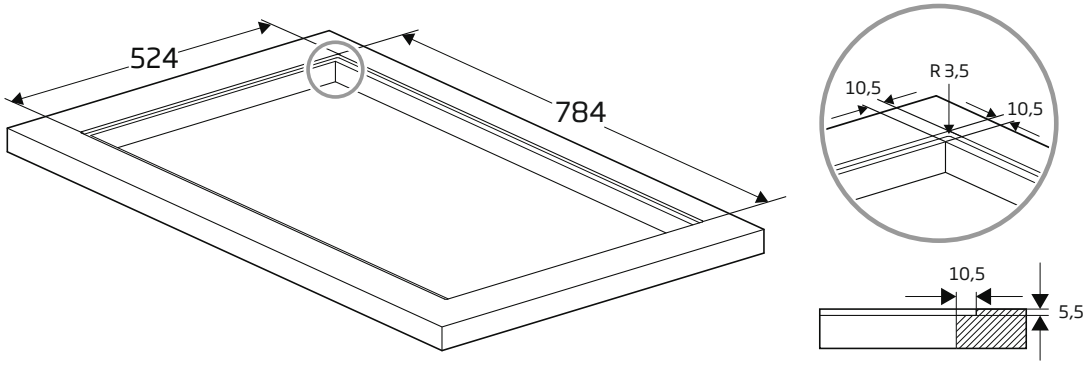

MODELLI: HII64200FMTW - HIC64401

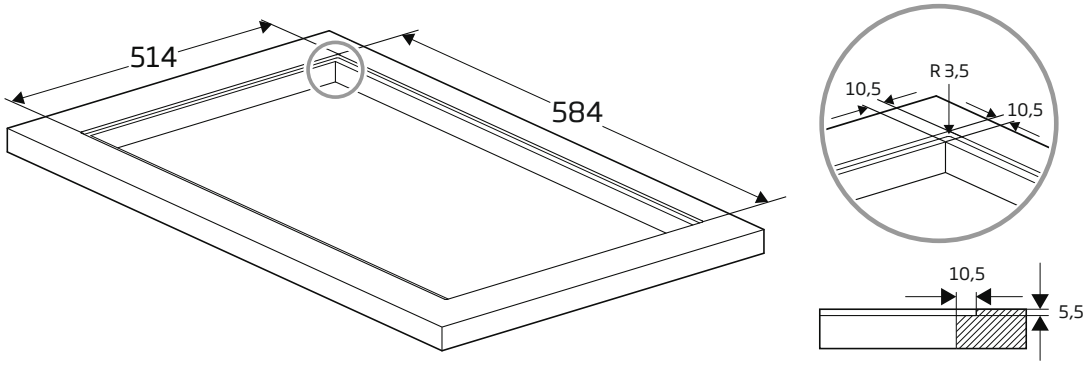

HILW75325SDX

Piano cottura a gas

75 cm

Griglie in ghisa | Doppia corona 5 kW | High efficiency burner | FlameAdjust

CARATTERISTICHE PRINCIPALI

- Cristallo nero con manopole dark inox
- Comandi frontali
- Anteriore sinistro: 1 kW
- Anteriore destro: 1,75 kW
- Posteriore sinistro: 2,9 kW
- Posteriore destro: 1,75 kW
- Centrale: High Power 5 kW
- Accensione elettronica integrata
- Uso di gas naturale G20-20 mbar
- Adattabile a GPL G30-30 mbar
- Potenza: 12,4 kW

Cod. LUBE

074572Q21

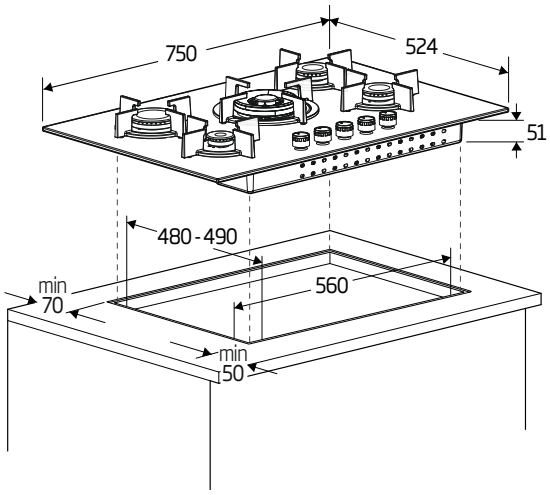

CODICE SAP	CODICE EAN
7763583809	8690842194849

HILG64325SDX

Piano cottura a gas

60 cm

Griglie in ghisa | High efficiency burner | FlameAdjust

CARATTERISTICHE PRINCIPALI

- Cristallo nero con manopole dark inox
- Comandi frontali
- Anteriore sinistro: 1,75 kW
- Anteriore destro: 1 kW
- Posteriore sinistro: 2,9 kW
- Posteriore destro: 1,75 kW
- Accensione elettronica integrata
- Uso di gas naturale G20-20 mbar
- Adattabile a GPL G30-30 mbar
- Potenza: 7,4 kW

Cod. LUBE

074564Q27

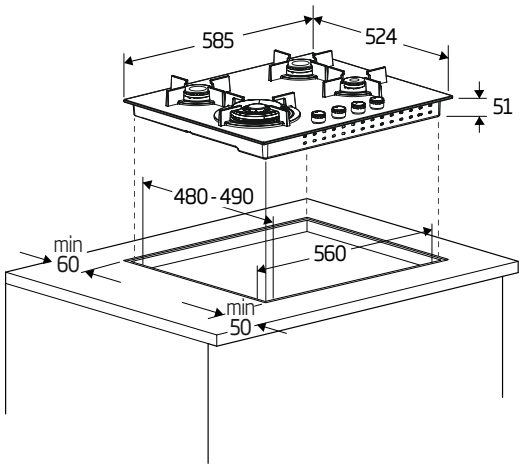

CODICE SAP	CODICE EAN
7702320143	8690842203930

beko

HILL75222S

Piano cottura a gas

75 cm

Griglie in ghisa | Doppia corona 5 kW | High efficiency burner

CARATTERISTICHE PRINCIPALI

- Cristallo nero
- Comandi frontali
- Anteriore centrale: 1 kW
- Anteriore destro: 1,75 kW
- Posteriore centrale: 1,75 kW
- Posteriore destro: 2,9 kW
- Sinistro: High Power 5 kW
- Accensione elettronica integrata
- Uso di gas naturale G20-20 mbar
- Adattabile a GPL G30-30 mbar
- Potenza: 12,4 kW

Cod. LUBE

074572Q20

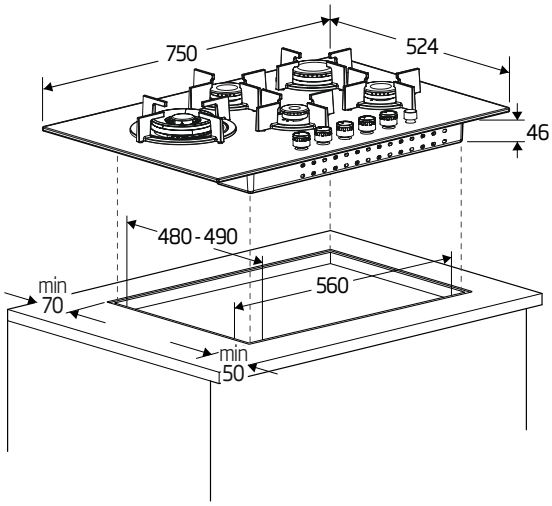

CODICE SAP	CODICE EAN
7712287640	8690842095382

HILW75222S

Piano cottura a gas

75 cm

Griglie in ghisa | Doppia corona 5 kW | High efficiency burner

CARATTERISTICHE PRINCIPALI

- Cristallo nero
- Comandi frontali
- Anteriore sinistro: 1 kW
- Anteriore destro: 1,75 kW
- Posteriore sinistro: 2,9 kW
- Posteriore destro: 1,75 kW
- Centrale: High Power 5 kW
- Accensione elettronica integrata
- Uso di gas naturale G20-20 mbar
- Adattabile a GPL G30-30 mbar
- Potenza: 12,4 kW

Cod. LUBE

074572Q16

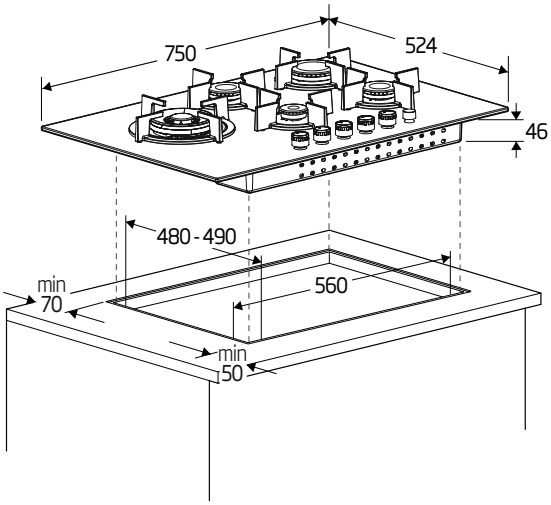

CODICE SAP	CODICE EAN
7712287620	8690842093586

HILG64222S

Piano cottura a gas

60 cm

Griglie in ghisa

High efficiency burner

CARATTERISTICHE PRINCIPALI

- Cristallo nero
- Comandi frontali
- Anteriore sinistro: 1,75 kW
- Anteriore destro: 1 kW
- Posteriore sinistro: 2,9 kW
- Posteriore destro: 1,75 kW
- Accensione elettronica integrata
- Uso di gas naturale G20-20 mbar
- Adattabile a GPL G30-30 mbar
- Dispositivo di sicurezza per assenza di fiamma
- Potenza: 7,4 kW

Cod. LUBE

074564Q14

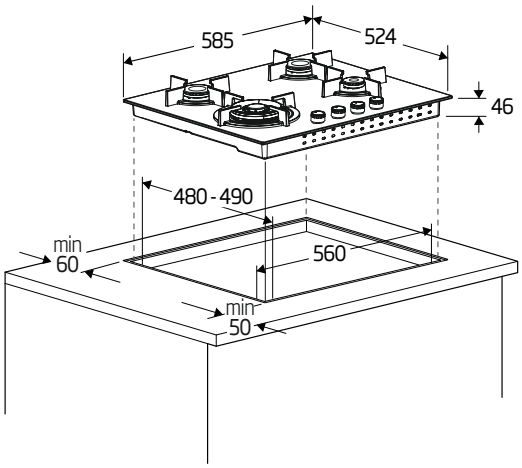

CODICE SAP	CODICE EAN
7757188647	8690842127878

beko

HILW75222SZG

Piano cottura a gas

75 cm

Griglie in ghisa | Doppia corona 5 kW | High efficiency burner

CARATTERISTICHE PRINCIPALI

- Cristallo zara grey
- Comandi frontali
- Anteriore sinistro: 1 kW
- Anteriore destro: 1,75 kW
- Posteriore sinistro: 2,9 kW
- Posteriore destro: 1,75 kW
- Centrale: High Power 5 kW
- Accensione elettronica integrata
- Uso di gas naturale G20-20 mbar
- Adattabile a GPL G30-30 mbar
- Dispositivo di sicurezza per assenza di fiamma
- Potenza: 12,4 kW

Cod. LUBE

074572Q23

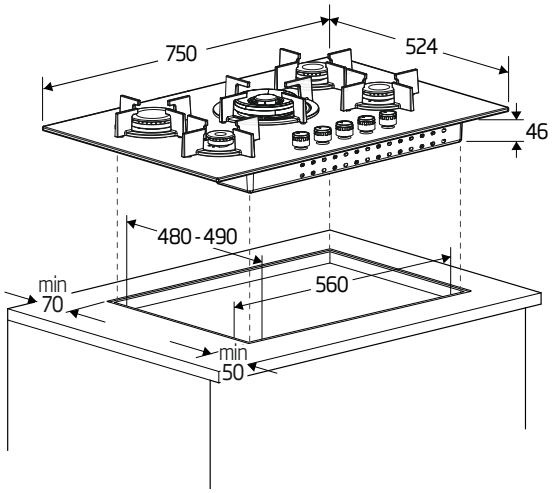

CODICE SAP	CODICE EAN
7712287623	8690842203831

HILW75222SW

Piano cottura a gas

75 cm

Griglie in ghisa | Doppia corona 5 kW | High efficiency burner

CARATTERISTICHE PRINCIPALI

- Cristallo bianco
- Comandi frontali
- Anteriore sinistro: 1 kW
- Anteriore destro: 1,75 kW
- Posteriore sinistro: 2,9 kW
- Posteriore destro: 1,75 kW
- Centrale: High Power 5 kW
- Accensione elettronica integrata
- Uso di gas naturale G20-20 mbar
- Adattabile a GPL G30-30 mbar
- Potenza: 12,4 kW

Cod. LUBE

074572Q22

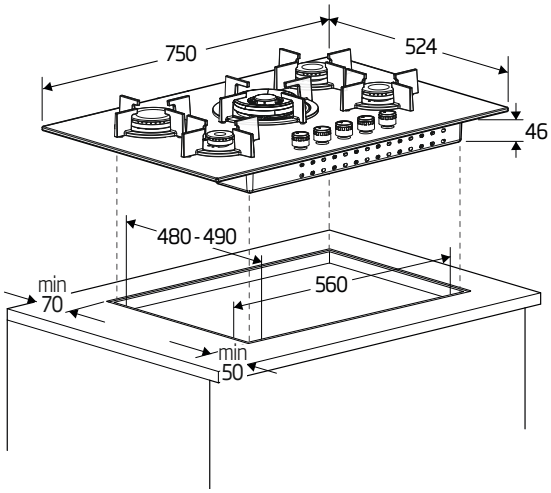

CODICE SAP	CODICE EAN
7712287622	8690842203848

HILG64222SZG

Piano cottura a gas

60 cm

Griglie in ghisa

High efficiency burner

CARATTERISTICHE PRINCIPALI

- Cristallo zara grey
- Comandi frontali
- Anteriore sinistro: 1,75 kW
- Anteriore destro: 1 kW
- Posteriore sinistro: 2,9 kW
- Posteriore destro: 1,75 kW
- Accensione elettronica integrata
- Uso di gas naturale G20-20 mbar
- Adattabile a GPL G30-30 mbar
- Potenza: 7,4 kW

Cod. LUBE

074564Q28

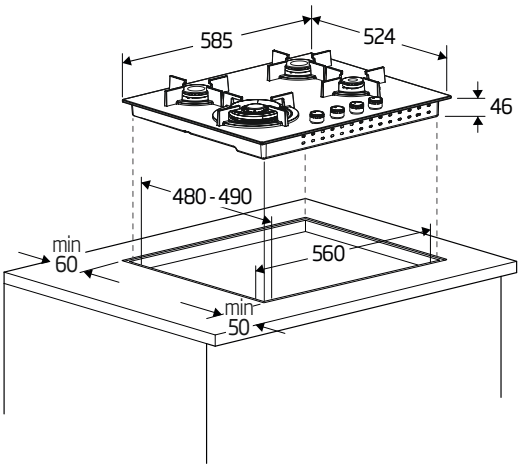

CODICE SAP	CODICE EAN
7763586719	8690842128110

HILG64222SW

Piano cottura a gas

60 cm

Griglie in ghisa

High efficiency burner

CARATTERISTICHE PRINCIPALI

- Cristallo bianco
- Comandi frontali
- Anteriore sinistro: 1,75 kW
- Anteriore destro: 1 kW
- Posteriore sinistro: 2,9 kW
- Posteriore destro: 1,75 kW
- Accensione elettronica integrata
- Uso di gas naturale G20-20 mbar
- Adattabile a GPL G30-30 mbar
- Dispositivo di sicurezza per assenza di fiamma
- Potenza: 7,4 kW

Cod. LUBE

074564Q29

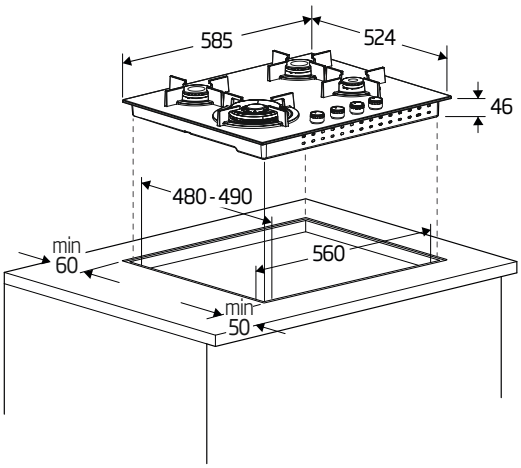

CODICE SAP	CODICE EAN
7763586723	8690842128004

beko

HIML95225SXE

Piano cottura a gas

90 cm

GARANZIA 5 ANNI GRATUITA

Griglie in ghisa

Doppia corona

CARATTERISTICHE PRINCIPALI

- Acciao Inox
- Comandi frontali
- Anteriore centrale: 1,75 kW
- Anteriore destro: 1 kW
- Posteriore centrale: 1,75 kW
- Posteriore destro: 2,9 kW
- Sinistro: 3,8 kW
- Accensione elettronica integrata
- Uso di gas naturale G20-20 mbar
- Adattabile a GPL G30-30 mbar
- Dispositivo di sicurezza per assenza di fiamma

Cod. LUBE

075094Q41

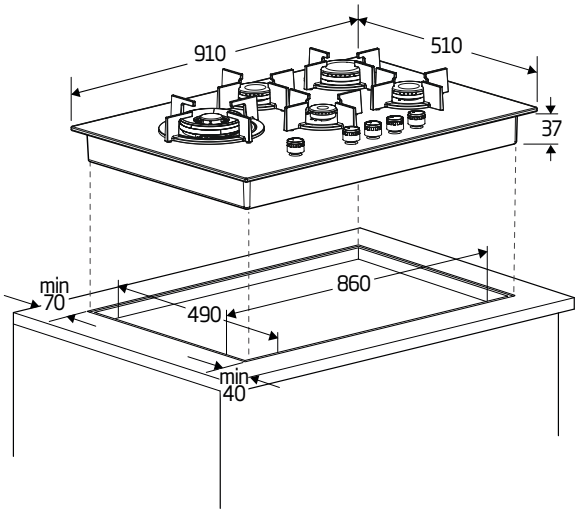

CODICE SAP	CODICE EAN
8860873200	8690842129551

HIAL75226SXE

Piano cottura a gas

75 cm

GARANZIA 5 ANNI GRATUITA

Griglie in ghisa

Doppia corona 5 kW

High efficiency burner

FlameAdjust

CARATTERISTICHE PRINCIPALI

- Acciaio Inox
- Comandi frontali
- Anteriore centrale: 1 kW
- Anteriore destro: 1,75 kW
- Posteriore centrale: 1,75 kW
- Posteriore destro: 2,9 kW
- Sinistro: High Power 5 kW
- Trattamento PractiClean®
- Accensione elettronica integrata
- Uso di gas naturale G20-20 mbar
- Adattabile a GPL G30-30 mbar
- Dispositivo di sicurezza per assenza di fiamma
- Potenza: 12,4 kW

Cod. LUBE

075083Q4D

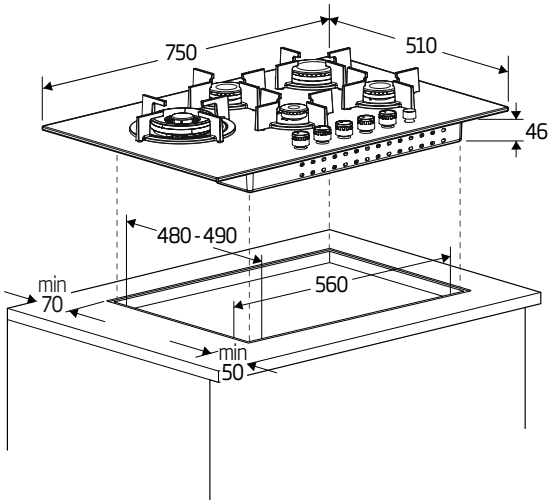

CODICE SAP	CODICE EAN
7751688394	8690842526619

HIAW75226SXE

Piano cottura a gas

75 cm

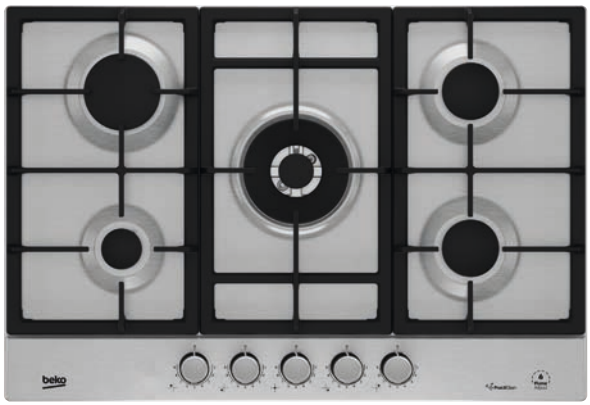

Griglie in ghisa

Doppia corona 5 kW

High efficiency burner

FlameAdjust

CARATTERISTICHE PRINCIPALI

- Acciaio Inox
- Comandi frontali
- Anteriore sinistro: 1 kW
- Anteriore destro: 1,75 kW
- Posteriore sinistro: 2,9 kW
- Posteriore destro: 1,75 kW
- Centrale: High Power 5 kW
- Trattamento PractiClean®
- Accensione elettronica integrata
- Uso di gas naturale G20-20 mbar
- Adattabile a GPL G30-30 mbar
- Dispositivo di sicurezza per assenza di fiamma
- Potenza: 12,4 kW

Cod. LUBE

075083Q4C

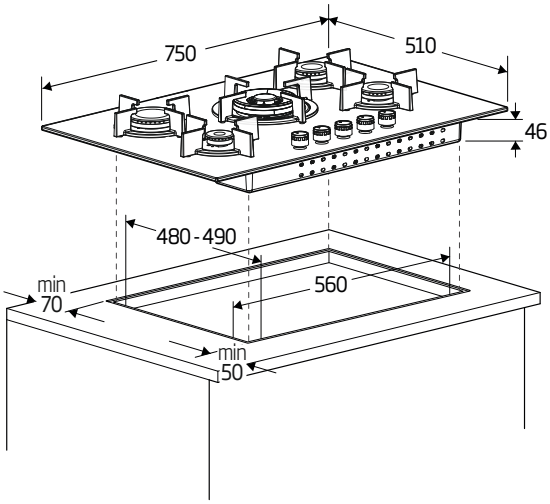

CODICE SAP	CODICE EAN
7751688395	8690842526602

HIAL75224SXE

Piano cottura a gas

75 cm

Doppia corona

High efficiency burner

CARATTERISTICHE PRINCIPALI

- Acciaio Inox
- Comandi frontali
- Anteriore centrale: 1 kW
- Anteriore destro: 1,75 kW
- Posteriore centrale: 1,75 kW
- Posteriore destro: 2,9 kW
- Sinistro: Wok 3,3 kW
- Trattamento PractiClean®
- Griglie smaltate
- Accensione elettronica integrata
- Uso di gas naturale G20-20 mbar
- Adattabile a GPL G30-30 mbar
- Dispositivo di sicurezza per assenza di fiamma
- Potenza: 10,7 kW

Cod. LUBE

075084Q44

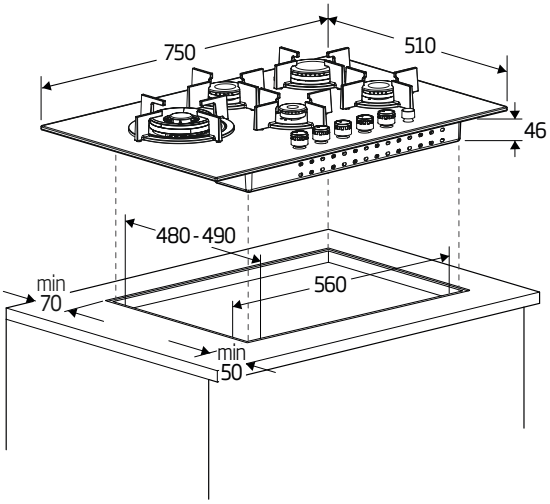

CODICE SAP	CODICE EAN
7751688396	8690842526596

beko

HIAW75224SXE

Piano cottura a gas

75 cm

GARANZIA 5 ANNI GRATUITA

Doppia corona

High efficiency burner

CARATTERISTICHE PRINCIPALI

- Acciaio Inox
- Comandi frontali
- Anteriore sinistro: 1 kW
- Anteriore destro: 1,75 kW
- Posteriore sinistro: 2,9 kW
- Posteriore destro: 1,75 kW
- Centrale: 3,3 kW
- Trattamento PractiClean®
- Griglie smaltate
- Accensione elettronica integrata
- Uso di gas naturale G20-20 mbar
- Adattabile a GPL G30-30 mbar
- Dispositivo di sicurezza per assenza di fiamma
- Potenza: 10,7 kW

Cod. LUBE

075084Q42

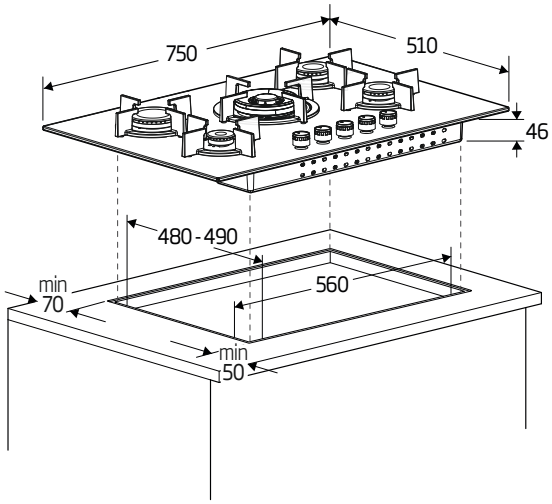

CODICE SAP	CODICE EAN
7751688397	8690842526589

HIAW64226SXE

Piano cottura a gas

60 cm

GARANZIA 5 ANNI GRATUITA

Griglie in ghisa

Doppia corona

High efficiency burner

FlameAdjust

CARATTERISTICHE PRINCIPALI

- Acciaio Inox
- Comandi frontali
- Anteriore sinistro: 3,3 kW
- Anteriore destro: 1 kW
- Posteriore sinistro: 1,75 kW
- Posteriore destro: 1,75 kW
- Trattamento PractiClean®
- Accensione elettronica integrata
- Uso di gas naturale G20-20 mbar
- Adattabile a GPL G30-30 mbar
- Potenza: 7,8 kW

Cod. LUBE

075067Q33

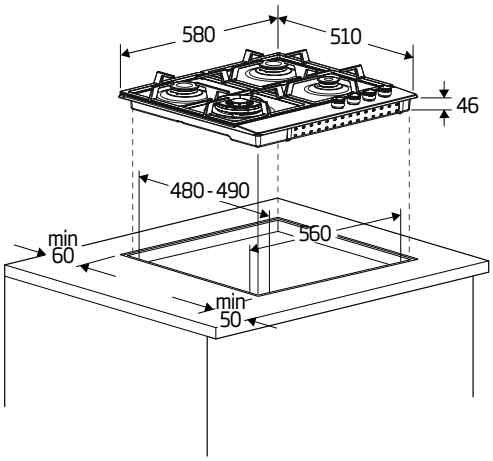

CODICE SAP	CODICE EAN
7751688391	8690842526527

HIAW64224SXE

Piano cottura a gas

60 cm

Doppia corona

High efficiency burner

CARATTERISTICHE PRINCIPALI

- Acciaio Inox
- Comandi frontali
- Anteriore sinistro: 3,3 kW
- Anteriore destro: 1 kW
- Posteriore sinistro: 1,75 kW
- Posteriore destro: 1,75 kW
- Centrale: High Power 5 kW
- Trattamento PractiClean®
- Griglie smaltate
- Accensione elettronica integrata
- Uso di gas naturale G20-20 mbar
- Adattabile a GPL G30-30 mbar
- Dispositivo di sicurezza per assenza di fiamma
- Potenza: 7,8 kW

Cod. LUBE

075065Q26

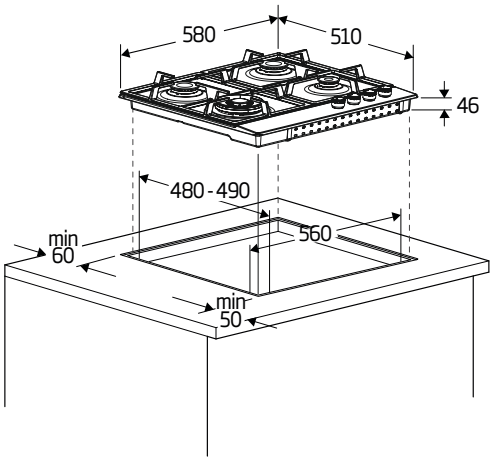

CODICE SAP	CODICE EAN
7750188371	8690842526510

HIAG64224SXE

Piano cottura a gas

60 cm

High efficiency burner

CARATTERISTICHE PRINCIPALI

- Acciaio Inox
- Comandi frontali
- Anteriore sinistro: 1,75 kW
- Anteriore destro: 1 kW
- Posteriore sinistro: 2,9 kW
- Posteriore destro: 1,75 kW
- Trattamento PractiClean®
- Griglie smaltate
- Accensione elettronica integrata
- Uso di gas naturale G20-20 mbar
- Adattabile a GPL G30-30 mbar
- Dispositivo di sicurezza per assenza di fiamma
- Potenza: 7,4 kW

Cod. LUBE

075065Q32

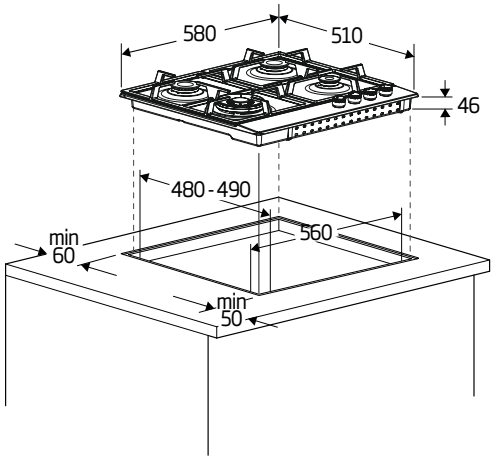

CODICE SAP	CODICE EAN
7751688398	8690842526565

HIGG641C3SX

Piano cottura a gas

60 cm

GARANZIA 5 ANNI GRATUITA

CARATTERISTICHE PRINCIPALI

- Acciaio Inox
- Comandi laterali
- Anteriore sinistro: 2,9 kW
- Anteriore destro: 1 kW
- Posteriore sinistro: 2 kW
- Posteriore destro: 2 kW
- Griglie smaltate
- Accensione elettronica integrata
- Uso di gas naturale G20-20 mbar
- Adattabile a GPL G30-30 mbar
- Dispositivo di sicurezza per assenza di fiamma
- Potenza: 7,9 kW

Cod. LUBE

075065Q54

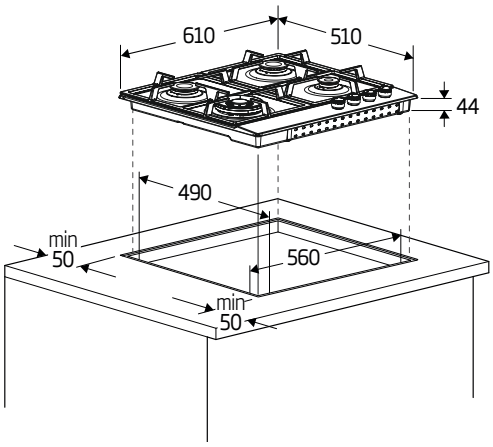

CODICE SAP	CODICE EAN
7754783861	8690842399541

HIGG64123SB

Piano cottura a gas

60 cm

CARATTERISTICHE PRINCIPALI

- Finitura nera
- Comandi laterali
- Anteriore sinistro: 2,9 kW
- Anteriore destro: 1 kW
- Posteriore sinistro: 2 kW
- Posteriore destro: 2 kW
- Griglie smaltate
- Accensione elettronica integrata
- Uso di gas naturale G20-20 mbar
- Adattabile a GPL G30-30 mbar
- Dispositivo di sicurezza per assenza di fiamma
- Potenza: 7,8 kW

Cod. LUBE

075165Q56

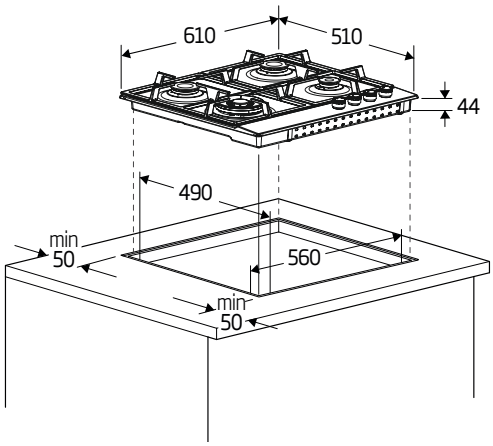

CODICE SAP	CODICE EAN
7754788376	8690842399473

HIGG64123SW

Piano cottura a gas

60 cm

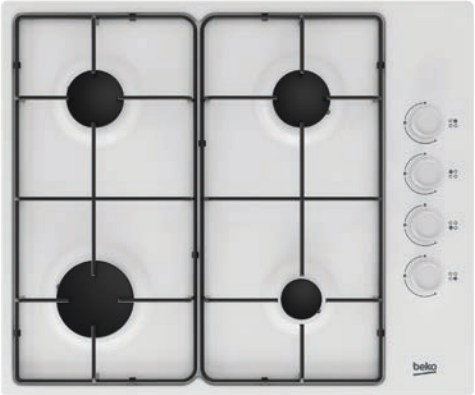

CARATTERISTICHE PRINCIPALI

- Finitura bianca
- Comandi laterali
- Anteriore sinistro: 2,9 kW
- Anteriore destro: 1 kW
- Posteriore sinistro: 2 kW
- Posteriore destro: 2 kW
- Griglie smaltate
- Accensione elettronica integrata
- Uso di gas naturale G20-20 mbar
- Adattabile a GPL G30-30 mbar
- Dispositivo di sicurezza per assenza di fiamma
- Potenza: 7,8 kW

Cod. LUBE

075165Q57

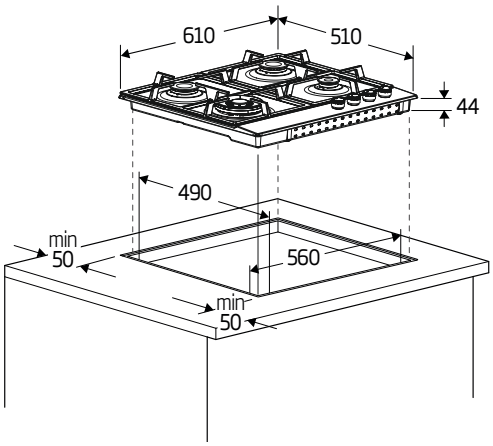

CODICE SAP	CODICE EAN
7769987612	8690842399527

beko

HIGM64123SX

Piano cottura misto

60 cm

CARATTERISTICHE PRINCIPALI

- Acciaio Inox
- Comandi laterali
- Anteriore sinistro: 2,9 kW
- Anteriore destro: 1 kW
- Posteriore sinistro (piastra elettrica): Ø145mm – 1 kW
- Posteriore destro: 2 Kw
- Griglie smaltate
- Accensione elettronica integrata
- Uso di gas naturale G20-20 mbar
- Adattabile a GPL G30-30 mbar
- Dispositivo di sicurezza per assenza di fiamma
- Potenza: 5,9 kW
- Potenza elettrica: 1 kW

Cod. LUBE

075064Q66

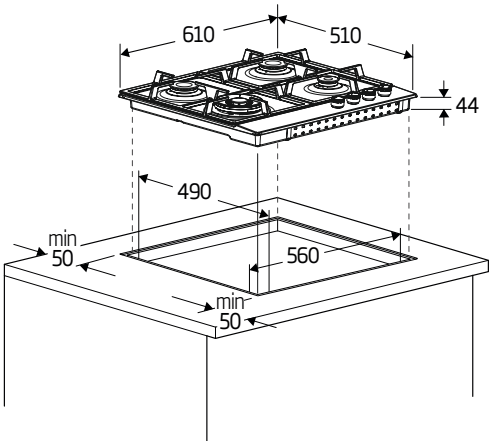

CODICE SAP	CODICE EAN
7768588357	8690842399503

HIGE64100X

Piano cottura elettrico

60 cm

CARATTERISTICHE PRINCIPALI

- Acciaio Inox
- Comandi laterali
- Anteriore sinistro: Ø180mm – 1,5 kW
- Anteriore destro: Ø145mm – 1 kW
- Posteriore sinistro: Ø145mm – 1 kW
- Posteriore destro: Ø180mm – 1,5 kW
- 4 zone di cottura
- 6 livelli di cottura
- Potenza elettrica: 6 kW

Cod. LUBE

075062Q60

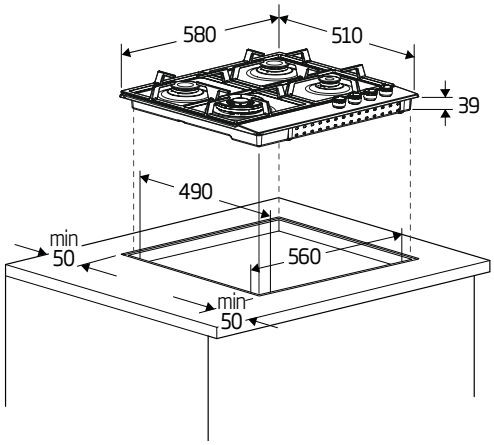

CODICE SAP	CODICE EAN
7768687652	8690842535031

HIAW75224SAVR

Piano cottura a gas

75 cm

Doppia corona
5 kW

High efficiency
burner

CARATTERISTICHE PRINCIPALI

- Finitura avena
- Comandi frontali
- Anteriore sinistro: 1 kW
- Anteriore destro: 1,75 kW
- Posteriore sinistro: 2,9 kW
- Posteriore destro: 1,75 kW
- Centrale: 5 kW
- Griglie smaltate
- Accensione elettronica integrata
- Uso di gas naturale G20-20 mbar
- Adattabile a GPL G30-30 mbar
- Dispositivo di sicurezza per assenza di fiamma
- Potenza: 12,4 kW

Cod. LUBE

075182Q73

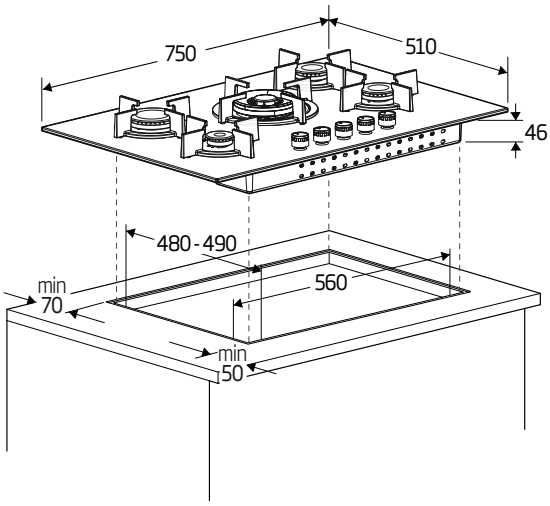

CODICE SAP	CODICE EAN
7751688330	8690842685460

HIAW75224SAR

Piano cottura a gas

75 cm

Doppia corona
5 kW

High efficiency
burner

CARATTERISTICHE PRINCIPALI

- Finitura antracite
- Comandi frontali
- Anteriore sinistro: 1 kW
- Anteriore destro: 1,75 kW
- Posteriore sinistro: 2,9 kW
- Posteriore destro: 1,75 kW
- Centrale: 5 kW
- Griglie smaltate
- Accensione elettronica integrata
- Uso di gas naturale G20-20 mbar
- Adattabile a GPL G30-30 mbar
- Dispositivo di sicurezza per assenza di fiamma
- Potenza: 12,4 kW

Cod. LUBE

075182Q74

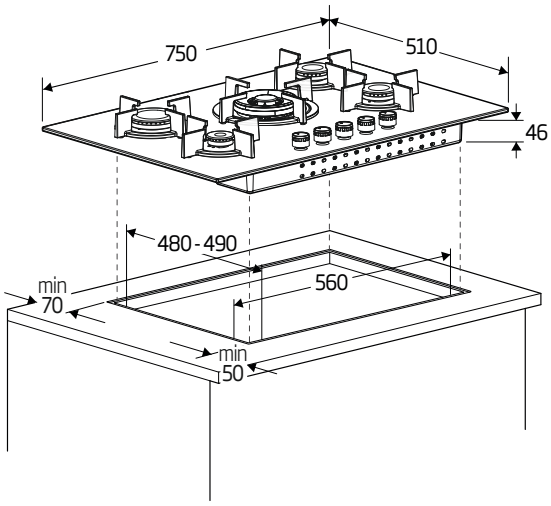

CODICE SAP	CODICE EAN
7751688339	8690842685453

beko

HIAG64224SAVR

Piano cottura a gas

60 cm

High efficiency burner

CARATTERISTICHE PRINCIPALI

- Finitura avena
- Comandi frontali
- Anteriore sinistro: 1,75 kW
- Anteriore destro: 1 kW
- Posteriore sinistro: 2,9 kW
- Posteriore destro: 1,75 kW
- Griglie smaltate
- Accensione elettronica integrata
- Uso di gas naturale G20-20 mbar
- Adattabile a GPL G30-30 mbar
- Potenza: 7,4 kW

Cod. LUBE

075165Q70

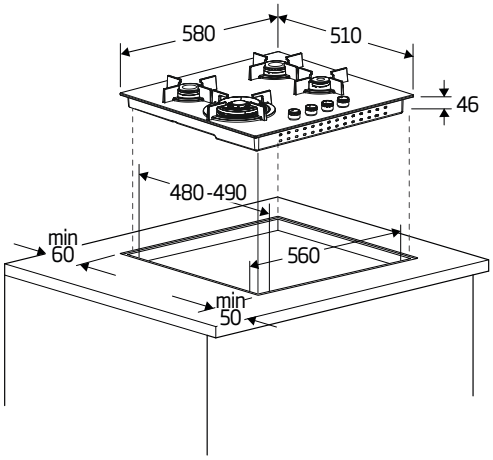

CODICE SAP	CODICE EAN
7751688329	8690842685446

HIAG64224SAR

Piano cottura a gas

60 cm

High efficiency burner

CARATTERISTICHE PRINCIPALI

- Finitura antracite
- Comandi frontali
- Anteriore sinistro: 1,75 kW
- Anteriore destro: 1 kW
- Posteriore sinistro: 2,9 kW
- Posteriore destro: 1,75 kW
- Griglie smaltate
- Accensione elettronica integrata
- Uso di gas naturale G20-20 mbar
- Adattabile a GPL G30-30 mbar
- Potenza: 7,4 kW

Cod. LUBE

075165Q71

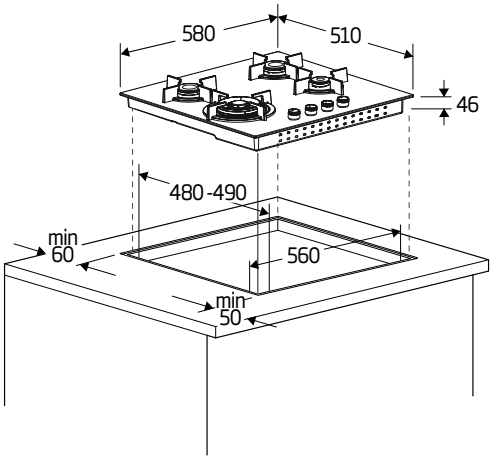

CODICE SAP	CODICE EAN
7751688328	8690842685491

HDMI32400DT

Piano cottura a induzione

30 cm

Booster

CARATTERISTICHE PRINCIPALI

- Nero
- Comandi Touch control
- 9 livelli di cottura
- Anteriore: Ø160mm – 1,4 kW
- Posteriore: Ø200mm – 2,3/3,0 kW
- Riconoscimento automatico di pentole e padelle
- Dispositivo sicurezza bambini
- Indicatore calore residuo
- Sicurezza extraflusso
- Spegnimento automatico
- Potenza: 3,6 kW

Cod. LUBE

0749702

Da installare esclusivamente su basi predisposte per PC ad induzione.

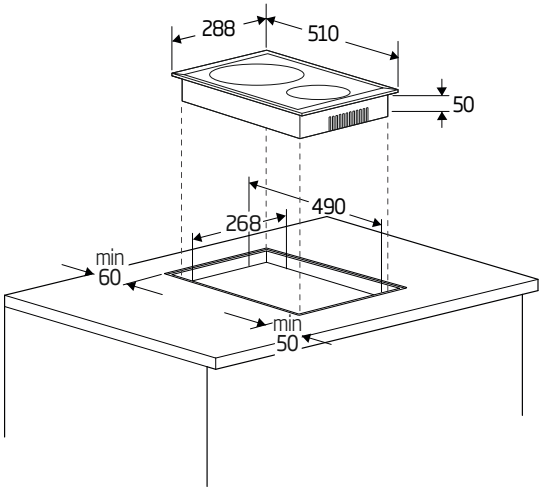

CODICE SAP	CODICE EAN
7787087601	8690842030758

HDCC32200X

Piano cottura in vetroceramica

30 cm

CARATTERISTICHE PRINCIPALI

- Cornice inox
- Comandi frontali
- Anteriore: Ø140mm – 1,2 KW
- Posteriore: Ø180mm – 1,7 KW
- Potenza: 2,9 kW

Cod. LUBE

0749705

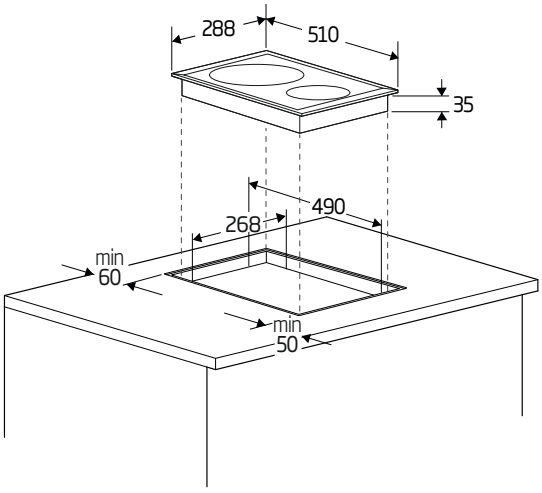

CODICE SAP	CODICE EAN
7724020201	8690842347573

beko

HDCE32201X

Piano cottura elettrico

30 cm

CARATTERISTICHE PRINCIPALI

- Comandi frontali
- Anteriore: Ø145mm – 1,5 KW
- Posteriore: Ø180mm – 2 KW
- 6 livelli di cottura
- Potenza: 3,5 kW

Cod. LUBE

0749707

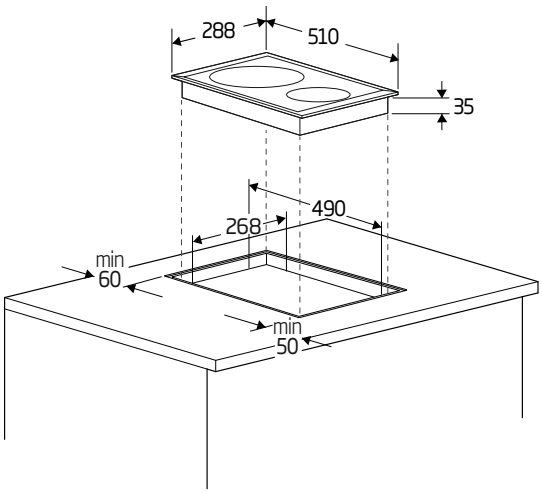

CODICE SAP	CODICE EAN
7724086001	8690842347610

HDCG32220FX

Piano cottura a gas

30 cm

CARATTERISTICHE PRINCIPALI

- Comandi frontali
- Anteriore: 1 kW
- Posteriore: 2,9 kW
- Griglie smaltate
- Accensione elettronica integrata
- Uso di gas naturale G20-20 mbar
- Adattabile a GPL G30-30 mbar
- Dispositivo di sicurezza per assenza di fiamma
- Potenza: 3,9 kW

Cod. LUBE

0749703

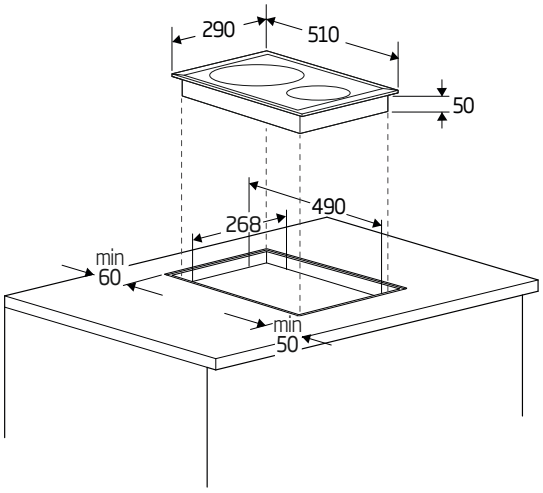

CODICE SAP	CODICE EAN
7725588304	8690842347955

SCHEMA DA INCASSO PER PIANI COTTURA DOMINO MONTATI IN SEQUENZA

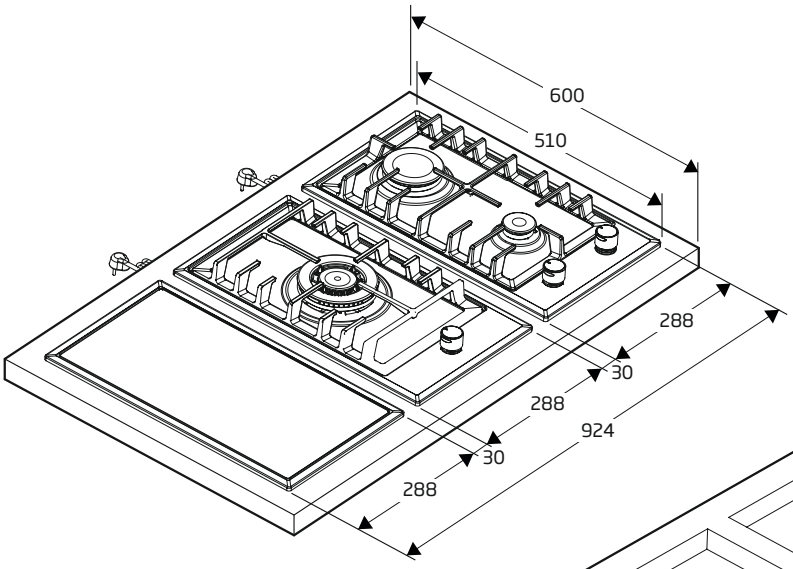

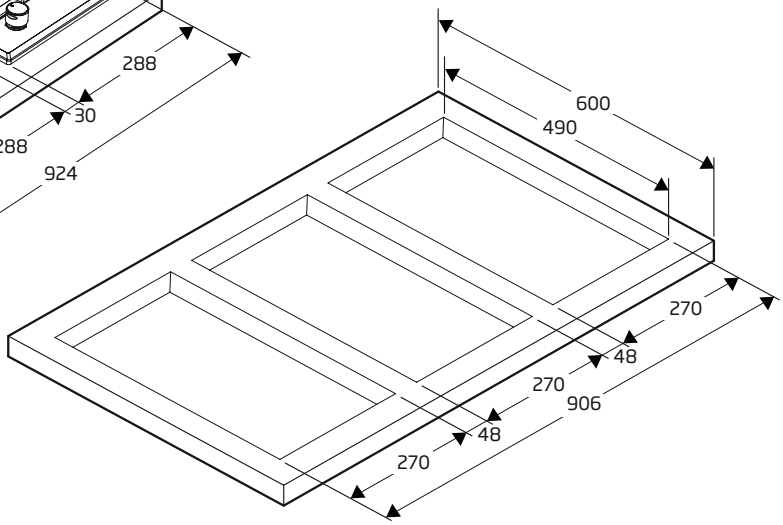

SOLUZIONI BRILLANTI PER LAVAGGI IMPECCABILI.

La lavastoviglie Beko unisce efficienza energetica a ottime prestazioni di lavaggio, rispondendo in modo completo alle esigenze di sostenibilità e pulizia avanzata. Il nostro impatto sulla sostenibilità ambientale è legato a specifiche tecnologie. Grazie alla **tecnologia AutoDose,** infatti, dosando automaticamente detergente e brillantante in base al tipo di lavaggio, vengono ridotti gli sprechi e si contribuisce a diminuire l'inquinamento delle acque. Inoltre, la classe energetica A assicura una notevole riduzione dei consumi, mentre il **sistema EcoFocus** ottimizza il processo di asciugatura **risparmiando fino al 25% di energia:** il calore viene concentrato direttamente sulla superficie delle stoviglie, evitando dispersioni all'interno del cestello. A completare l'attenzione al risparmio, **la funzione SelfDry® facilita la circolazione** dell'aria grazie all'apertura automatica della porta al termine del ciclo, migliorando le prestazioni di asciugatura fino a triplicarle rispetto ai sistemi tradizionali.

Sul fronte delle performance di lavaggio, l'irroratore rotante a tre bracci **CornerIntense™ garantisce una pulizia** profonda raggiungendo ogni angolo del cestello, eliminando la necessità di prelavaggi anche per pentole e stoviglie molto sporche. La **tecnologia DeepWash** è invece studiata appositamente per assicurare un trattamento intensivo a bottiglie, biberon, caraffe e bicchieri lunghi, offrendo risultati impeccabili anche per gli oggetti più difficili da trattare. **Questa combinazione di innovazioni rende la lavastoviglie Beko la scelta ideale per chi desidera coniugare sostenibilità ambientale e prestazioni avanzate, adattandosi a qualsiasi esigenza di lavaggio.**

04

FAI LA SCELTA GIUSTA, SCEGLI LA FLESSIBILITÀ.

METODI DI
INSTALLAZIONE

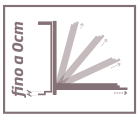

SLIDEFIT+

Il sistema Slidefit+ consente l'utilizzo di ante di lunghezza superiore, fino a 80 cm, garantendo un adattamento ottimale in fase di apertura e chiusura. Questa tecnologia avanzata permette inoltre di ridurre l'altezza dello zoccolo fino a 0 cm, assicurando un'integrazione perfetta dell'elettrodomestico nelle cucine con linee minimaliste e senza spazi vuoti alla base. Tale configurazione non solo migliora l'estetica della cucina, ma ottimizza anche lo sfruttamento dello spazio disponibile, offrendo maggiore libertà progettuale.

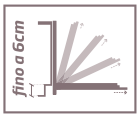

SLIDEFIT

L'innovativo sistema di scorrimento dell'anta consente al pannello frontale di muoversi sopra la porta della lavastoviglie durante l'apertura. Questa soluzione meccanica avanzata permette di minimizzare lo spazio necessario sotto l'apparecchio, riducendo l'altezza dello zoccolo fino a soli 6 cm. In questo modo si ottiene una maggiore flessibilità, favorendo l'integrazione del modulo in cucine con zoccoli di altezza ridotta senza compromettere la stabilità o l'estetica complessiva della composizione.

LAVASTOVIGLIE CON CERNIERE RINFORZATE 9-12 KG

La soluzione ideale per cucine da 75 cm

Scopri la nuova generazione di lavastoviglie con cerniere rinforzate, ideali per chi cerca affidabilità, durata e adattabilità. Questo modello innovativo è progettato per supportare anche le ante più pesanti dai 9 ai 12kg, con un design strutturato per integrarsi perfettamente in cucine con moduli di larghezza da 75 cm, ampliando le possibilità di gestione dei tuoi spazi.

beko

BDIN38562C

Lavastoviglie a **scomparsa totale**
da **60 cm** con anta 9-12kg

SlideFit 9-12 kg

Tecnologia CornerIntense™

Apertura porta automatica SelfDry®

Motore ProSmart™ Inverter

CARATTERISTICHE PRINCIPALI

- 15 coperti
- 8 programmi e 5 temperature di lavaggio
- Terzo cestello
- Partenza ritardata fino a 24h
- Consumo di acqua: 9,9 L
- Rumorosità: 42 dBA

Cod. LUBE
077540Q69

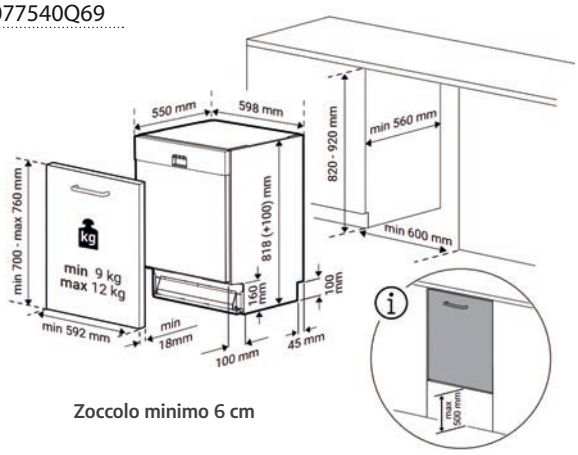

Zoccolo minimo 6 cm

CODICE SAP	CODICE EAN
7604792077	8690842657702

BDIN386E4AD

Lavastoviglie a **scomparsa totale**
da **60 cm**

Autodose

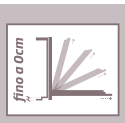

SlideFit+

Illuminazione interna

Motore ProSmart™ Inverter

CARATTERISTICHE PRINCIPALI

- 16 coperti
- 8 programmi e 5 temperature di lavaggio
- Terzo cestello
- Tecnologia CornerIntense™
- DeepWash
- Consumo di acqua: 9,5 L
- Rumorosità: 40 dBA

Cod. LUBE
077540Q63

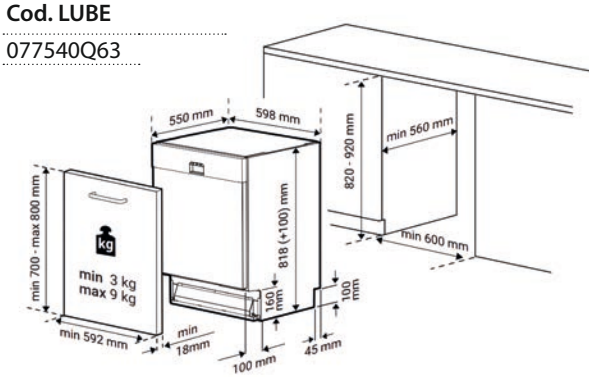

Zoccolo minimo 0 cm

N.b. Non inseribile con ante estetica 2 cestoni modulistica h 84

CODICE SAP	CODICE EAN
7658304177	8690842509735

BDIN38561C

Lavastoviglie a **scomparsa totale**
da **60 cm**

SlideFit

Tecnologia CornerIntense™

Apertura porta automatica SelfDry®

Motore ProSmart™ Inverter

CARATTERISTICHE PRINCIPALI

- 15 coperti
- 8 programmi e 5 temperature di lavaggio
- Terzo cestello
- Tecnologia CornerIntense™
- Partenza ritardata fino a 24h
- Consumo di acqua: 9,9 L
- Rumorosità: 42 dBA

Cod. LUBE
077540Q64

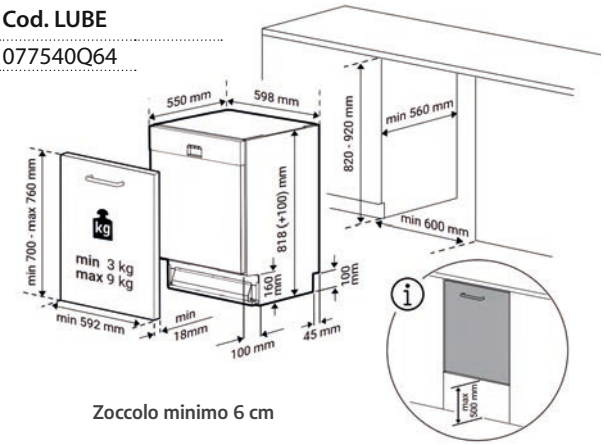

Zoccolo minimo 6 cm

N.b. Non inseribile con ante estetica 2 cestoni modulistica h 84

CODICE SAP	CODICE EAN
7697002077	8690842638466

BDIN38645D

Lavastoviglie a **scomparsa totale**
da **60 cm**

SlideFit

Illuminazione interna

DeepWash

Motore ProSmart™ Inverter

CARATTERISTICHE PRINCIPALI

- 16 coperti
- 8 programmi e 5 temperature di lavaggio
- Terzo cestello
- Tecnologia CornerIntense™
- Consumo di acqua: 9,5 L
- Rumorosità: 42 dBA

Cod. LUBE
077540Q62

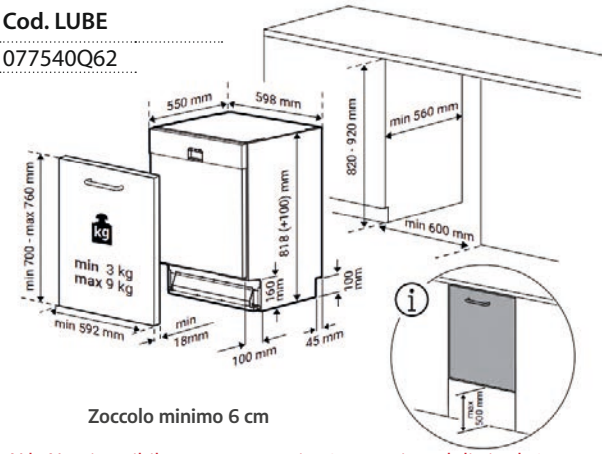

Zoccolo minimo 6 cm

N.b. Non inseribile con ante estetica 2 cestoni modulistica h 84

CODICE SAP	CODICE EAN
7628502677	8690842466847

beko

BDIN36532

Lavastoviglie a **scomparsa totale**
da **60 cm**

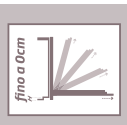

SlideFit+

Apertura porta automatica SelfDry®

CARATTERISTICHE PRINCIPALI

- 15 coperti
- 6 programmi e 5 temperature di lavaggio
- Terzo cestello flessibile
- Partenza ritardata fino a 24h
- Consumo di acqua: 9,9 L
- Rumorosità: 45 dBA

Cod. LUBE

077540Q65

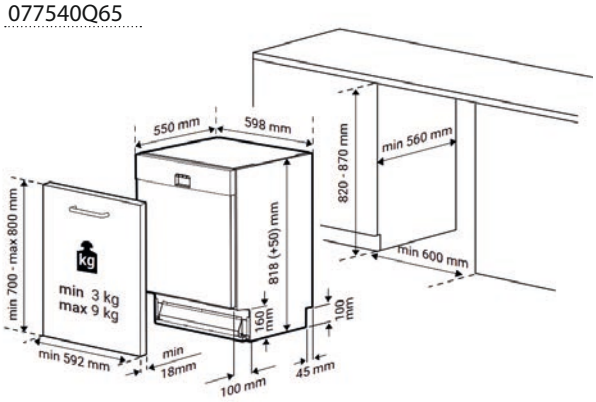

Zoccolo minimo 0 cm

N.b. Non inseribile con ante estetica 2 cestoni modulistica h 84

CODICE SAP	CODICE EAN
7692903977	8690842623394

BDIN36530

Lavastoviglie a **scomparsa totale**
da **60 cm**

SlideFit

Apertura porta automatica SelfDry®

CARATTERISTICHE PRINCIPALI

- 15 coperti
- 6 programmi e 5 temperature di lavaggio
- Terzo cestello
- Partenza ritardata fino a 24h
- Consumo di acqua: 9,9 L
- Rumorosità: 45 dBA

Cod. LUBE

077540Q66

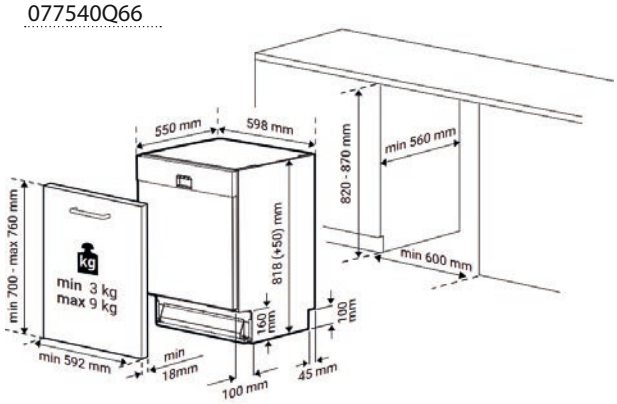

Zoccolo minimo 6 cm

N.b. Non inseribile con ante estetica 2 cestoni modulistica h 84

CODICE SAP	CODICE EAN
7675503977	8690842565731

DIN35321

Lavastoviglie a **scomparsa totale**
da **60 cm**

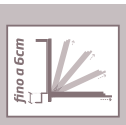

SlideFit

Apertura porta automatica SelfDry®

CARATTERISTICHE PRINCIPALI

- 13 coperti
- 5 programmi e 4 temperature di lavaggio
- Cestello portaposate scorrevole
- Funzione mezzo carico
- Consumo di acqua: 12,9 L
- Rumorosità: 49 dBA

Cod. LUBE
077540Q42

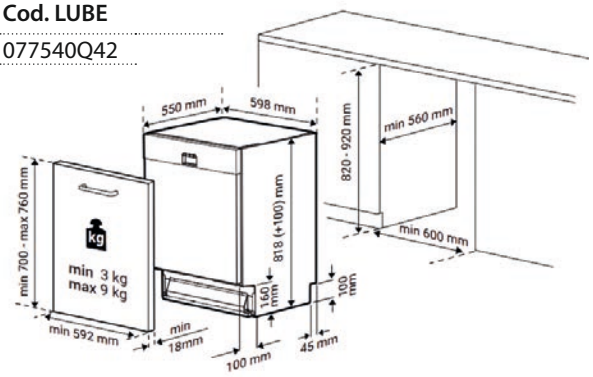

Zoccolo minimo 6 cm

N.b. Non inseribile con ante estetica 2 cestoni modulistica h 84

CODICE SAP	CODICE EAN
7683963977	8690842258121

BDIN25320

Lavastoviglie a **scomparsa totale**
da **60 cm**

CARATTERISTICHE PRINCIPALI

- 13 coperti
- 5 programmi e 4 temperature di lavaggio
- Cestello portaposate standard
- Funzione mezzo carico
- Consumo di acqua: 12,9 L
- Rumorosità: 49 dBA

Cod. LUBE
077540Q67

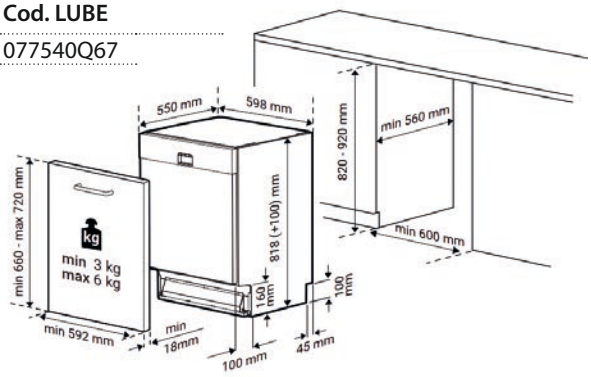

N.b. Non inseribile con ante estetica 2 cestoni modulistica h 84

CODICE SAP	CODICE EAN
7693902077	8690842628085

beko

BDSN15422X

Lavastoviglie **semi-integrata**
da **60 cm**

GARANZIA 5 ANNI GRATUITA

A↑G D

Apertura porta automatica SelfDry®

CARATTERISTICHE PRINCIPALI

- 14 coperti
- 5 programmi e 4 temperature di lavaggio
- Cruscotto Acciaio Inox
- Partenza ritardata 3/6/9 h
- Consumo di acqua: 11,5 L
- Rumorosità: 48 dBA

Cod. LUBE
077540Q70

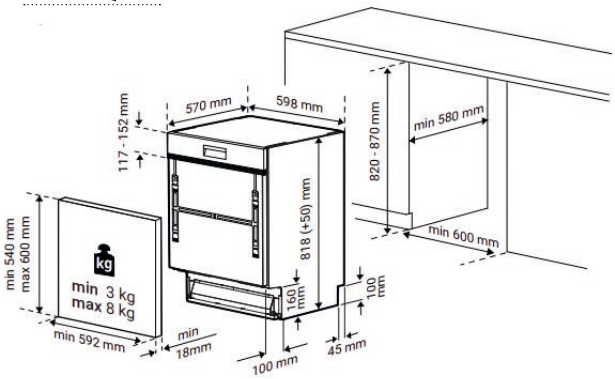

N.b. Non inseribile con ante estetica 2 cestoni modulistica h 84

CODICE SAP	CODICE EAN
7684001077	8690842576416

DIS35020

Lavastoviglie **slim**
da **45 cm**

GARANZIA 5 ANNI GRATUITA

A↑G E

CARATTERISTICHE PRINCIPALI

- 10 coperti
- 5 programmi e 5 temperature di lavaggio
- Funzione mezzo carico
- Consumo di acqua: 11,9 L
- Rumorosità: 49 dBA

Cod. LUBE
077533Q15

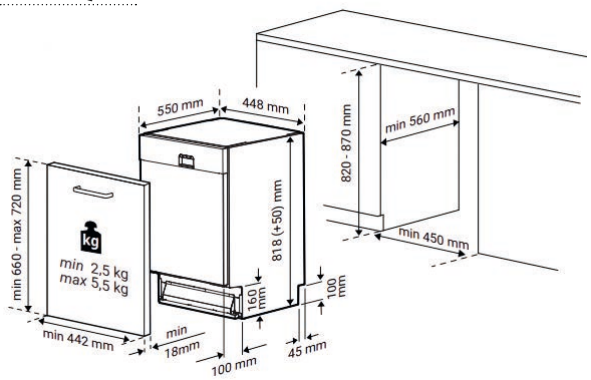

CODICE SAP	CODICE EAN
7680253935	8690842391835

NUTRI IL TUO BENESSERE CON IL FRIGORIFERO **MONTEBIANCO 75.**

Un frigorifero non è solo un elettrodomestico, è il cuore della tua cucina e il custode del tuo benessere. Con Beko Montebianco 75, ogni alimento è trattato con la massima cura, conservando intatte le sue proprietà nutritive.

Immagina frutta e verdura che mantengono il loro sapore e il loro colore più a lungo, grazie alla tecnologia HarvestFresh® che simula il ciclo naturale del sole. Ma non solo, grazie al sistema AeroFlow® e al doppio circuito di raffreddamento, si mantengono le temperature ideali sia nel frigo che nel freezer, prevenendo la formazione di ghiaccio e la contaminazione degli odori.

Scegli Beko Montebianco 75 e fai una scelta consapevole per te e per l'ambiente.

Perché quando i tuoi alimenti stanno bene, stai bene anche tu.

05

FAI LA SCELTA GIUSTA, SCEGLI IL BENESSERE.

AeroFlow
HARVEST fresh
Crisper Dairy

MONTEBIANCO 75

Immagina di avere uno **spazio infinito per conservare tutti i tuoi alimenti freschi.**
Con Beko Montebianco 75, è come avere un intero carrello della spesa sempre a portata di mano. Fino a **400 litri di capacità** ti permettono di organizzare al meglio la tua cucina e di dire addio agli sprechi alimentari.

Design innovativo e tecnologie avanzate si uniscono per offrirti la massima praticità e funzionalità.

45% di spazio in più*

FINO A 400 LITRI DI CAPACITÀ,
UNA MIGLIORE GESTIONE
DELLO SPAZIO INTERNO
E UNA CONSERVAZIONE DEI CIBI
FINO A 3 VOLTE PIÙ A LUNGO.

*Rispetto a un combinato standard 177x54 cm

BCNE400E40MSN

Frigorifero **combinato h 193x69 cm**
con **tecnologia AeroFlow®**

GARANZIA 5 ANNI GRATUITA

45%
di spazio in più*
*Rispetto a un combinato standard 177x54 cm

A↑G E

Total No Frost

Aereoflow®

HarvestFresh®

Compressore ProSmart™ Inverter

CARATTERISTICHE PRINCIPALI

- Volume netto totale: 370 L (volume netto frigorifero: 280 L, volume netto freezer: 90 L)
- Display Touch
- Cerniere scorrevoli
- Parete posteriore in metallo
- Cassetto frutta e verdura e comparto alimenti freschi
- Porte reversibili

Cod. LUBE

077056Q8C

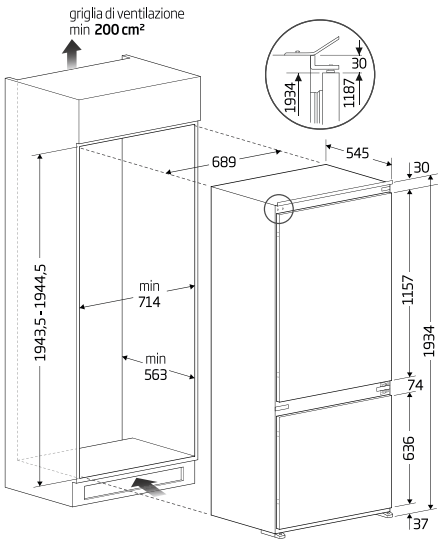

Disponibile da Marzo 2025

CODICE SAP	CODICE EAN
7278743110	8690842658617

BCNE400E40SN

Frigorifero **combinato h 193x69 cm**
con **tecnologia AeroFlow®**

Total No Frost

Aereoflow®

HarvestFresh®

Compressore ProSmart™ Inverter

CARATTERISTICHE PRINCIPALI

- Volume netto totale: 370 L (volume netto frigorifero: 280 L, volume netto freezer: 90 L)
- Display Touch
- Cerniere scorrevoli
- Cassetto frutta e verdura e comparto alimenti freschi
- EverFresh+: per controllare l'umidità nel cassetto frutta e verdura
- Porte reversibili

Cod. LUBE
*077056Q8E

Cod. LUBE
** 077056Q8F

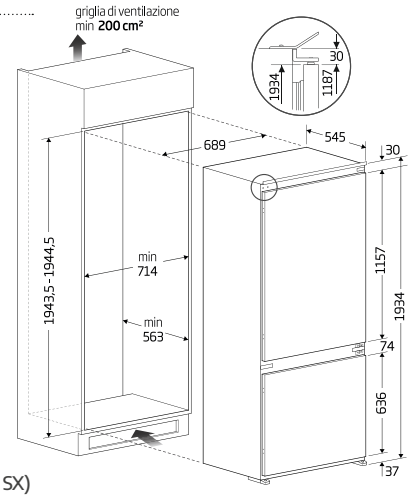

* BCNE400E40SN (ap. DX)
** BCNE400E40SN LH (ap. SX)

CODICE SAP	CODICE EAN
* 7278743103	8690842418877
** 7278743105	8690842419614

BCSE400E40SN

Frigorifero **combinato h 193x69 cm**
statico con ventola

Statico Ventilato

HarvestFresh®

Cassetto frutta e verdura

Compressore ProSmart™ Inverter

CARATTERISTICHE PRINCIPALI

- Volume netto totale: 400 L (volume netto frigorifero: 300 L, volume netto freezer: 100 L)
- Display Touch
- Cerniere scorrevoli
- Comparto alimenti freschi
- Porte reversibili

Cod. LUBE
*077056Q8A

Cod. LUBE
** 077056Q8B

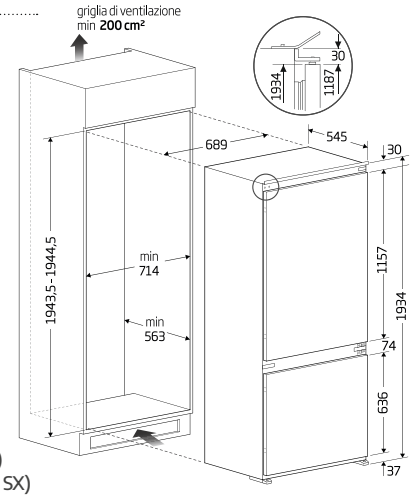

* BCNE400E40SN (ap. DX)
** BCSE400E40SN LH (ap. SX)

CODICE SAP	CODICE EAN
* 7278743101	8690842409295
** 7278743104	8690842419607

beko

BCNA306E4SN

Frigorifero **combinato h 193 cm**
con **tecnologia NeoFrost™ Dual Cooling**

Total No Frost

NeoFrost™ Dual Cooling

HarvestFresh®

Compressore ProSmart™ Inverter

CARATTERISTICHE PRINCIPALI

- Volume netto totale: 284 L (volume netto frigorifero: 215 L, volume netto freezer: 69 L)
- Display Touch
- Cerniere scorrevoli
- Parete posteriore in metallo
- Cassetto frutta e verdura
- Comparto alimenti freschi
- Porte reversibili

Cod. LUBE
077054Q61

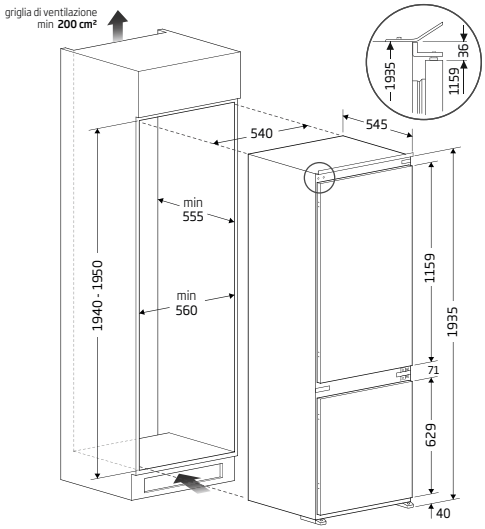

CODICE SAP	CODICE EAN
7523420012	5944008923266

BCHA306E4SN

Frigorifero **combinato h 193 cm**
con **tecnologia No Frost**

No Frost

HarvestFresh®

Comparto alimenti freschi

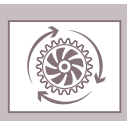
Compressore ProSmart™ Inverter

CARATTERISTICHE PRINCIPALI

- Volume netto totale: 289 L (volume netto frigorifero: 220 L, volume netto freezer: 69 L)
- Display Touch
- Cerniere scorrevoli
- Reparto frigorifero: Statico
- Reparto Freezer: No Frost
- Cassetto frutta e verdura
- Porte reversibili

Cod. LUBE
077054Q46

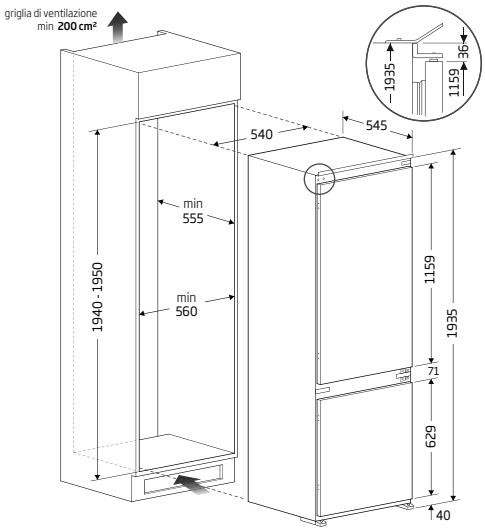

CODICE SAP	CODICE EAN
7523120010	8690842559228

BCSA306E4SFN

Frigorifero **combinato h 193 cm statico con ventola**

Statico Ventilato

Cassetto frutta e verdura

Comparto alimenti freschi

Compressore ProSmart™ Inverter

CARATTERISTICHE PRINCIPALI

- Volume netto totale: 298 L (volume netto frigorifero: 220 L, volume netto freezer: 78 L)
- Display Touch
- Cerniere scorrevoli
- Porte reversibili

Cod. LUBE

*077054Q64

Cod. LUBE

** 077054Q65

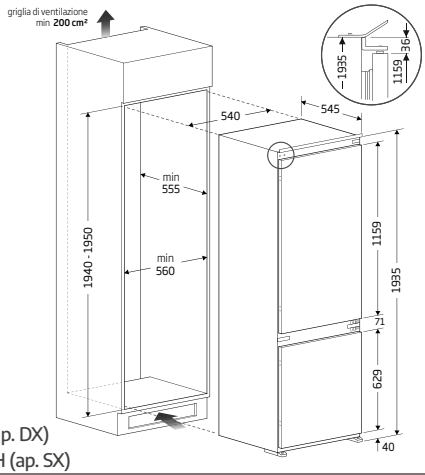

* BCSA306E4SFN (ap. DX)
** BCSA306E4SFN LH (ap. SX)

CODICE SAP	CODICE EAN
* 7523220010	8690842371738
** 7523220009	8690842371752

beko

BCNA275E41SN

Frigorifero **combinato h 177 cm**
con **tecnologia NeoFrost™ Dual Cooling**

Total No Frost

NeoFrost™ Dual Cooling

HarvestFresh®

Compressore ProSmart™ Inverter

CARATTERISTICHE PRINCIPALI

- Volume netto totale: 254 L (volume netto frigorifero: 185 L, volume netto freezer: 69 L)
- Display Touch
- Cerniere scorrevoli
- Cassetto frutta e verdura
- Porte reversibili

Cod. LUBE
077040Q59

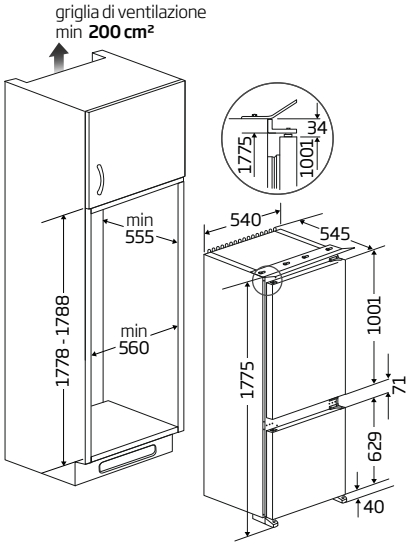

CODICE SAP	CODICE EAN
7523020045	8690842619809

BCHA275E4SN

Frigorifero **combinato h 177 cm**
con **tecnologia No Frost**

No Frost

HarvestFresh®

Comparto alimenti freschi

Compressore ProSmart™ Inverter

CARATTERISTICHE PRINCIPALI

- Volume netto totale: 262 L (volume netto frigorifero: 193 L, volume netto freezer: 69 L)
- Display Touch
- Cerniere scorrevoli
- Reparto frigorifero: Statico
- Reparto Freezer: No Frost
- Cassetto frutta e verdura
- Porte reversibili

Cod. LUBE
077040Q50

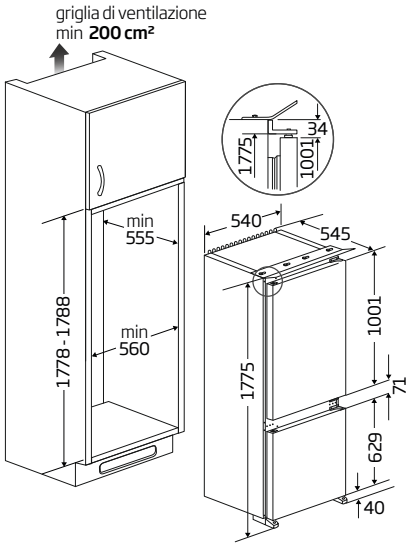

CODICE SAP	CODICE EAN
7520420023	5944008923228

BCSA285K4SFN

Frigorifero **combinato h 177 cm statico con ventola**

Statico Ventilato

Cassetto frutta e verdura

Compressore ProSmart™ Inverter

CARATTERISTICHE PRINCIPALI

- Volume netto totale: 271 L (volume netto frigorifero: 193 L, volume netto freezer: 78 L)
- Controllo meccanico
- Cerniere scorrevoli
- Porte reversibili

Cod. LUBE
*077040Q56

Cod. LUBE
** 077040Q57

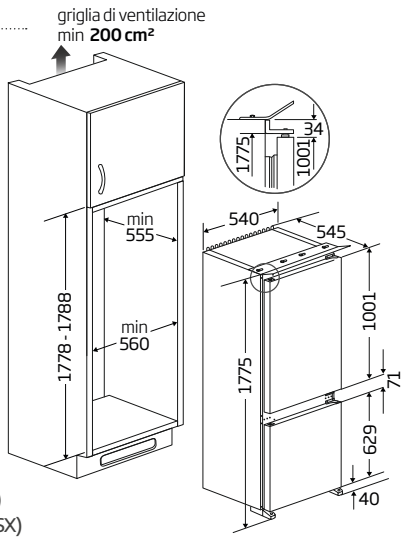

* BCSA285K4SFN (ap. DX)
** BCSA285K4SFN LH (ap. SX)

CODICE SAP	CODICE EAN
* 7519020063	8690842619762
**7519020065	8690842624889

BCSA285K4SN

Frigorifero **combinato h 177 cm statico**

Cassetto frutta e verdura

Compressore ProSmart™ Inverter

CARATTERISTICHE PRINCIPALI

- Volume netto totale: 271 L (volume netto frigorifero: 193 L, volume netto freezer: 78 L)
- Controllo meccanico
- Cerniere scorrevoli
- Porte reversibili

Cod. LUBE
*077040Q38

Cod. LUBE
** 077040Q39

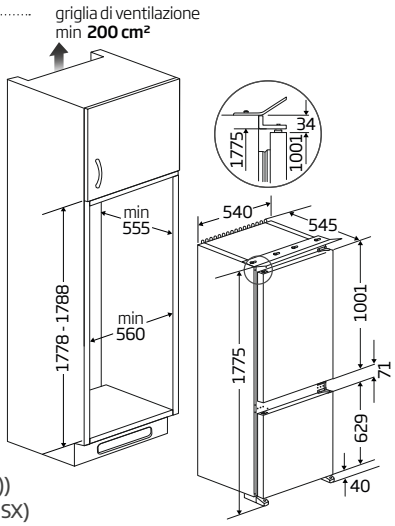

* BCSA285K4SN (ap. DX))
** BCSA285K4SN LH (ap. SX)

CODICE SAP	CODICE EAN
* 7519020035	8690842379376
** 7519020064	8690842619823

beko

BDSA250K4SN

Frigorifero **doppia porta h 145 cm statico**

Cassetto frutta e verdura

CARATTERISTICHE PRINCIPALI

- Volume netto totale: 220 L (volume netto frigorifero: 176 L, volume netto freezer: 44 L)
- Controllo meccanico
- Cerniere scorrevoli
- Porte reversibili

Cod. LUBE

* 077025Q18

Cod. LUBE

** 077025Q19

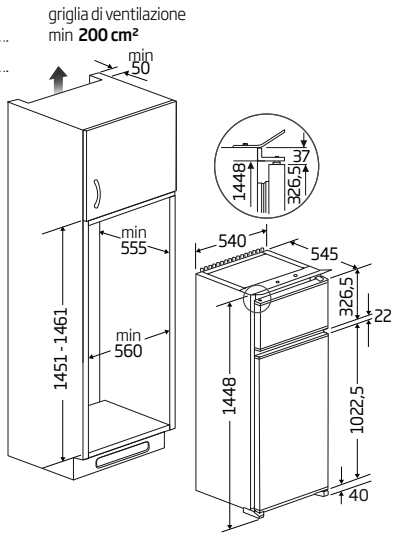

* BDSA250K4SN (ap. DX)
** BDSA250K4SN LH (ap. SX)

CODICE SAP	CODICE EAN
* 7521620017	8690842620461
** 7521620018	8690842620485

BSSA315E4SFN

Frigorifero **monoporta h 177 cm**
statico con **ventola**

A↑G E

Statico Ventilato | HarvestFresh® | Cassetto frutta e verdura

CARATTERISTICHE PRINCIPALI

- Volume netto totale: 309 L
- Display Touch
- Cerniere scorrevoli
- 2 Cassetti frutta e verdura
- Porte reversibili

Cod. LUBE

077047Q91

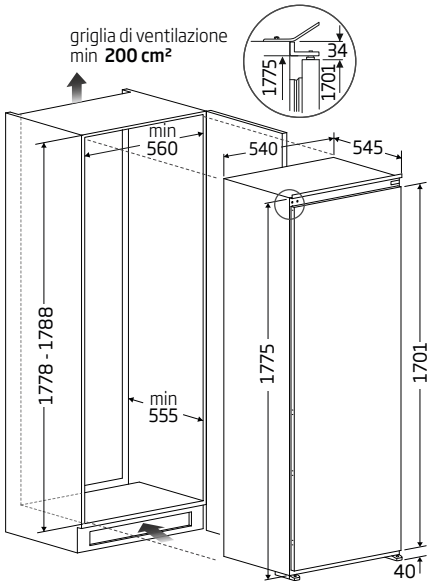

CODICE SAP	CODICE EAN
7523820035	8690842605901

BFNA247E40SN

Congelatore **monoporta h 177 cm**
con **tecnologia No Frost**

A↑G E

Total No Frost | Compressore ProSmart™ Inverter

CARATTERISTICHE PRINCIPALI

- Volume netto totale: 220 L
- Display Touch
- Cerniere scorrevoli
- Porte reversibili

Cod. LUBE

077047Q93

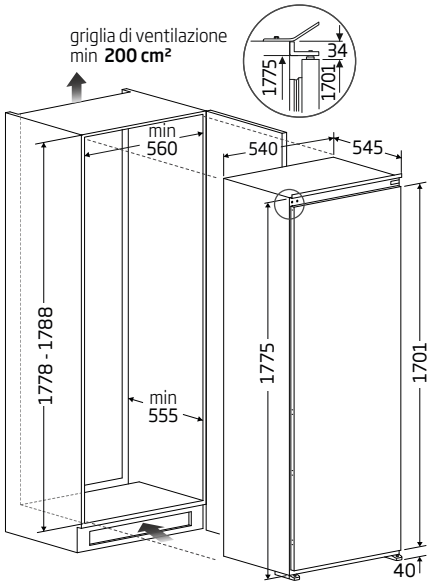

CODICE SAP	CODICE EAN
7523420031	8690842605895

BLSA210M4SN

Frigorifero **monoporta h 121 cm statico**

Cassetto frutta e verdura

CARATTERISTICHE PRINCIPALI

- Volume netto totale: 198 L
- Controllo meccanico
- Cerniere scorrevoli
- Cassetto frutta e verdura
- Porte reversibili

Cod. LUBE

077019Q09

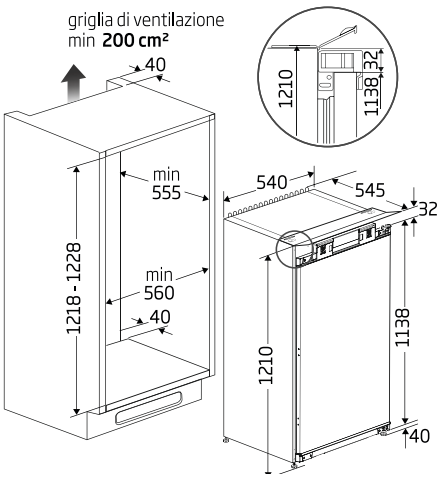

CODICE SAP	CODICE EAN
7520220026	8690842619793

BSSA210K4SN

Frigorifero **congelatore monoporta h 121 cm statico**

Cassetto frutta e verdura

CARATTERISTICHE PRINCIPALI

- Volume netto totale: 175 L (volume netto frigorifero: 156 L, volume netto freezer: 19 L)
- Controllo meccanico
- Cerniere scorrevoli
- Cassetto frutta e verdura
- Porte reversibili

Cod. LUBE

077019Q11

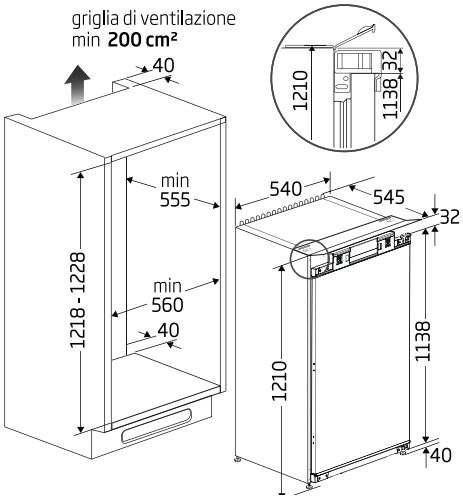

CODICE SAP	CODICE EAN
7520320025	8690842487002

beko

B1804N

Frigorifero **sovrapponibile**
h 87 cm statico

GARANZIA 5 ANNI GRATUITA

A↑G E

Cassetto frutta e verdura

CARATTERISTICHE PRINCIPALI

- Volume netto totale: 126 L
- Controllo meccanico
- Cerniere scorrevoli
- Cassetto frutta e verdura
- Porte reversibili

Cod. LUBE

077015Q81

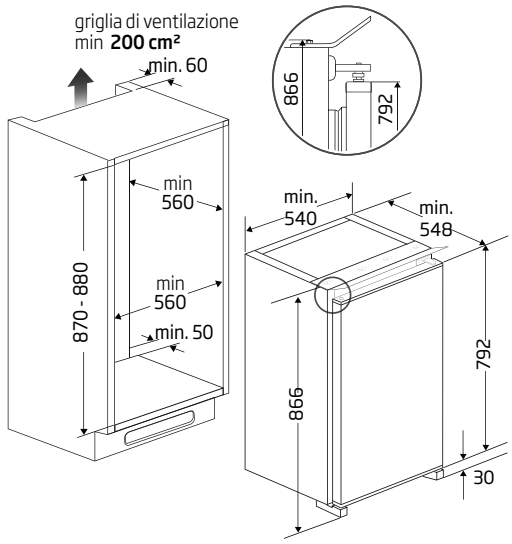

CODICE SAP	CODICE EAN
7247240510	8690842458224

BU1154HCN

Frigorifero **congelatore sottotavolabile**
autoventilato h 82 cm

GARANZIA 5 ANNI GRATUITA

A↑G E

Sottotavolabile

CARATTERISTICHE PRINCIPALI

- Volume netto totale: 107 L (volume netto frigorifero: 92 L, volume netto freezer: 15 L)
- Controllo meccanico
- Cerniere integrate
- Porte reversibili

Cod. LUBE

077010Q1D

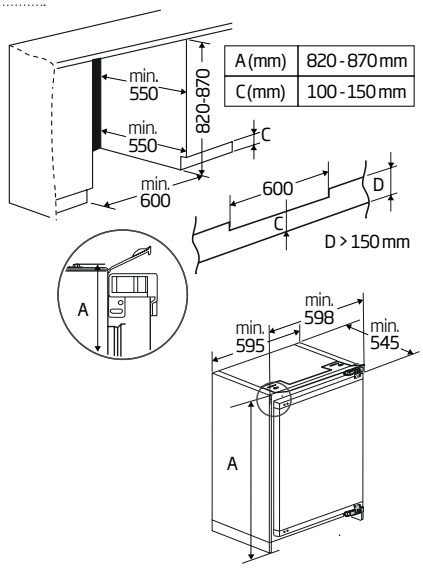

A (mm)	820 - 870 mm
C (mm)	100 - 150 mm

CODICE SAP	CODICE EAN
7248840512	8690842573477

BU1104N

Frigorifero **sottotavolabile**
autoventilato h 82 cm

Sottotavolabile

CARATTERISTICHE PRINCIPALI

- Volume netto totale: 130 L
- Controllo meccanico
- Cerniere integrate
- Porte reversibili

Cod. LUBE
077010Q1A

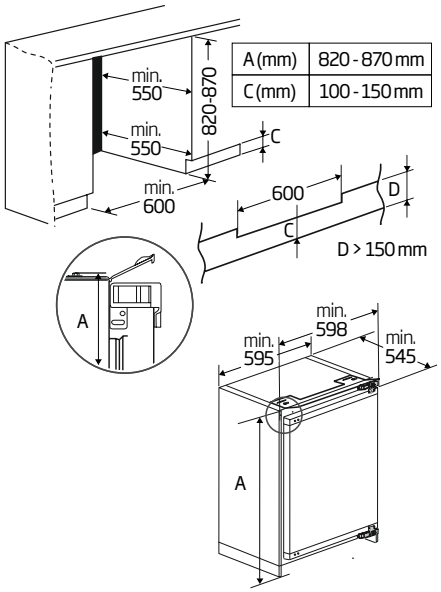

A (mm)	820 - 870 mm
C (mm)	100 - 150 mm

CODICE SAP	CODICE EAN
7248740516	8690842575495

BU1204N

Congelatore **sottotavolabile**
autoventilato h 82 cm

Sottotavolabile

CARATTERISTICHE PRINCIPALI

- Volume netto totale: 94 L
- Controllo meccanico
- Cerniere integrate
- Porte reversibili

Cod. LUBE
077070Q07

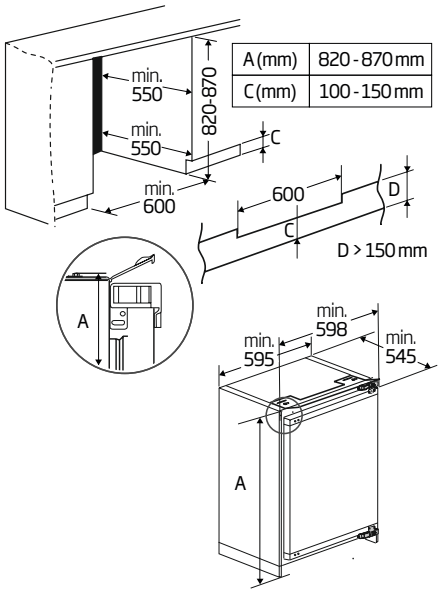

A (mm)	820 - 870 mm
C (mm)	100 - 150 mm

CODICE SAP	CODICE EAN
7275240514	8690842602962

beko
NEOFROST

B3RGNE664ZDXBR

Frigorifero **Side by Side** con **tecnologia NeoFrost™ Dual Cooling**

GARANZIA 5 ANNI GRATUITA

Finitura
Dark Inox

A↑G E

Total No Frost | NeoFrost™ Dual Cooling | HarvestFresh® | Comparto alimenti freschi | Compressore ProSmart™ Inverter

CARATTERISTICHE PRINCIPALI

- Volume netto totale: 571 L
  (volume netto frigorifero: 368L, volume netto freezer: 203 L)
- Display Touch sulla porta
- Water e ice dispencer con **allaccio idrico**
- Macchina del ghiaccio automatica

Cod. LUBE
077470Q22

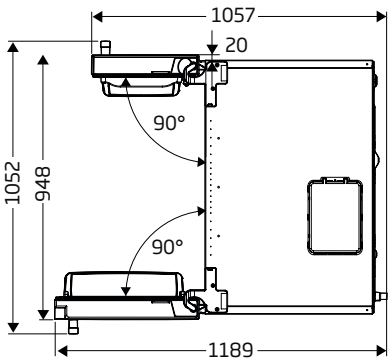

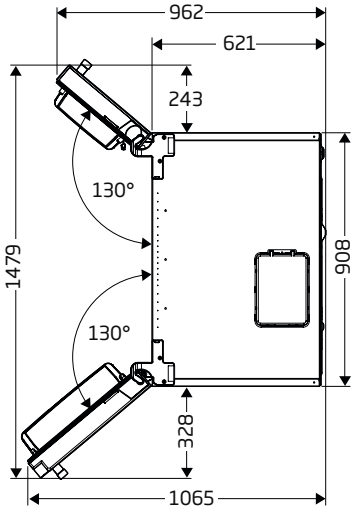

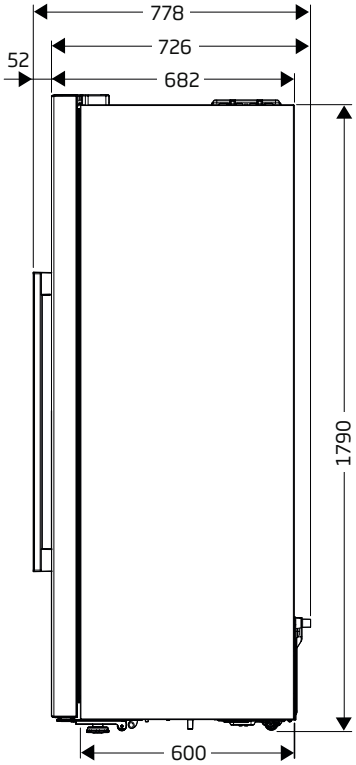

Disponibile da Marzo 2025

CODICE SAP	CODICE EAN
7292248793	8690842598937

beko
ProSmartInverter

B5RCNE565HXBR

Frigorifero **combinato** con **tecnologia AeroFlow®**

GARANZIA 5 ANNI GRATUITA

Finitura
Dark Inox

A↑G D

Total No Frost | Aereoflow® | HarvestFresh® | Compressore ProSmart™ Inverter

CARATTERISTICHE PRINCIPALI

- Volume netto totale: 490 L
  (volume netto frigorifero: 340L, volume netto freezer: 150 L)
- Display elettronico interno
- Cassetto frutta e verdura
- Comparto alimenti freschi
- Porte reversibili

Cod. LUBE

077470Q08

Nb. Beko consiglia che l'operazione di inversione della porta,qualora necessaria, venga effettuata solo da un centro di assistenza autorizzato Beko. Tale intervento sarà a pagamento ed a carico del cliente.

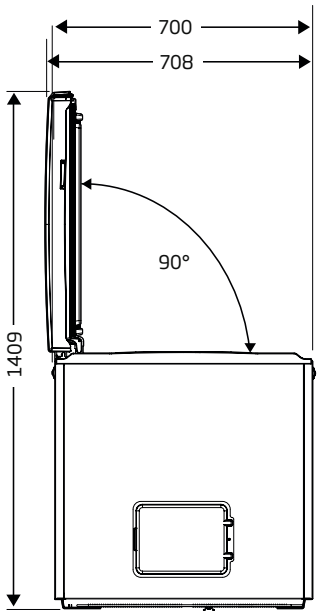

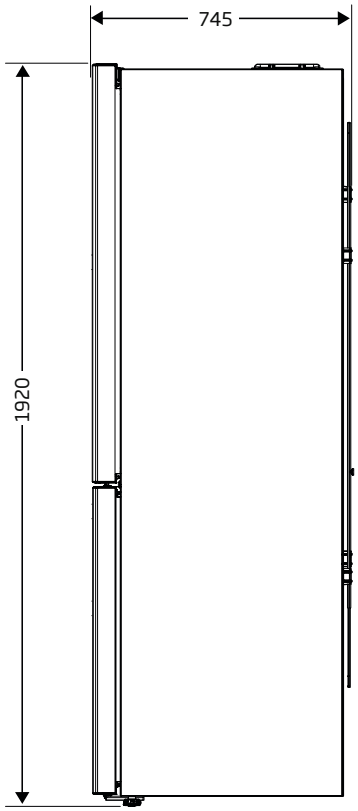

CODICE SAP	CODICE EAN
7295847602	8690842621642

beko

B3RCNE564HXB

Frigorifero **combinato**
con **tecnologia AeroFlow®**

GARANZIA 5 ANNI GRATUITA

Finitura
Inox

A↑G E

Total No Frost | Aereoflow® | HarvestFresh® | Comparto alimenti freschi

CARATTERISTICHE PRINCIPALI

- Volume netto totale: 490L (volume netto frigorifero: 340 L, volume netto freezer: 150 L)
- Display elettronico interno
- Cassetto frutta e verdura
- Porte reversibili

Cod. LUBE
077470Q14

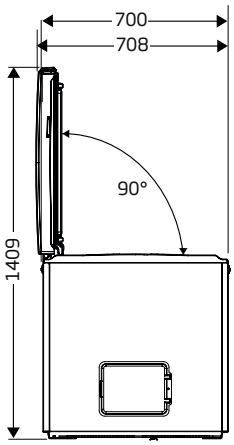

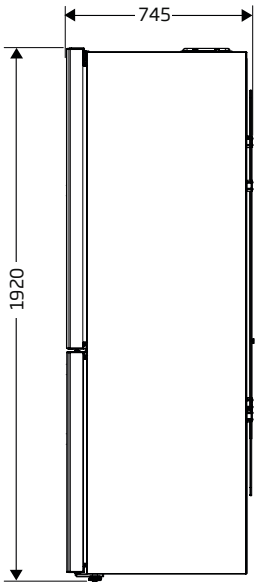

Nb. Beko consiglia che l'operazione di inversione della porta, qualora necessaria, venga effettuata solo da un centro di assistenza autorizzato Beko. Tale intervento sarà a pagamento ed a carico del cliente.

CODICE SAP	CODICE EAN
7295847603	8690842621628

B3RCNE564HW

Frigorifero **combinato**
con **tecnologia AeroFlow®**

GARANZIA 5 ANNI GRATUITA

Finitura
Bianca

A↑G E

Total No Frost | Aereoflow® | HarvestFresh® | Comparto alimenti freschi

CARATTERISTICHE PRINCIPALI

- Volume netto totale: 490 L (volume netto frigorifero: 340 L, volume netto freezer: 150 L)
- Display elettronico interno
- Cassetto frutta e verdura
- Porte reversibili

Cod. LUBE
077470Q16

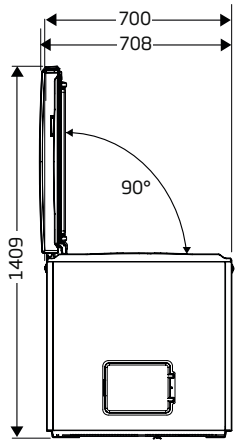

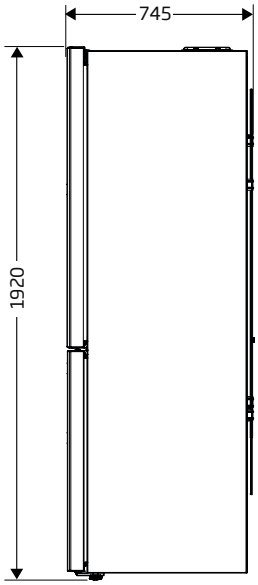

Nb. Beko consiglia che l'operazione di inversione della porta, qualora necessaria, venga effettuata solo da un centro di assistenza autorizzato Beko. Tale intervento sarà a pagamento ed a carico del cliente.

CODICE SAP	CODICE EAN
7295843701	8690842611162

B3RCNA364HXB1

Frigorifero **combinato**
con **tecnologia AeroFlow®**

Finitura
Inox

A↑G E

Total No Frost | Aereoflow® | HarvestFresh® | Comparto alimenti freschi

CARATTERISTICHE PRINCIPALI

- Volume netto totale: 316 L (volume netto frigorifero 210 L, volume netto freezer: 106 L)
- Display elettronico sulla porta
- Cassetto frutta e verdura
- Porte reversibili

Cod. LUBE
077470Q17

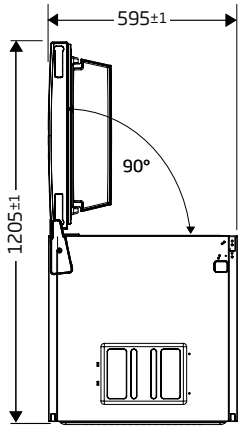

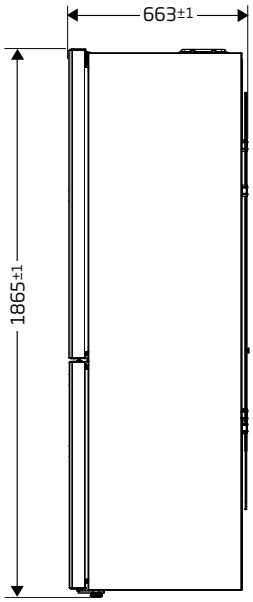

Nb. Beko consiglia che l'operazione di inversione della porta, qualora necessaria, venga effettuata solo da un centro di assistenza autorizzato Beko. Tale intervento sarà a pagamento ed a carico del cliente.

CODICE SAP	CODICE EAN
7524620016	8690842572081

B3RCNA364HW

Frigorifero **combinato**
con **tecnologia AeroFlow®**

Finitura
Bianca

A↑G E

Total No Frost | Aereoflow® | HarvestFresh®

CARATTERISTICHE PRINCIPALI

- Volume netto totale: 316 L (volume netto frigorifero 210 L, volume netto freezer: 106 L)
- Display elettronico sulla porta
- Cassetto frutta e verdura
- Porte reversibili

Cod. LUBE
077470Q18

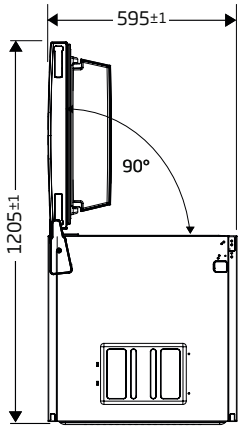

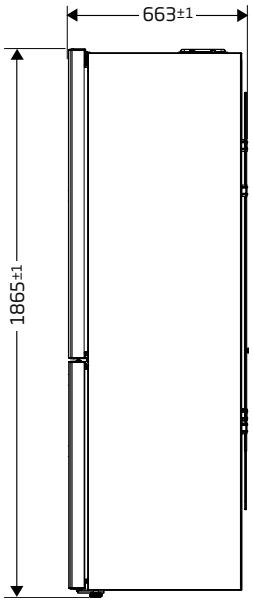

Nb. Beko consiglia che l'operazione di inversione della porta, qualora necessaria, venga effettuata solo da un centro di assistenza autorizzato Beko. Tale intervento sarà a pagamento ed a carico del cliente.

CODICE SAP	CODICE EAN
7524620003	8690842498626

GODITI UNA VITA **PIÙ CONFORTEVOLE.**

Facilità di carico, risparmio energetico, flessibilità di programmazione e tecnologie in grado di massimizzare l'efficacia del lavaggio: trovi tutto questo e molto altro nelle lavatrici da incasso a carica frontale Beko.

Se poi, vuoi dimenticarti completamente del tuo bucato e non doverlo neanche stendere, affidalo alla nostra lavasciuga che ti restituirà capi puliti e asciutti.

Grazie alla tecnologia a vapore SteamCure™, puoi vivere ogni giornata a tutto vapore senza paura di sporcarti. Beko ha la soluzione ottimale per rendere la pulizia dei tuoi vestiti accurata ed efficace, per un bucato senza macchia, antipiega ed igienizzato.

06

FAI LA SCELTA GIUSTA, SCEGLI LA FLESSIBILITÀ.

beko

WITC7612B0W

Lavatrice **completamente integrata**
8 kg

SteamCure™ | Motore ProSmart™ Inverter | EnergySpin

CARATTERISTICHE PRINCIPALI

- Capacità di carico 7 kg
- Display LCD
- Velocità centrifuga 1200 rmp
- 5 programmi di lavaggio
- 5 funzioni ausiliarie: Rapido, Prelavaggio, Antipiega, Pet Hair Removal, Pulizia cestello
- Regolazione partenza ritardata fino a 19 h
- Indicatore tempo rimanente
- Indicatore di fasi del programma
- Selezione della temperatura
- Centrifuga a velocità variabile
- Resistenza Hi-Tech a lunga durata

Cod. LUBE
077505Q34

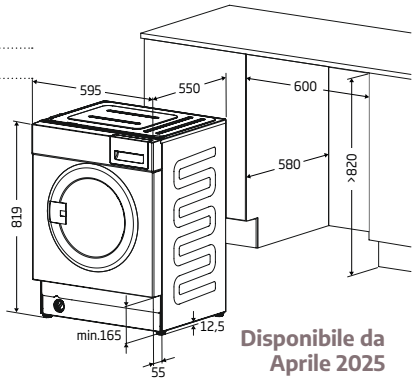

Disponibile da Aprile 2025

HITV8736B0HT

Lavasciuga **completamente integrata**
8 kg + 5kg

Motore ProSmart™ Inverter

CARATTERISTICHE PRINCIPALI

- Capacità 8kg +5kg
- Display digitale
- Centrifuga 1400 rpm
- 15 programmi
- 3 Funzioni ausiliare: Fast+,Asciugatura, Vapore
- Dimensioni (AxLxP) 84.5x60x57 cm

Cod. LUBE
077505Q36

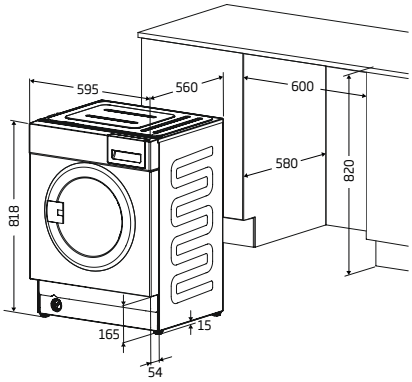

N.b. Inseribile solo in composizioni con modulistica h 72 con piedini h15 utilizzando lo zoccolo di sollevamento, modulistica h 75 con gola e piedini h 13 senza zoccolo di sollevamento e modulistica h 84 versione Bridge, senza zoccolo di sollevamento.

CODICE SAP	CODICE EAN
7177581200	8690842395208

CODICE SAP	CODICE EAN
7162546100	8690842467653