CUCINE LUBE

sistemi d'arredo

QUINDICI LINE

2026

CUCINE

LUBE

QUINDICI Line

MODULAR SYSTEM

La libreria “QUINDICI Line” è una libreria metallica dal design leggero e rigoroso, pensata per organizzare gli spazi con estrema raffinatezza. Grazie alla sua straordinaria modularità, si adatta con flessibilità a ogni parete e esigenza d’arredo. La struttura essenziale e i dettagli curati valorizzano oggetti, libri e ricordi con un’armoniosa simmetria. Un perfetto equilibrio tra estetica contemporanea e funzionalità per la tua casa.

EN_The metal bookcase “QUINDICI Line” is a bookcase with a light and rigorous design, designed to organize spaces with extreme refinement. Thanks to its extraordinary modularity, it adapts flexibly to every wall and furnishing need. The essential structure and the carefully curated details enhance objects, books and memories with a harmonious symmetry. A perfect balance between contemporary aesthetics and functionality for your home.

FR_La bibliothèque «QUINDICI Line» est une bibliothèque métallique au design léger et rigoureux, conçue pour organiser les espaces avec un raffinement extrême. Grâce à son extraordinaire modularité, il s’adapte avec flexibilité à chaque mur et besoin d’ameublement. La structure essentielle et les détails soignés mettent en valeur des objets, des livres et des souvenirs avec une symétrie harmonieuse. Un équilibre parfait entre l’esthétique contemporaine et la fonctionnalité pour votre maison.

ES_La librería “QUINDICI Line” es una librería metálica de diseño ligero y riguroso, pensada para organizar los espacios con extrema sofisticación. Gracias a su extraordinaria modularidad, se adapta con flexibilidad a cualquier pared y necesidad de decoración. La estructura esencial y los detalles cuidados valorizan objetos, libros y recuerdos con una simetría armoniosa. Un equilibrio perfecto entre estética contemporánea y funcionalidad para tu hogar.

RU_Книжный шкаф «QUINDICI Line» - это металлический ящик с легким и строгим дизайном, предназначенный для организации пространств с крайней изысканностью. Благодаря своей экстраординарной модульности, он гибко адаптируется к каждой потребности в стенах и мебели. Существенная структура и тщательно отобранные детали улучшают объекты, книги и воспоминания с гармоничной симметрией. Идеальный баланс между современной эстетикой и функциональностью для вашего дома.

FINITURE DISPONIBILI
AVAILABLE FINISHES/ FINITIONS DISPONIBLES/ ACABADOS DISPONIBLES/ ДОСТУПНЫЕ ОТДЕЛКИ

nero opaco verniciato
opz. 7892

silver dark verniciato
opz. 9507

ottone verniciato
opz. 7761

titanio verniciato
opz. 414V

umber verniciato
opz. 955U

rame brunito verniciato
opz. 8168

MODULISTICA “QUINDICI Line”

MODULARITY / MODULARITÉ/ MODULARIDAD/ МОДУЛЬНОСТЬ

ZOCCOLO H.13 BRIDGE

H.13 PLINTH BRIDGE
H.13 SOCLE BRIDGE
H.13 ZÓCALO BRIDGE
H.13 плинтус BRIDGE

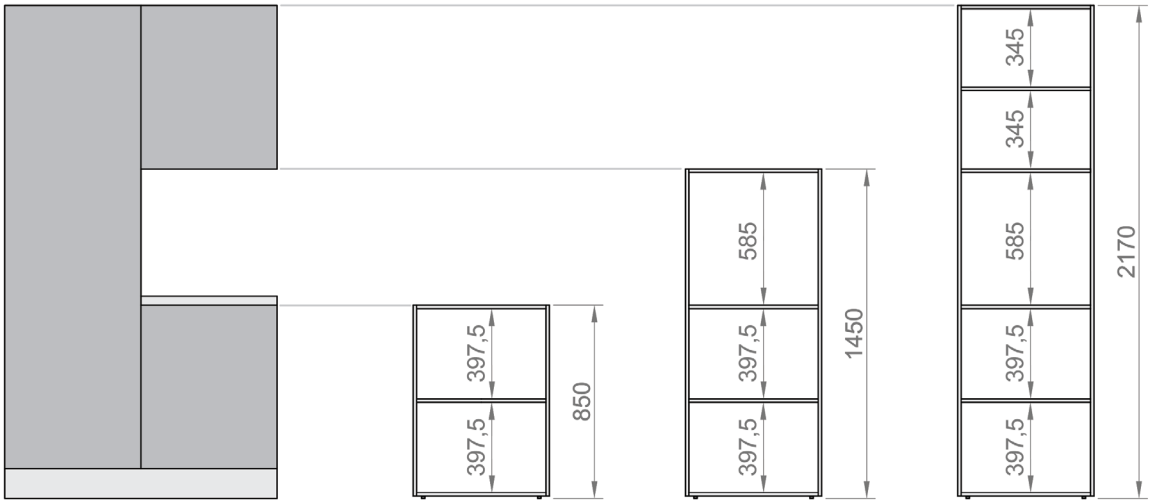

ZOCCOLO H.13 NECK

H.13 PLINTH NECK
H.13 SOCLE NECK
H.13 ZÓCALO NECK
H.13 плинтус NECK

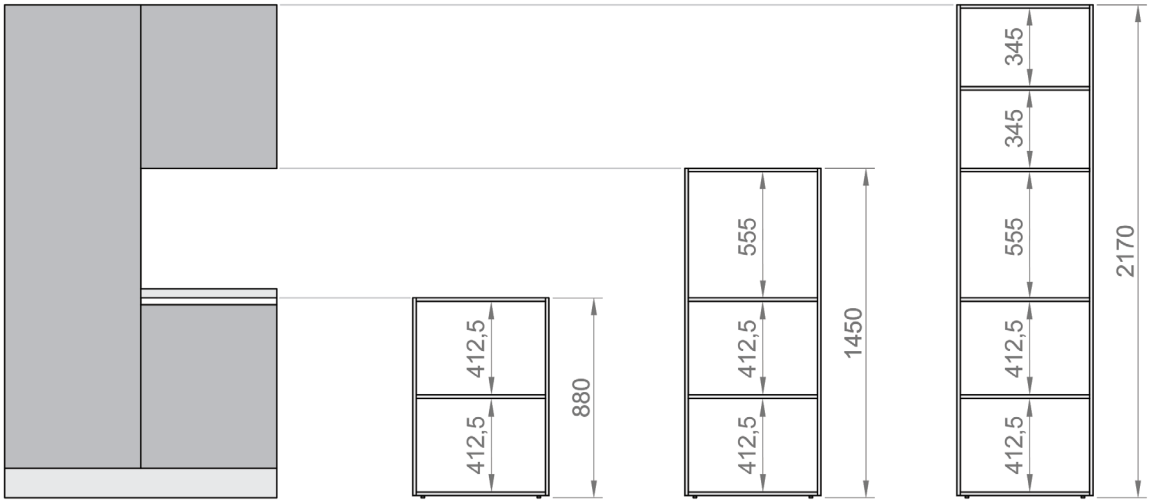

ZOCCOLO H.6 BRIDGE /NECK

H.6 PLINTH B/N
H.6 SOCLE B/N
H.6 ZÓCALO B/N
H.6 плинтус B/N

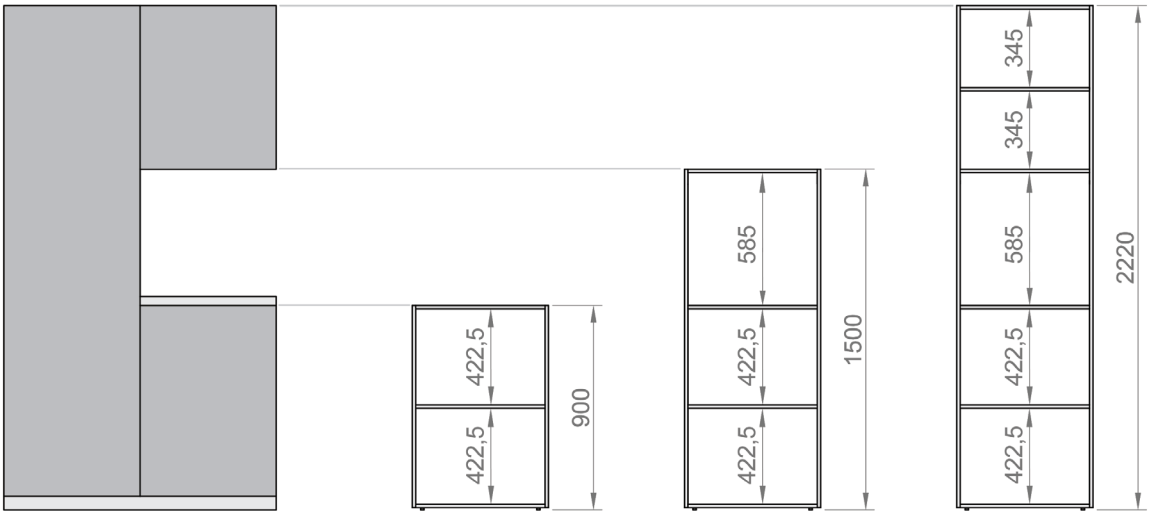

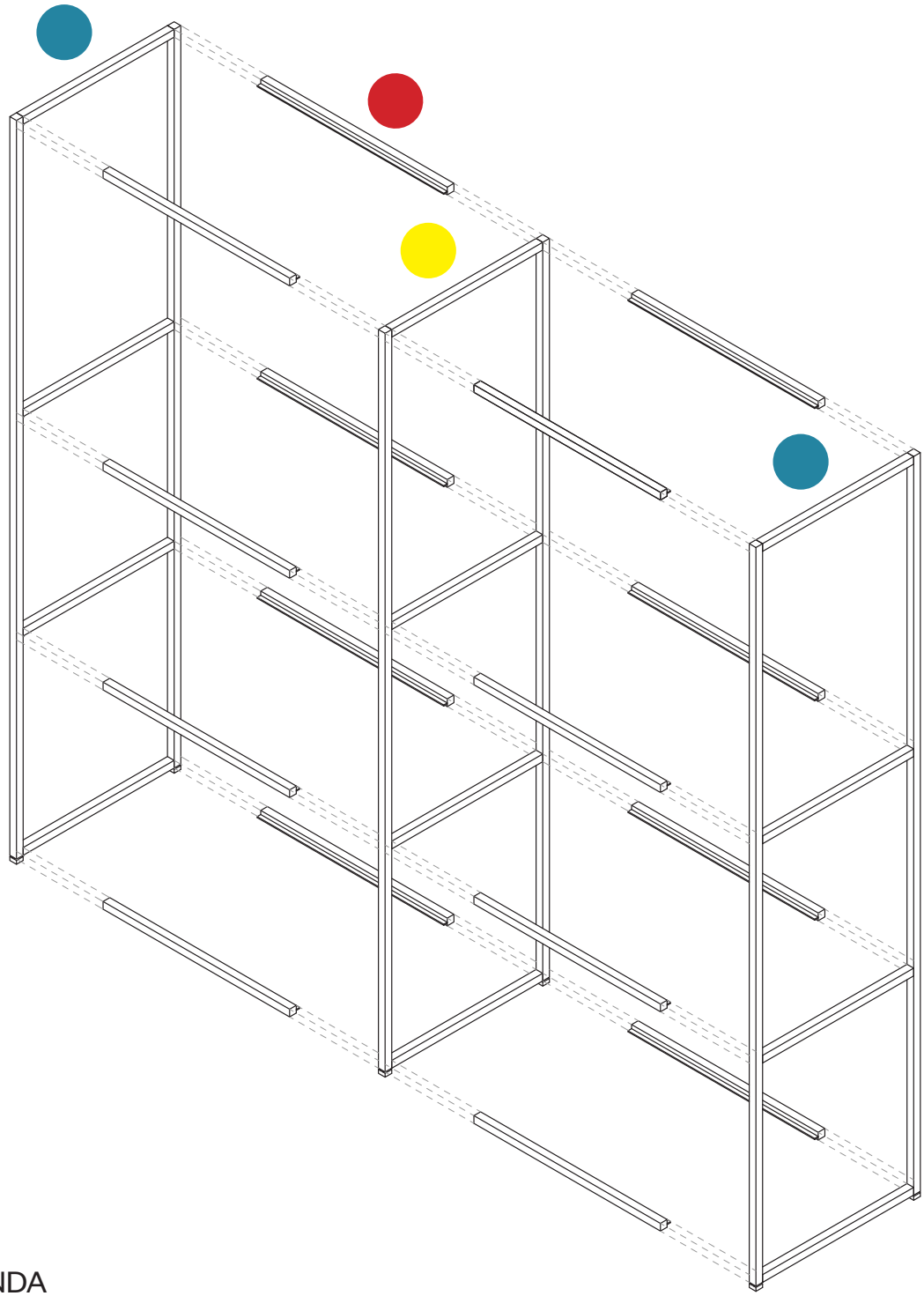

LEGENDA

LEGEND/ LÉGENDE/ LEYENDA/ ЛЕГЕНДА

FIANCHI ESTERNI (PROFILO QUADRATO 1.5 x1.5 cm)

LATERAL SIDES (SQUARE PROFILE 1.5 x 1.5 cm) / FLANCS EXTÉRIEURS (PROFIL CARRÉ 1.5 x 1.5 cm) /
FLANCOS EXTERNOS (PERFIL CUADRADO 1.5 x 1.5 cm) / ВНЕШНИЕ ФЛАНЦЫ (КВАДРАТНЫЙ ПРОФИЛЬ 1.5 x 1.5 cm)

FIANCO INTERNO (PROFILO QUADRATO 1.5 x1.5 cm)

CENTRAL SIDE (SQUARE PROFILE 1.5 x 1.5 cm) / FLANCS CENTRAUX (PROFIL CARRÉ 1.5 x 1.5 cm) /
FLANCOS CENTRALES (PERFIL CUADRADO 1.5 x 1.5 cm) / ЦЕНТРАЛЬНЫЕ ФЛАНЦЫ (КВАДРАТНЫЙ ПРОФИЛЬ 1.5 x 1.5 cm)

TRAVERSO (PROFILO QUADRATO 1.5 x1.5 cm con sostegno per ripiano)

CROSSPIECE (SQUARE PROFILE 1.5 x 1.5 cm with shelf support) / TRAVERSE (PROFIL CARRÉ 1.5 x 1.5 cm avec support pour étagère)/
TRAVESAÑO (PERFIL CUADRADO 1.5 x 1.5 cm con soporte para relleno)/ ПЕРЕКЛАДИНА (КВАДРАТНЫЙ ПРОФИЛЬ 1.5 x 1.5 cm с подставкой на полке)

ESEMPI DI COMPOSIZIONI “QUINDICI Line”

EXAMPLES OF COMPOSITIONS “QUINDICI Line” / EXEMPLES DE COMPOSITIONS “QUINDICI Line” / EJEMPLOS DE COMPOSICIONES “QUINDICI Line” / ПРИМЕРЫ КОМПОЗИЦИЙ “QUINDICI Line”

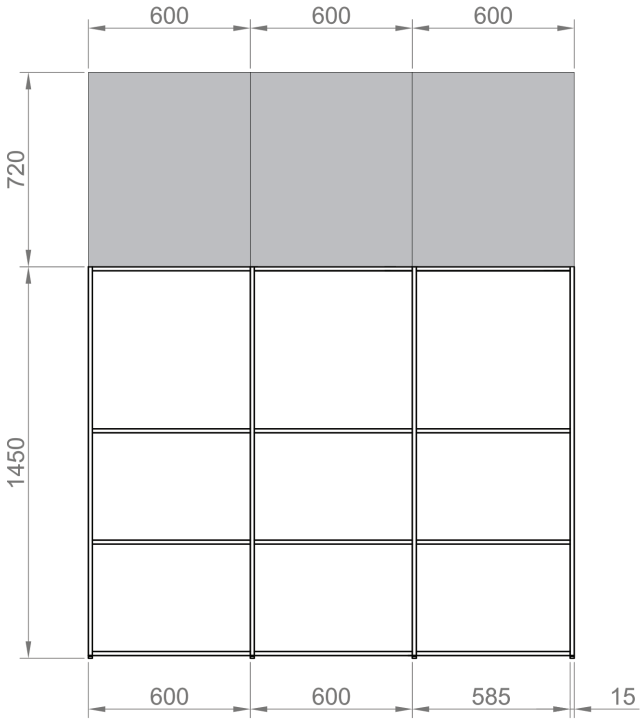

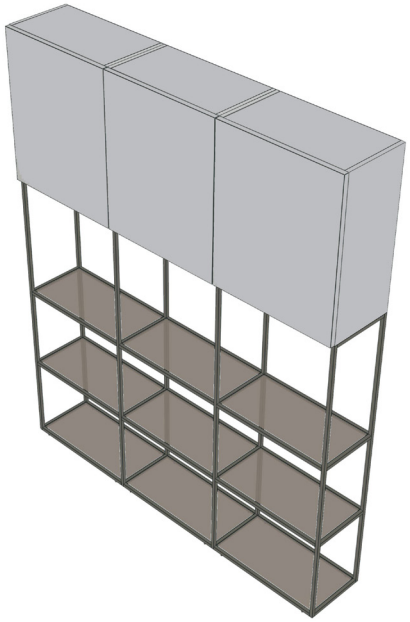

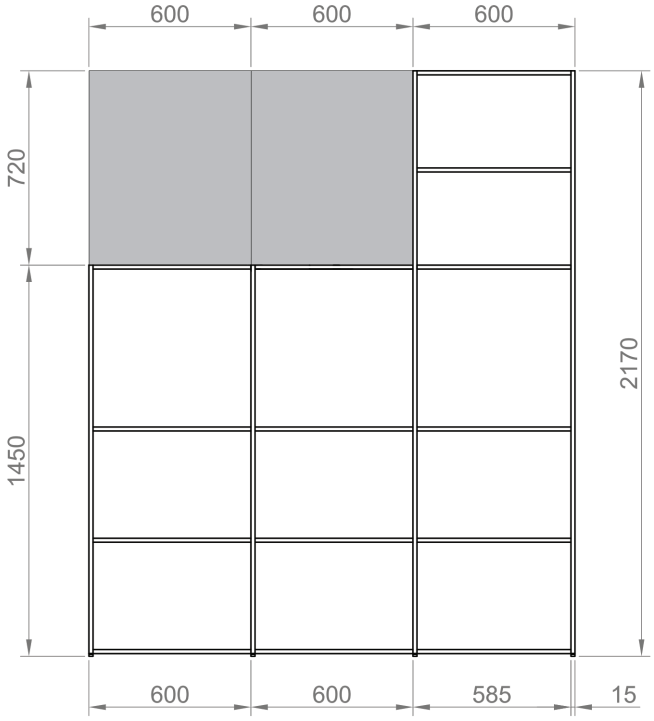

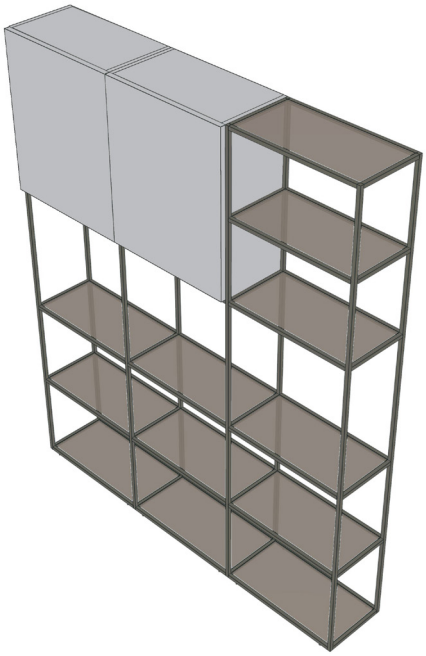

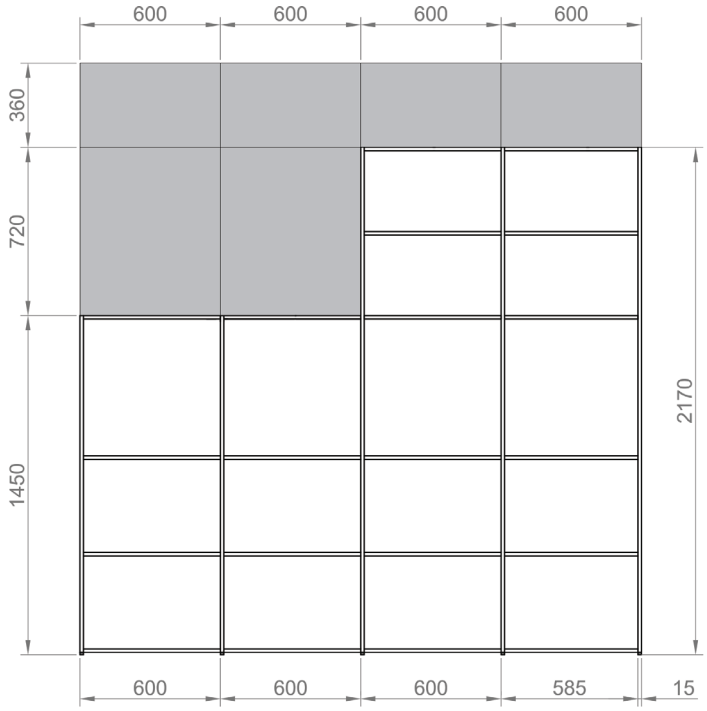
600
600
600
600
360
720
1450
2170
600
600
600
585
15

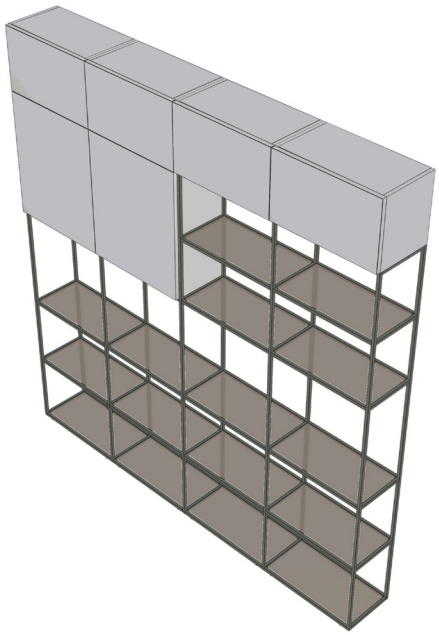

MODULISTICA “QUINDICI Line” per penisola

MODULARITY “QUINDICI Line” for peninsula/ MODULARITÉ “QUINDICI Line” pour péninsule/
MODULARIDAD “QUINDICI Line” por península/ МОДУЛЬНОСТЬ “QUINDICI Line” для полуострова

John Pawson
FINEST HOMES

ESEMPI “QUINDICI Line” con penisola

EXAMPLES “QUINDICI Line” with peninsula/ EXEMPLES “QUINDICI Line” avec péninsule/
EJEMPLOS “QUINDICI Line” con península/ ПРИМЕРЫ “QUINDICI Line” с полуостровом

ES. 1

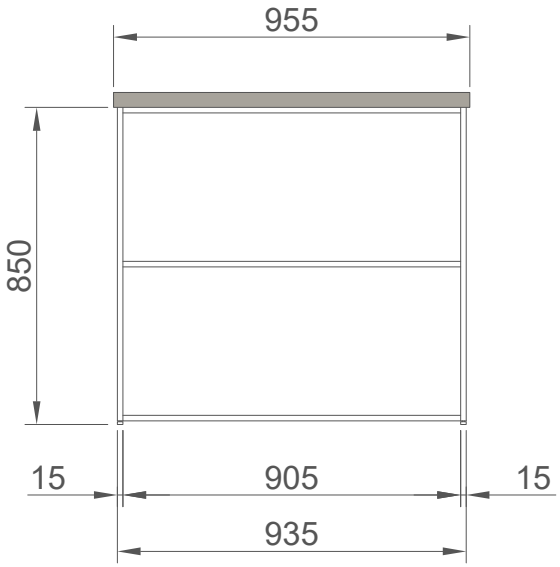

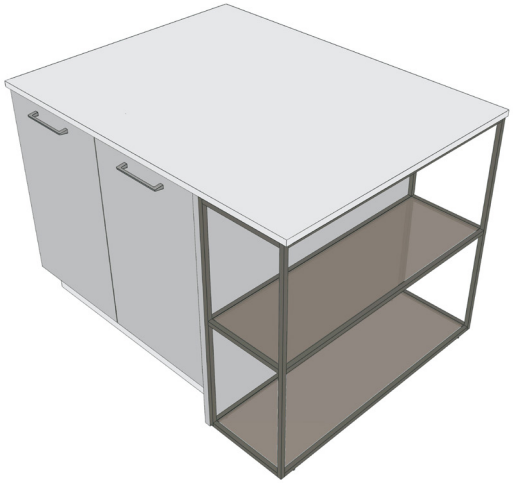

N.B.: IMPOSTARE LA STESSA LARGHEZZA DELL’ANTA DI FINITURA PRESENTE DIETRO LA QUINDICI LINE
EN_ NOTE: SET THE SAME WIDTH AS THE FINISHING DOOR BEHIND THE QUINDICI LINE
FR_ N.B. : RÉGLER LA MÊME LARGEUR QUE CELLE DU PANNEAU DE FINITION SITUÉ DERRIÈRE LA QUINDICI LINE
SP_ Nota: AJUSTA LA MISMA ANCHURA QUE LA HOJA DE ACABADO QUE SE ENCUENTRA DETRÁS DE LA QUINDICI LINE
RU_ Примечание: УСТАНОВИТЕ ТУ ЖЕ ШИРИНУ, ЧТО И У ДЕКОРАТИВНОЙ СТВОРКИ, РАСПОЛОЖЕННОЙ ЗА «QUINDICI LINE»

ES. 2

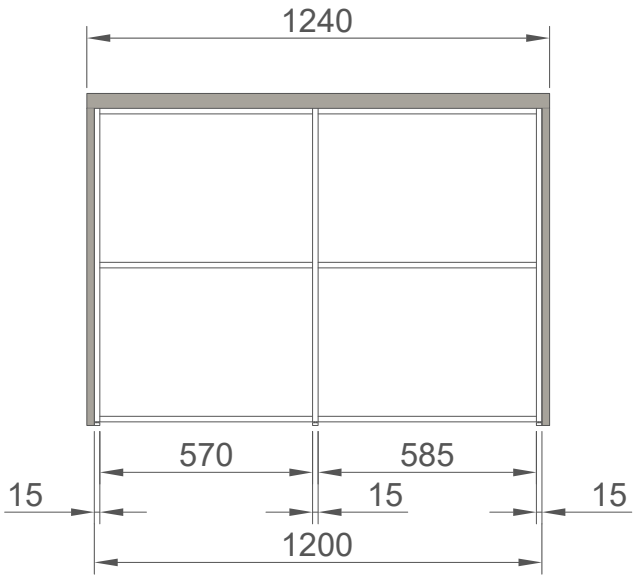

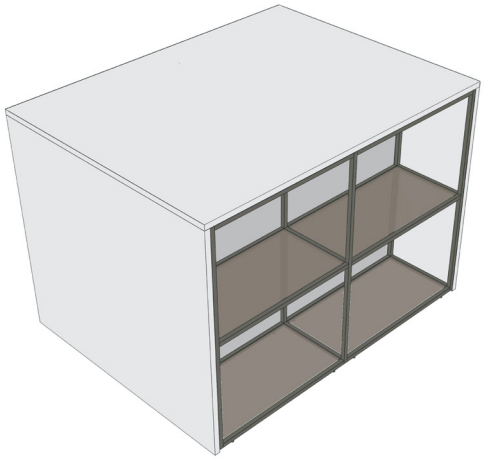

ES. 3

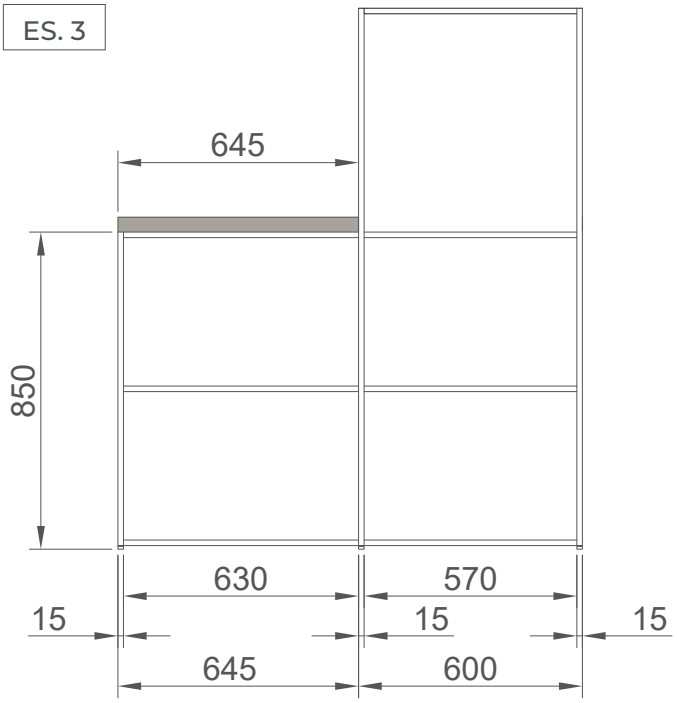

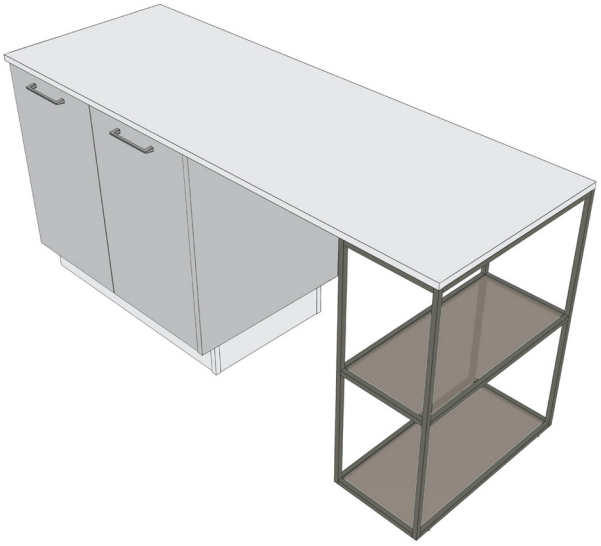

ES. 4

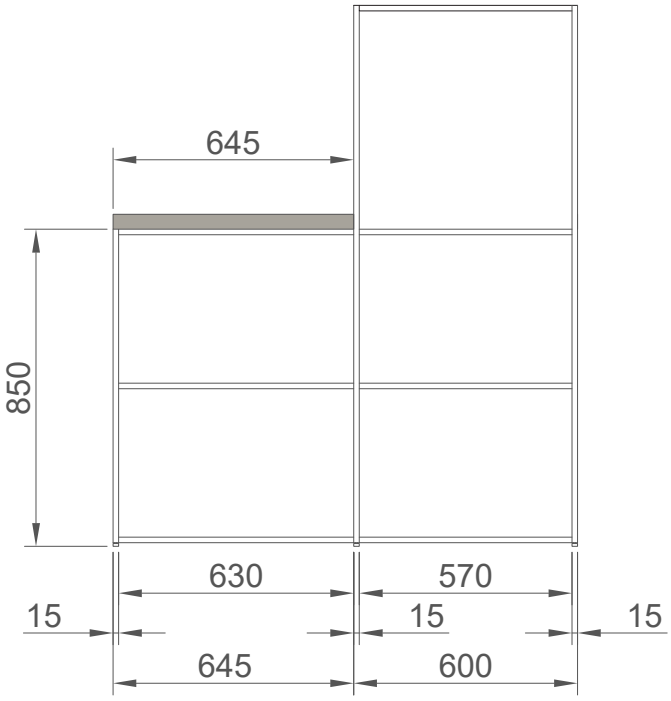

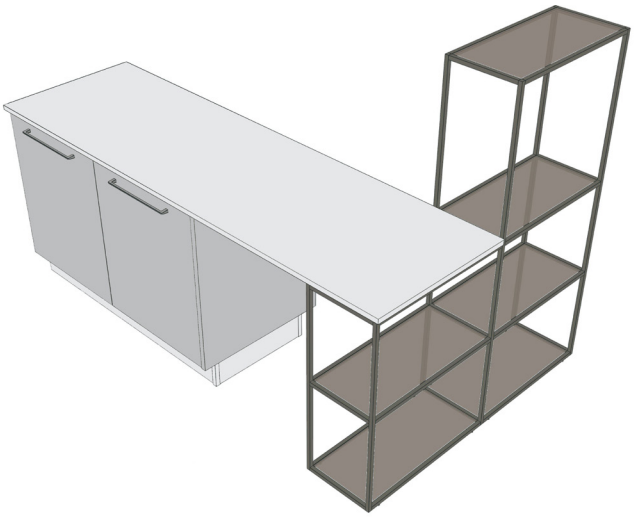

N.B. PER TOP CON SBALZO VEDERE PAGINA DEDICATA LISTINI TOP
EN_ FOR TOP WITH CANTILEVER SEE PAGE DEDICATED WORKTOP LISTS
FR_ POUR TOP AVEC SBALZO VOIR PAGE DÉDIÉE LISTES TOP
SP_ PARA TOP CON SBALZO VER PÁGINA DEDICADA LISTAS TOP
RU_ ПРИМЕЧАНИЕ: ДЛЯ ТОПОВ С НАКЛОНАМИ СМ. СПЕЦИАЛЬНЫЕ СПИСКИ ТОП-ЛИСТОВ

“QUINDICI Line” - RIPIANI ED ACCESSORI

“QUINDICI Line” - SHELVES AND ACCESSORIES/ “QUINDICI Line” - ÉTAGÈRES ET ACCESSOIRES/
“QUINDICI Line” - ESTANTES Y ACCESORIOS/ “QUINDICI Line” - ПОЛКИ И АКСЕССУАРЫ

VASSOIO IN LEGNO H 4. 5 cm

WOOD TRAYS FINISHES/ PLATEU EN BOIS/ BANDEJA DE MADERA/ ДЕРЕВЯННЫЙ ЛОТОК H 4. 5 cm

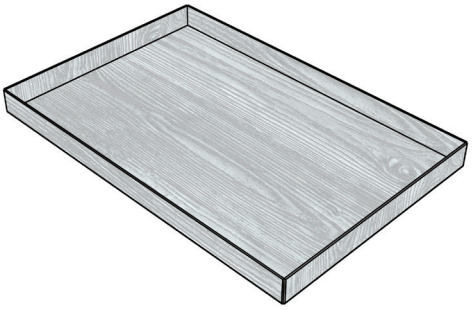

L 45-60-75 P31

L 41.8	0891L045
L 56.8	0891L060
L 71.8	0891L075

L 45-60-75 P34

L 41.8	0891L145
L 56.8	0891L160
L 71.8	0891L175

FINITURE VASSOI IN LEGNO

WOOD TRAYS FINISHES/ FINITIONS DES PLATEAUX EN BOIS/ ACABADOS BANDEJAS DE MADERA/ ДОСТАЕТ ДЕРЕВЯННЫЕ ЛОТКИ

opz. 5451
Rovere Nordico

opz. 5454
Rovere Torba

opz. 5443
Rovere Tarmac

opz. 1333
Noce Canaletto Natural

VASSOIO IN METALLO FINITURA COME STRUTTURA H 3 cm

TRAY OF FINISHED METAL AS STRUCTURE/ PLATEAU EN FINITION MÉTALLIQUE COMME STRUCTURE/ BANDEJA DE ACABADO METÁLICO COMO ESTRUCTURA/ ЛОТОК ГОТОВОГО МЕТАЛЛА КАК КОНСТРУКЦИЯ H 3 cm

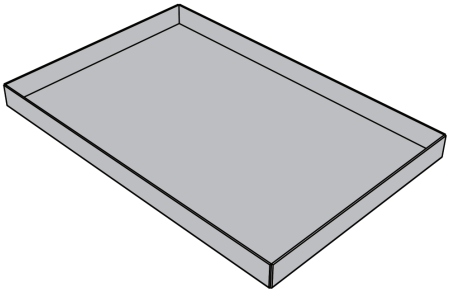

L 45-60-75 P31

L 41.8	0891H045
L 56.8	0891H060
L 71.8	0891H075

L 45-60-75 P34

L 41.8	0891H745
L 56.8	0891H760
L 71.8	0891H775

RIPIANO IN METALLO FINITURA COME STRUTTURA Sp. 8mm

METAL SHELF FINISH STRUCTURE/ ÉTAGÈRE EN MÉTAL FINITION COMME STRUCTURE/ RELLENO DE METAL ACABADO COMO ESTRUCTURA/ МЕТАЛЛИЧЕСКАЯ ПОЛОСА М ПОКРЫТИЕ КАК КОНСТРУКЦИЯ Sp. 8mm

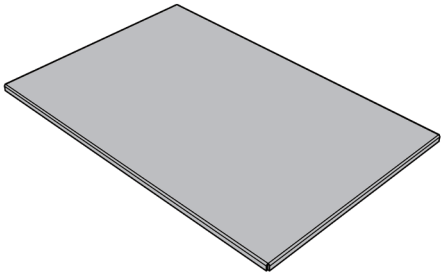

L 45-75 P31

L 41.8	0891H145
L 56.8	0891H160
L 71.8	0891H175

L 45-75 P34

L 41.8	0891H845
L 56.8	0891H860
L 71.8	0891H875

RIPIANO IN METALLO PORTA-BOTTIGLIE FINITURA COME STRUTTURA Sp.8 mm

METAL BOTTLE SHELF FINISH STRUCTURE/ ÉTAGÈRE EN MÉTAL PORTE-BOUTEILLES FINITION COMME STRUCTURE/ ESTANTE DE METAL PARA BOTELLAS ACABADO COMO ESTRUCTURA/ МЕТАЛЛИЧЕСКАЯ ОТДЕЛКА ДЛЯ БУТЫЛОК КАК СТРУКТУРА Sp.8 mm

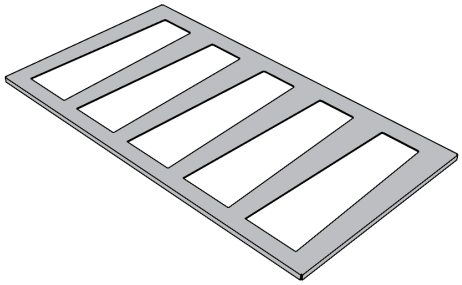

L 45-60-75 P31

L 41.8	0891H245
L 56.8	0891H260
L 71.8	0891H275

L 45-60-75 P34

L 41.8	0891H945
L 56.8	0891H960
L 71.8	0891H975

PORTA-CALICI FINITURA COME STRUTTURA H 3 cm

GLASS-HOLDER FINISH AS STRUCTURE/ PORTE-CALICES FINITION COMME STRUCTURE/ PORTA-CALCOS ACABADO COMO ESTRUCTURA/ СТЕКЛЯННАЯ ПОВЕРХНОСТЬ ДЕРЖАТЕЛЯ В КАЧЕСТВЕ КОНСТРУКЦИИ H 3 cm

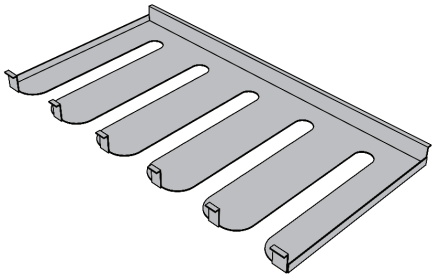

L 45-60-75 P31

L 41.8	0891H445
L 56.8	0891H460
L 71.8	0891H475

L 45-60-75 P34

L 41.8	0891H545
L 56.8	0891H560
L 71.8	0891H575

SE INSERITO IN UN VANO VISIBILE DALL'ALTO, SI CONSIGLIA DI ABBINARE IL PORTA-CALICI A UN RIPIANO, UN VASSOIO O UN ALTRO ACCESSORIO.

EN_IF INSTALLED IN A COMPARTMENT VISIBLE FROM ABOVE, IT IS RECOMMENDED TO PAIR THE GLASS HOLDER WITH A SHELF, A TRAY, OR ANOTHER ACCESSORY.

FR_S'IL EST PLACÉ DANS UN COMPARTIMENT VISIBLE D'EN HAUT, IL EST RECOMMANDÉ D'ASSOCIER LE PORTE-GOBELETS À UNE ÉTAGÈRE, UN PLATEAU OU UN AUTRE ACCESSOIRE.

ES_SI SE COLOCA EN UN COMPARTIMENTO VISIBLE DESDE ARRIBA, SE RECOMIENDA COMBINAR EL PORTAVASOS CON UN ESTANTE, UNA BANDEJA O OTRO ACCESORIO.

RU_ЕСЛИ ПОМЕЩАЕТСЯ В ОТСЕК, ВИДИМЫЙ СВЕРХУ, РЕКОМЕНДУЕТСЯ СОЕДИНИТЬ ДЕРЖАТЕЛЬ СТАКАНА С ПОЛКОЙ, ЛОТОК ИЛИ ДРУГОЙ АКСЕССУАР.

“QUINDICI Line” - RIPIANI ED ACCESSORI

“QUINDICI Line” - SHELVES AND ACCESSORIES/ “QUINDICI LINE” - ÉTAGÈRES ET ACCESSOIRES/
“QUINDICI Line” - ESTANTES Y ACCESORIOS/ “QUINDICI Line” - ПОЛКИ И АКСЕССУАРЫ

RIPIANO IN VETRO Sp. 6mm
GLASS SHELF/ ÉTAGÈRE EN VERRE FINITION/ ESTANTE DE VIDRIO/ Полка из прозрачного Sp.6mm

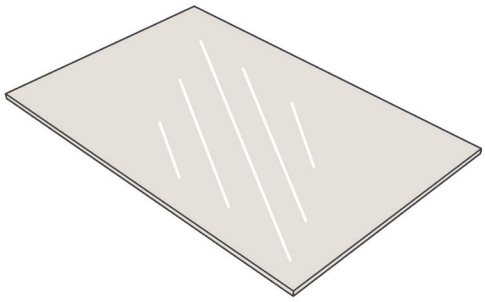

L 15 P31		L 15 P34	
L 118	43647A1	L 118	43648A1
L 133	43647A2	L 133	43648A2
L 148	43647A3	L 148	43648A3

L 30 P31		L 30 P34	
L 268	43647B1	L 268	43648B1
L 283	43647B2	L 283	43648B2
L 298	43647B3	L 298	43648B3

L 45 P31		L 45 P34	
L 418	43647C1	L 418	43648C1
L 433	43647C2	L 433	43648C2
L 448	43647C3	L 448	43648C3

L 60 P31		L 60 P34	
L 568	43647D1	L 568	43648D1
L 583	43647D2	L 583	43648D2
L 598	43647D3	L 598	43648D3

L 65 P31		L 65 P34	
L 618	43647F1	L 618	43648F1
L 633	43647F2	L 633	43648F2
L 648	43647F3	L 648	43648F3

L 75 P31		L 75 P34	
L 718	43647H1	L 718	43648H1
L 733	43647H2	L 733	43648H2
L 748	43647H3	L 748	43648H3

L 90 P31		L 90 P34	
L 868	43647L1	L 868	43648L1
L 883	43647L2	L 883	43648L2
L 898	43647L3	L 898	43648L3

RIPIANO IN VETRO PER PENISOLA Sp.6mm

GLASS SHELF FOR PENINSULA/ ÉTAGÈRE EN VERRE PAR PÉNINSULE/ ESTANTE DE VIDRIO POR PENÍNSULA/ СТЕКЛЯННАЯ ПОЛКА ДЛЯ ПОЛУОСТРОВА Sp.6mm

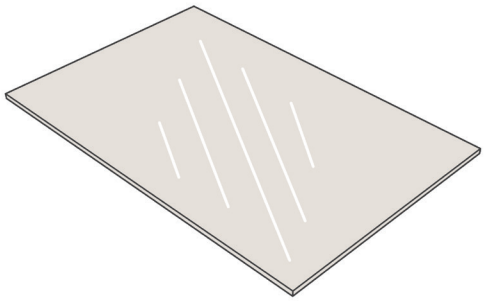

L 64.5 P31

L 61.3	43647N1
L 62.8	43647N2

L 67 P34

L 63.8	43648N1
L 65.3	43648N2

L 95.5 P31

L 92.3	43647P1
L 93.8	43647P2

L 101 P34

L 97.8	43648P1
L 99.3	43648P2

FINITURE RIPIANI IN VETRO

GLASS SHELVES FINISHES/ FINITIONS DES ÉTAGÈRES EN VERRE/ ACABADOS DE ESTANTES DE VIDRIO/ СТЕКЛЯННЫЕ ОТДЕЛКИ

Opz. TR
Trasparente

Opz. BZ
Bronzo

Opz. FE
Fumè

N.B. MAGGIORAZIONE RIPIANI VETRO FUORI MISURA +20%
EXTRA CHARGE FOR OUT-OF-SIZE GLASS SHELVES +20%
MAJORATION ÉTAGÈRES EN VERRE HORS MESURE +20%
INCREMENTO ESTANTES DE CRISTAL FUERA DE MEDIDA +20%
НАЦЕНКА ЗА НЕСТАНДАРТНЫЕ СТЕКЛЯННЫЕ ПОЛКИ +20%