GRUPPO**LUBE**

Hotpoint

2025

Gli aspiranti chef, che devono dimostrare le proprie abilità in cucina, dalla conoscenza dei prodotti, alla padronanza delle ricette e delle diverse tecniche di cottura, troveranno ciascuna delle 20 postazioni dotate di **forni Active Steam** e **piani cottura CleanProtect**, elettrodomestici ad alta performance, protagonisti indiscussi durante le prove del talent show.

FORNO ACTIVE STEAM 100 CLASS 9

FORNO ACTIVE STEAM 75 CLASS 7

MICROONDE TERMOVENTILATO COMBINATO CLASS 9

MICROONDE COMBINATO CLASS 7

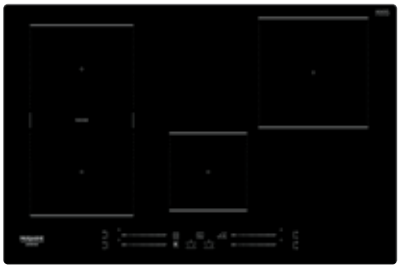

PIANO A INDUZIONE DA 77 CM

PIANO A INDUZIONE DA 60 CM

Se ami la cucina italiana, è il momento di dimostrarlo

Perché è la migliore di tutte.
Ce lo diciamo ogni volta che ci sediamo a tavola,
ce lo dicono in tutte le lingue del mondo
ogni volta che la provano.

La cucina italiana racconta grandi storie,
quelle di chi fa le cucine, e di chi la cucina.
La storia della grande **tradizione italiana**
delle cucine unita all'innovazione di uno dei
maggiori gruppi di elettrodomestici al mondo
che in **Italia** ha il suo **ufficio regionale,**
siti industriali, ai quali si aggiunge
tutta l'economia generata dall'indotto.

La cucina italiana è bellissima da vedere,
usa tutti gli ingredienti del nostro genio, del nostro stile.

La cucina italiana è fatta di uomini e donne:
quelli che la progettano, quelli che la assemblano,
quelli che te la portano a casa.
Quelli che ogni giorno fanno il giro d'Italia in furgone,
che lavorano tutto il giorno per inventarsi
sempre qualcosa di buono, qualcosa di bello,
qualcosa di più, qualcosa di nuovo:
cucine sempre all'altezza **della Cucina Italiana.**

La cucina italiana cuoce sui nostri fornelli,
nei nostri **forni**, sui nostri **piani a induzione.**
Ha sempre qualcosa che bolle in pentola,
e tanta carne al fuoco.
La cucina italiana conserva anche l'eccellenza
e la tradizione del nostro cibo.

Per questo la amiamo.
Se anche tu ami davvero **la cucina italiana**,
è il momento di dimostrarlo.
A partire dalla tua nuova cucina.

MIGLIORIAMO IL BENESSERE DEL CONSUMATORE, MA ANCHE DEL PIANETA.

Hotpoint Ariston come marchio leader continua ad investire per vincere la sfida della sostenibilità.

Efficienza energetica significa risparmio economico!

Hotpoint Ariston informa i suoi consumatori riguardo il **reale risparmio in bolletta** che si può ottenere con l'acquisto di un elettrodomestico ad alta efficienza energetica comparato con una classe energetica inferiore.

Grazie a **Youreko**, è possibile confrontare i costi energetici del consumo di ogni elettrodomestico*.

youreko

Un tool europeo che ti permette di comprendere il reale beneficio economico che puoi ottenere acquistando un elettrodomestico ad alta efficienza energetica.

COME FUNZIONA?

- Il tool prende in considerazione i prodotti presenti nei siti dei retailer e produttori.
- Viene calcolato il costo energetico nel ciclo di vita di ogni prodotto.
- Il costo energetico del prodotto selezionato viene confrontato con prodotti equivalenti per facilitare la scelta di acquisto.

I risultati ottenuti tengono conto dei seguenti fattori:
consumo di energia elettrica; utilizzo medio; vita media del prodotto; tariffa media; incremento medio annuo del costo dell'energia elettrica.

* Valido per le categorie: frigorifero, lavastoviglie, lavatrice e asciugatrice.

RISPARMIO IN BOLLETTA GRAZIE A HOTPOINT ARISTON**

PRODOTTO	CATEGORIA	F	E	D	C	B	A
	Lavastoviglie 60 cm			Risparmio: 93€	Risparmio: 217€	Risparmio: 317€	

RISPARMIO IN BOLLETTA GRAZIE A HOTPOINT ARISTON

Migliore è la classe energetica, maggiore è il risparmio!

Vediamo **un esempio:**

Lavastoviglie 60 cm

D

Risparmio energetico**

93€

Rispetto alla meno efficiente della categoria

Lavastoviglie 60 cm

B

Risparmio energetico**

+317€

Rispetto alla meno efficiente della categoria

** Fonte indipendente Youreko. Calcolo al 08/11/2024.
Risparmio energetico calcolato comparando i costi energetici della vita utile di questo prodotto rispetto al prodotto meno efficiente del mercato basandosi sul consumo energetico del programma eco rispetto ai seguenti parametri:
LAVASTOVIGLIE: vita media del prodotto di 11 anni (fonte: Energy Saving Trust); utilizzo medio di 5,5 cicli a settimana (fonte: Energy Saving Trust); costo per kWh 53,11 cent (fonte: ARERA); aumento medio annuo dei costi energetici 1.12% (fonte: Eurostat).
FRIGORIFERO: vita media del prodotto di 17 anni (fonte: Energy Saving Trust); costo per kWh 53,11 cent (fonte: ARERA); aumento medio annuo dei costi energetici 1.12% (fonte: Eurostat).
Costi e risparmi possono variare in base alle fonti utilizzate nel calcolo e all'utilizzo effettivo.
Maggiori informazioni su www.hotpoint.it/youreko.

REGISTRA IL TUO PRODOTTO PER

10

ANNI DI SERVIZI DI RIPARAZIONE CON **RICAMBI GRATIS**

REGISTRAZIONE NECESSARIA!

Registra il tuo prodotto entro 60 giorni dalla data di acquisto dell'elettrodomestico e, dopo la scadenza della garanzia legale, in caso di guasto, per 10 anni hai la facoltà di acquistare servizi di riparazione a prezzo fisso forfettario che non prevedono il costo del ricambio. Servizio offerto da European Appliances Italy srl. Il prezzo del servizio di riparazione è variabile nel tempo. Per conoscere il prezzo del servizio attualmente vigente chiamare il numero European Appliances Italy srl o consultare la pagina web del sito www.register10.eu

---

Registrare il prodotto è semplice:

CHIAMA IL NUMERO GRATUITO
800 729 141*

REGISTRALO
entro 60 giorni
dalla data di acquisto

RILASSATI
e goditi **i tuoi vantaggi**

* Numero di telefono di Servizi Domestic & General S.r.l., nostro partner di servizi. Se sei interessato, Servizi Domestic & General ti offrirà estensioni di assistenza per il tuo elettrodomestico. Per conoscere le modalità con cui European Appliances Italy srl e Servizi Domestic & General Italia S.r.l. trattano i tuoi dati, visita il sito www.domesticandgeneral.com/partner-privacy o seleziona la relativa opzione chiamando il numero dedicato.

LASCIA CHE CI PRENDIAMO CURA DI TE

Hotpoint ARISTON

Affidarsi non è sempre facile, ma noi del Servizio Clienti Hotpoint Ariston, vogliamo davvero **farti sentire al sicuro** garantendoti **la professionalità e la qualità** dell'originale.

Solo con l'esperienza e la formazione che la casa madre può garantire, hai la sicurezza di affidarti ad un **team qualificato di professionisti.**

Il Contact Center e i nostri tecnici ascoltano ogni tua esigenza e ti accompagnano passo passo.
La tua soddisfazione è la nostra missione.

02.20.30
Contact Center Italiano attivo 7 giorni su 7.

Chat Premium: un operatore sempre al tuo fianco.

Oltre 800 tecnici autorizzati in tutta Italia.

CONTACT CENTER TUTTO ITALIANO

02.20.30* Più di **100 operatori esperti** con più di **1000 ore di formazione all'anno,** per offrire sempre il servizio migliore.

70%
Degli interventi chiusi in prima visita

oltre 20%
Chiamate risolte telefonicamente

80%
Degli appuntamenti fissati nelle 48h

Il consumatore può contattare il contact center in diverse modalità.

Al fianco del nostro **CONSUMATORE**

Il nostro vuole essere un legame forte, autentico e capace di ascoltare e **soddisfare le esigenze del consumatore** nel tempo, andando oltre i benefici dei nostri prodotti e servizi.

Professionalità **100% ITALIANA**

Rivolgersi al nostro **centro assistenza autorizzato** significa avere la garanzia di essere seguiti da professionisti esperti.

Un cuore grande **70.000 m²**

Il nostro **magazzino ricambi,** un polo logistico europeo con sede in Italia, sempre vicino ai nostri clienti, ovunque si trovino.

* Al costo di una chiamata da rete fissa secondo il piano tariffario del proprio operatore.

5 ANNI
DI GARANZIA

Gli elettrodomestici da incasso Hotpoint Ariston, indicati nel regolamento a pag 249 beneficiano di ben tre anni di assistenza supplementare oltre ai due anni di garanzia convenzionale.
Un servizio offerto gratuitamente dal brand ai propri clienti fino al 28 febbraio 2026, registrando i prodotti entro 30 giorni dall'acquisto o dalla consegna.

INDICE

COTTURA 12

Forni 12
Piani Cottura Gas 60
Piani Cottura a Induzione 78
Forni Compatti con Microonde e Microonde 38

FRIGORIFERI E CONGELATORI 96

CANTINETTE 112

LAVASTOVIGLIE 114

LAVATRICI E LAVASCIUGA 130

ACCESSORI 132

Gamma
FORNI

Class 9

TOUCHSCREEN COLORI

105 FUNZIONI

ACTIVE STEAM 75

SENSORE UMIDITÀ

DUAL CLEAN

FUNZIONE PIZZA 310°

AIR FRY

INTERNI PREMIUM

CONNETTIVITÀ

Class 7

DISPLAY FULL TOUCH

58 FUNZIONI

ACTIVE STEAM 75

DUAL CLEAN

FUNZIONE PIZZA 310°

AIR FRY

TERMOSONDA
PER CARNE

Class 5

DISPLAY LCD /
MANOPOLA CENTRALE

17 FUNZIONI

ACTIVE STEAM

DUAL CLEAN

FUNZIONE PIZZA 310°

Class 3

DISPLAY DIGITALE
CON MANOPOLE

11 FUNZIONI

ACTIVE STEAM

DUAL CLEAN

AIR FRY

NUOVI FORNI HOME COLLECTION.

Il forno “tutto-in-uno” è il miglior partner del tuo spazio cucina. È lui il tuo “ingrediente segreto” per ottenere ogni volta **risultati da vero chef** con ogni tipo di cottura. Che siano pietanze **al forno, al vapore, fritte ad aria o favolose pizze a 310°**, per te sarà sempre un’**esperienza rilassante e senza inconvenienti**, mentre per i tuoi ospiti una sorprendente scoperta delle tue “doti culinarie nascoste”.

Forno per tutte le tue esigenze culinarie.

ACTIVE STEAM 75

La tecnologia Active Steam offre tre diversi livelli di vapore combinati con le modalità di cottura tradizionali, basta riempire il **serbatoio completamente estraibile** con acqua. Con poche semplici mosse sull'interfaccia intuitiva, è possibile impostare il livello di temperatura e umidità desiderato in base al tipo di ricetta da preparare. Un tocco di vapore controllato garantisce risultati superiori con arrosti, verdure gratinate, pasta al forno e torte.

ALTO ACTIVE STEAM (75%)
Il livello di vapore al 75% contribuisce a ridurre perdita di volume e permette di cucinare pesci interi o filetti utilizzando meno condimento ma ottenendo comunque risultati gustosi e leggeri.

MEDIO ACTIVE STEAM (50%)
Il vapore al 50% aiuta ad accorciare i tempi di cottura rispetto ai metodi tradizionali, e garantisce ottimi risultati soprattutto con gli arrosti, rendendoli erfettamente croccanti fuori e teneri all'interno.

BASSO ACTIVE STEAM (25%)
Il livello di vapore al 25% aggiunto quando si cuociono torte e biscotti garantisce una perfetta lievitazione e una friabilità sorprendentemente alta. Inoltre, mantiene la tenerezza e la succosità del cibo.

ACTIVE STEAM

La tecnologia Active Steam funziona in combinazione con 3 programmi specifici: pane, carne, pesce. L'icona della tecnologia vapore è posizionata accanto ai simboli delle categorie di alimenti, permettendo di selezionare immediatamente i programmi con vapore, oltre a quelli tradizionali, direttamente sulla manopola. Active Steam funziona versando acqua nella cavità inferiore e selezionando il programma Active Steam desiderato.

PANE
Il vapore durante la cottura favorisce la lievitazione del pane in un perfetto equilibrio tra friabilità e volume. La crosta risulta più uniforme e croccante, con un bellissimo color dorato.

CARNE
L'aria calda tende ad assorbire l'acqua contenuta negli alimenti. L'uso del vapore previene il processo di asciugatura: arrosto, roastbeef e pollo saranno incredibilmente gustosi e dorati.

PESCE
Il segreto della gustosità del pesce è racchiuso nella sua polpa delicata. Il vapore in cottura ne mantiene l'interno morbido e l'esterno perfettamente croccante, senza l'utilizzo di fogli di alluminio e coperchi.

PER DETTAGLI COMPLETI SULLE CORRELAZIONI TRA CARATTERISTICHE E GAMMA, FARE RIFERIMENTO AL GRAFICO DI GAMMA.

AIR FRY

Pensato per rendere i vostri fritti deliziosamente croccanti, dalle patatine al pollo e alle verdure fritte. Grazie alla distribuzione uniforme del calore, a una potente ventola di convezione e a una teglia dedicata, l'aria calda circola in modo efficiente intorno al cibo. Il tutto utilizzando una quantità minima di grassi: 50% di grassi in meno rispetto alla frittura tradizionale*. L'accessorio Air Fry è adatto a tutti i forni Hotpoint Ariston ad eccezione dei forni Class 3.

PIZZA 310°C

PIZZA 310° C

Il forno raggiunge una temperatura di 310°C così potrai gustare la tua pizza come al ristorante in meno di 10 minuti** senza bisogno della pietra refrattaria.

PER DETTAGLI COMPLETI SULLE CORRELAZIONI TRA CARATTERISTICHE E GAMMA, FARE RIFERIMENTO AL GRAFICO DI GAMMA.

*Basato su risultati di test di laboratori esterni certificati. Confronto tra patatine fritte congelate cotte con la funzione Air Fry senza aggiunta di olio e metodi di frittura in olio profondo (Friggitrice o frittura in padella su piano di cottura). Risultati diversi ottenuti con la funzione Air Fry a seconda del tipo di alimento e dell'aggiunta di olio.
**Riferito alla pizza standard diametro 30 cm.

ACTIVE MULTIFLOW

La tecnologia Active Multiflow garantisce un controllo preciso della temperatura e una distribuzione del calore costante in ogni angolo del forno, quindi niente più bordi bruciati o parti crude. Permette di cucinare su 4 livelli contemporaneamente.

PER DETTAGLI COMPLETI SULLE CORRELAZIONI TRA CARATTERISTICHE E GAMMA, FARE RIFERIMENTO AL GRAFICO DI GAMMA.

TERMOSONDA PER CARNE
Specificamente progettata per carne, pollame e pesce, questa sonda alimentare monitora la **temperatura al cuore del cibo** per garantire una **cottura sempre uniforme**.

RICETTE AUTOMATICHE MY MENU
Scegli tra un ampio elenco di ricette e lascia che sia il forno a impostare automaticamente la funzione di cottura, il tempo e la temperatura ideale per garantire risultati ottimali.

FUNZIONI ASSISTITE MY MENU
Basta selezionare tra 6 categorie di alimenti: pane al vapore, carne al vapore, pesce al vapore, casseruola, pizza, pasticceria e il forno ti guiderà nell'impostazione della funzione ideale e del giusto livello di temperatura per garantire risultati deliziosi.

PER DETTAGLI COMPLETI SULLE CORRELAZIONI TRA CARATTERISTICHE E GAMMA, FARE RIFERIMENTO AL GRAFICO DI GAMMA.

DUAL CLEAN

Include due efficaci opzioni di autopulizia:
Diamond Clean. Il ciclo rapido a vapore ecologico ammorbidisce lo sporco per una pulizia rapida e senza sforzo.
Pulizia pirolitica. Ideale per cibi cotti al forno, trasforma i residui in cenere che può essere facilmente pulita.

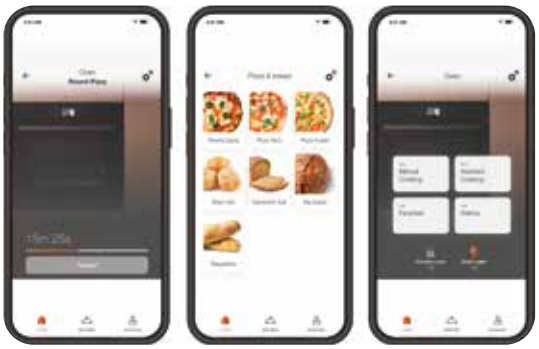

CONNETTIVITÀ

Per interagire con il forno a distanza grazie alle principali funzionalità di connettività, tra cui il controllo remoto dei cicli di cottura, le notifiche di stato, il salvataggio delle funzioni preferite, l'esplorazione di nuove ricette e il controllo vocale.

Il nostro miglior forno ad alta efficienza energetica. Consumi energetici inferiori del 35%* grazie alla classe energetica A++, disponibile nei modelli con funzione DualClean.

GAMMA
FORNI HOME COLLECTION

	CLASS 9	CLASS 7	CLASS 5	CLASS 3
Active Steam 75	●	●		
Active Steam			●	●
Air Fry	●	●		●
Pizza 310°C	●	●	●	
Active Multiflow	●	●	●	
Termosonda Carne Standard		●		
Ricette My Menu	70+ ricette automatiche + HomeNet App	30+ ricette automatiche	Ricette automatiche + funzioni automatiche	
Pannello di controllo	TouchScreen colori	Display full touch	Display LCD / Manopola centrale	Display con Monopole

* Disponibile solo nei modelli con funzione DualClean. Rispetto al forno standard Classe A MF5. Basato sul consumo energetico misurato durante test di validazione standardizzati della funzione di riferimento della dichiarazione energetica.

PER DETTAGLI COMPLETI SULLE CORRELAZIONI TRA CARATTERISTICHE E GAMMA, FARE RIFERIMENTO AL GRAFICO DI GAMMA.

CLASS 9

TFT

HAOI9A8PT1SBA
105 funzioni
Dual Clean
Soft closing
Guide tel 1 liv
Active multiflow
Active Steam 75
1 LED
Pizza 310°
Air Fry + Teglia +
Funzioni auto

CLASS 7

Touch

HAOI78HT1SBA
58 funzioni
Diamond Clean
Soft closing
Guide tel 1 liv
Active multiflow
Pizza 310°
Air Fry + Teglia

FI7 871 SH BMI HA
16 funzioni
Diamond Clean
Soft closing
Guide tel 1 liv
Maniglia integrata

Push Push

HAOI78HU0SXA
59 funzioni
Diamond Clean
Soft closing
Active multiflow
Pizza 310°

HAOI78PU0SXA
60 funzioni
Dual Clean
Soft closing
Active multiflow
Pizza 310°

CLASS 5

Manopola Centrale

HAOI5S8HM0XA
16 funzioni
Diamond Clean
Active multiflow
Pizza 310°
Active Steam

HAOI5S8HM1BA
16 funzioni
Diamond Clean
Active multiflow
Pizza 310°
Active Steam

CLASS 3

Display

HAO3 K55H X
8 funzioni
Diamond Clean

HAO3 K58H X
11 funzioni
Diamond Clean

HAO3 K78PSUF X
11 funzioni
Dual Clean
Active Steam
Air Fry con
accessorio

HAO3 K78PSUF B
11 funzioni
Dual Clean
Active Steam
Air Fry con
accessorio

3 Manopole

HAO3 K35H X
6 funzioni
Diamond Clean

HAO3 K35H B
6 funzioni
Diamond Clean

HAOI7A8HT1SBA
58 funzioni
Diamond Clean
Soft closing
Active multiflow
Pizza 310°
Air Fry + Teglia
Active Steam 75

HAOI78PPT1SBA
61 funzioni
Dual Clean
Soft closing
Guide tel 1 liv
Active multiflow
1 termosonda
Girarrosto
Pizza 310°
Air Fry + Teglia

HAOI5S8PM0XA
17 funzioni
Dual Clean
Active multiflow
Pizza 310°
Active Steam

HAO3 K58HSU B
11 funzioni
Diamond Clean
Active Steam

HAO3 K58HSU W
11 funzioni
Diamond Clean
Active Steam

HAO3 K78PU X
11 funzioni
Dual Clean

HAO3 K58HSU1 X
11 funzioni
Diamond Clean
Active Steam
Guide tel 1 liv

HAO3 K38HU X
8 funzioni
Diamond Clean

GARANZIA 5 ANNI

Cod. 859991686360 EAN 8050147686362

HAOI9A8PT1SBA

NOVITÀ

FORNO MULTIFUNZIONE CLASS 9

- Touch Control
- Connettività: Home Net
- Colore: Nero

- 105 funzioni totali
- 73 funzioni automatiche
- **Active Steam 75**: 25%, 50% e 75% vapore
- **Dual Clean**
- **Air Fry**
- **Pizza 310°C**
- Active Multiflow 4 livelli
- **Cavità da 73 lt**
- **Soft Closing+**
- Guide telescopiche 1 livello
- Controporta in vetro Full Glass

ACCESSORI IN DOTAZIONE
- 1 griglia, 1 leccarda, 1 leccarda profonda, accessorio Air Fry, guide telescopiche

ABBINAMENTI MWO
- HACW9O7PHTSB

- Registra il tuo prodotto per **10 ANNI DI SERVIZI DI RIPARAZIONE A PREZZO FISSO FORFETTARIO SENZA COSTO DEI RICAMBI** (info pag. 8)

Modello	Cod.
HAOI9A8PT1SBA	072460A8C

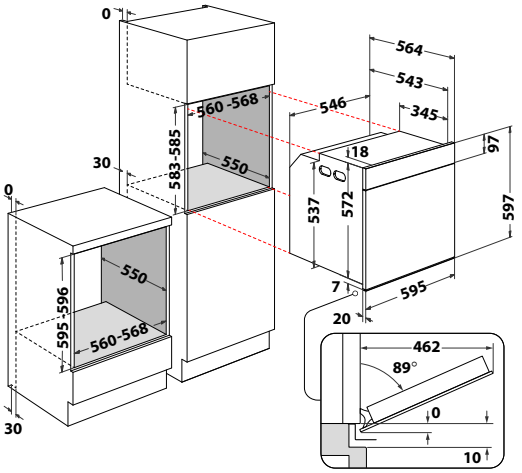

GARANZIA 5 ANNI

Cod. 859991683640 EAN 8050147683644

HAOI7A8HT1SBA

NOVITÀ

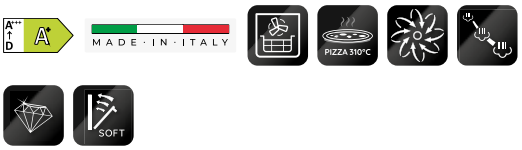

FORNO MULTIFUNZIONE CLASS 7

- Touch Control
- Colore: Nero

- 62 funzioni totali
- 32 funzioni automatiche
- **Active Steam 75**: 25%, 50% e 75% vapore
- **Pulizia Diamond Clean**
- **Air Fry**
- **Pizza 310°C**
- Active Multiflow 4 livelli
- Preriscaldamento rapido
- **Cavità da 73 lt**
- **Soft Closing**
- Controporta in vetro Full Glass

ACCESSORI IN DOTAZIONE
- 1 griglia, 1 leccarda, 1 leccarda profonda, accessorio Air Fry

ABBINAMENTI MWO
- HAMD74TB, HACW7O7HTSBUK, HAMN13BB

- Registra il tuo prodotto per **10 ANNI DI SERVIZI DI RIPARAZIONE A PREZZO FISSO FORFETTARIO SENZA COSTO DEI RICAMBI** (info pag. 8)

Modello	Cod.
HAOI7A8HT1SBA	072460A8D

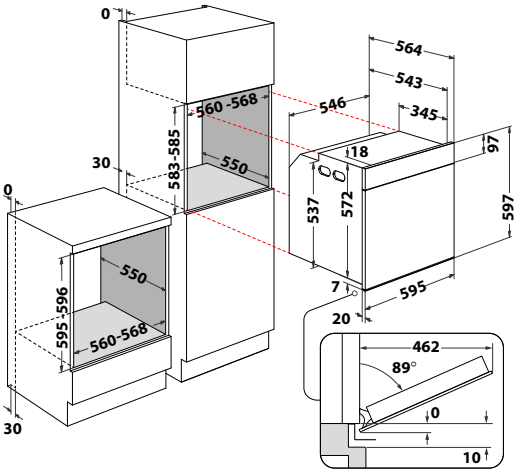

GARANZIA 5 ANNI

Cod. 859991683220 EAN 8050147683224

HAOI78PPT1SBA

FORNO MULTIFUNZIONE CLASS 7

- Touch Control
- Colore: Nero

- 60 funzioni totali
- 33 funzioni automatiche
- **Dual Clean**
- **Termosonda per carne**
- **Air Fry**
- **Pizza 310°C**
- Active Multiflow 4 livelli
- **Cavità da 73 lt**
- **Soft Closing**
- Guide telescopiche 1 livello
- Controporta in vetro Full Glass
- Girarrosto

ACCESSORI IN DOTAZIONE
- 1 griglia, 1 leccarda, 1 leccarda profonda, accessorio Air Fry, guide telescopiche, termosonda

ABBINAMENTI MWO
- HAMD74TB, HACW7O7HTSBUK, HAMN13BB

- Registra il tuo prodotto per **10 ANNI DI SERVIZI DI RIPARAZIONE A PREZZO FISSO FORFETTARIO SENZA COSTO DEI RICAMBI** (info pag. 8)

Modello	Cod.
HAOI78PPT1SBA	072460A8E

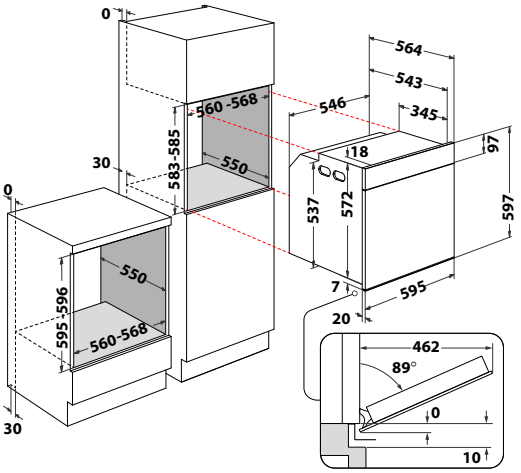

GARANZIA 5 ANNI

Cod. 859991641510 EAN 8050147641514

FI7 871 SH BMI HA

FORNO CLASS 7

- Display LCD Graphic Assisted
- Touch Control
- Maniglia integrata
- Colore Nero

- 17 funzioni totali
- 9 funzioni automatiche
- **Pulizia Diamond Clean**
- **Pizza e Pane**
- Active Multiflow 4 livelli
- Preriscaldamento rapido
- **Cavità da 73 lt**
- **Soft Closing**
- Guide telescopiche 1 livello
- Controporta in vetro Full Glass

ACCESSORI IN DOTAZIONE
- 1 griglia, 1 leccarda, 1 leccarda profonda, guide telescopiche

ABBINAMENTI MWO
- MP 776 BMI HA

- Registra il tuo prodotto per **10 ANNI DI SERVIZI DI RIPARAZIONE A PREZZO FISSO FORFETTARIO SENZA COSTO DEI RICAMBI** (info pag. 8)

Modello	Cod.
FI7 871 SH BMI HA	072460A7F

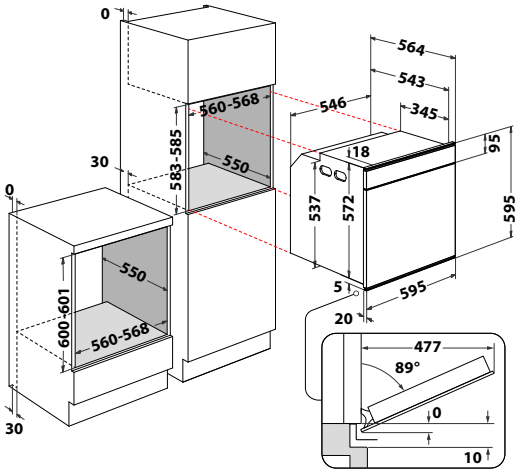

GARANZIA 5 ANNI

Cod. 859991688970 EAN 8050147688977

HAOI78HT1SBA

NOVITÀ

FORNO MULTIFUNZIONE CLASS 7

- Touch Control
- Colore: Nero

- 58 funzioni totali
- 32 funzioni automatiche
- **Pulizia Diamond Clean**
- **Air Fry**
- **Pizza 310°C**
- Active Multiflow 4 livelli
- Preriscaldamento rapido
- **Cavità da 73 lt**
- **Soft Closing**
- Guide telescopiche 1 livello
- Controporta in vetro Full Glass

ACCESSORI IN DOTAZIONE
- 1 griglia, 1 leccarda, 1 leccarda profonda, accessorio Air Fry, guide telescopiche

ABBINAMENTI MWO
- HAMD74TB, HACW7O7HTSBUK, HAMN13BB

- Registra il tuo prodotto per **10 ANNI DI SERVIZI DI RIPARAZIONE A PREZZO FISSO FORFETTARIO SENZA COSTO DEI RICAMBI** (info pag. 8)

Modello	Cod.
HAOI78HT1SBA	072460A8F

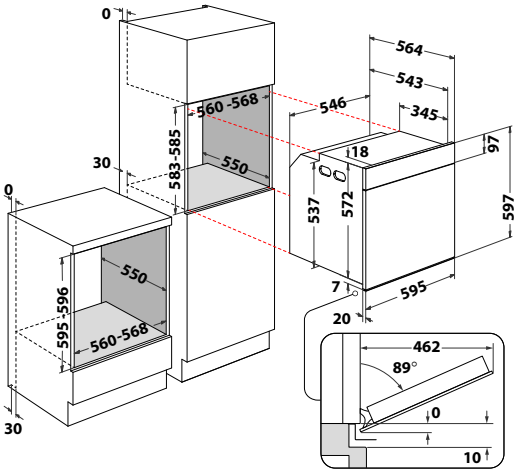

GARANZIA 5 ANNI

Cod. 859991683760 EAN 8050147683767

HAOI78PU0SXA

NOVITÀ

FORNO MULTIFUNZIONE CLASS 7

- Touch Control
- Finitura inox

- 58 funzioni totali
- 32 funzioni automatiche
- **Dual Clean**
- **Pizza 310°C**
- Active Multiflow 4 livelliPreriscaldamento rapido
- **Cavità da 73 lt**
- **Soft Closing**
- Girarrosto incluso
- Controporta in vetro Full Glass

ACCESSORI IN DOTAZIONE
- 2 griglie, 1 leccarda, 1 leccarda profonda

ABBINAMENTI MWO
- HAMD74UX, HACW77HTSX

- Registra il tuo prodotto per **10 ANNI DI SERVIZI DI RIPARAZIONE A PREZZO FISSO FORFETTARIO SENZA COSTO DEI RICAMBI** (info pag. 8)

Modello	Cod.
HAOI78PU0SXA	072460A8G

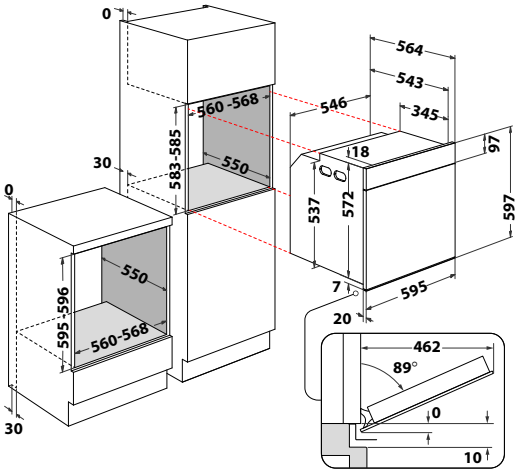

GARANZIA 5 ANNI

Cod. 859991686300 EAN 8050147686300

HAOI78HU0SXA

NOVITÀ

FORNO MULTIFUNZIONE CLASS 7

- Touch Control
- Manopole Push Push
- Acciaio anti impronta

- 58 funzioni totali
- 32 funzioni automatiche
- **Pulizia Diamond Clean**
- **Pizza 310°C**
- Active Multiflow 4 livelli
- Preriscaldamento rapido
- **Cavità da 73 lt**
- **Soft Closing**
- Controporta in vetro Full Glass

ACCESSORI IN DOTAZIONE
- 2 griglie, 1 leccarda, 1 leccarda profonda

ABBINAMENTI MWO
- HAMD74UX, HACW77HTSX

- Registra il tuo prodotto per **10 ANNI DI SERVIZI DI RIPARAZIONE A PREZZO FISSO FORFETTARIO SENZA COSTO DEI RICAMBI** (info pag. 8)

Modello	Cod.
HAOI78HU0SXA	072460A8H

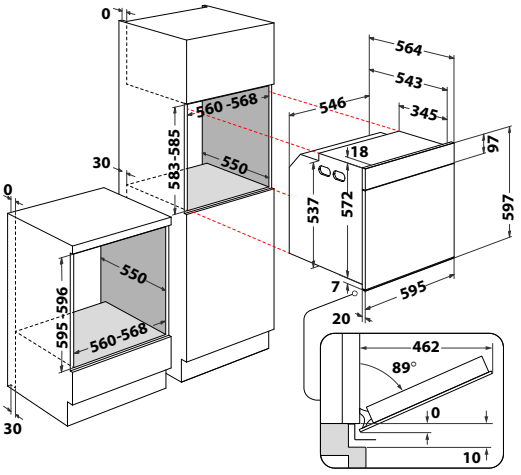

GARANZIA 5 ANNI

Cod. 859991685100 EAN 8050147685105

HAOI5S8HM1BA

NOVITÀ

FORNO MULTIFUNZIONE CLASS 5

- Colore: Nero

- 16 funzioni totali
- 6 funzioni automatiche
- 3 funzioni **Active Steam**
- **Pulizia Diamond Clean**
- **Pizza 310°C**
- Active Multiflow 4 livelli
- Preriscaldamento rapido
- **Cavità da 73 lt**Guide telescopiche 1 livello
- Controporta in vetro Full Glass

ACCESSORI IN DOTAZIONE
- 1 griglia, 1 leccarda, 1 leccarda profonda, guide telescopiche

ABBINAMENTI MWO
- HAMD54MB, HAMW47HMK, HAMN13BB

- Registra il tuo prodotto per **10 ANNI DI SERVIZI DI RIPARAZIONE A PREZZO FISSO FORFETTARIO SENZA COSTO DEI RICAMBI** (info pag. 8)

Modello	Cod.
HAOI5S8HM1BA	072460A8J

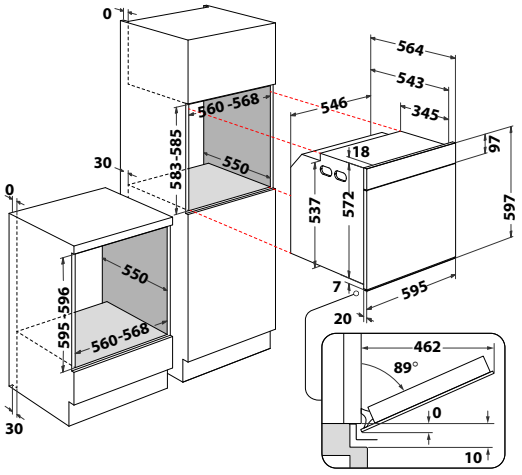

GARANZIA 5 ANNI

Cod. 859991691070 EAN 8050147691076

HAOI5S8PM0XA

NOVITÀ

FORNO MULTIFUNZIONE CLASS 5

- Acciaio anti impronta

- 17 funzioni totali
- 6 funzioni automatiche
- 3 funzioni **Active Steam**
- **Dual Clean**
- **Pizza 310°C**
- Active Multiflow 4 livelli
- Preriscaldamento rapido
- **Cavità da 73 lt**
- Controporta in vetro Full Glass

ACCESSORI IN DOTAZIONE
- 1 griglia, 1 leccarda, 1 leccarda profonda

ABBINAMENTI MWO
- HAMD54MX, HAMW54HMX

- Registra il tuo prodotto per **10 ANNI DI SERVIZI DI RIPARAZIONE A PREZZO FISSO FORFETTARIO SENZA COSTO DEI RICAMBI** (info pag. 8)

Modello	Cod.
HAOI5S8PM0XA	072460A8K

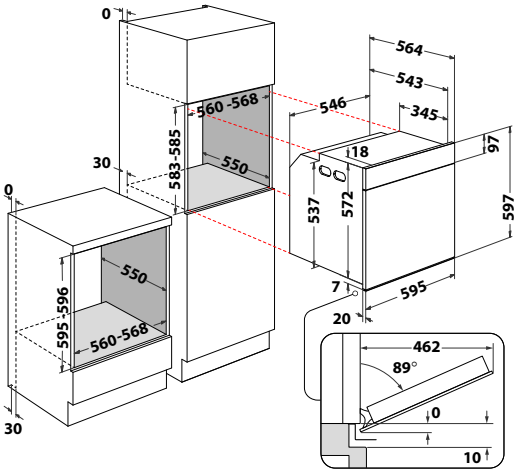

GARANZIA 5 ANNI

Cod. 859991686290 EAN 8050147686294

HAOI5S8HM0XA

NOVITÀ

FORNO MULTIFUNZIONE CLASS 5

- Acciaio anti impronta

- 16 funzioni totali
- 6 funzioni automatiche
- 3 funzioni **Active Steam**
- **Pulizia Diamond Clean**
- **Pizza 310°C**
- Active Multiflow 4 livelli
- Preriscaldamento rapido
- **Cavità da 73 lt**
- Controporta in vetro Full Glass

ACCESSORI IN DOTAZIONE
- 1 griglia, 1 leccarda, 1 leccarda profonda

ABBINAMENTI MWO
- HAMD54MX, HAMW54HMX

- Registra il tuo prodotto per **10 ANNI DI SERVIZI DI RIPARAZIONE A PREZZO FISSO FORFETTARIO SENZA COSTO DEI RICAMBI** (info pag. 8)

Modello	Cod.
HAOI5S8HM0XA	072460A8L

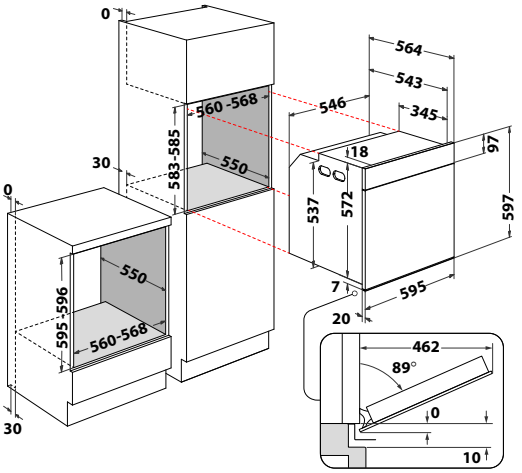

Cod. 859991705800 EAN 8050147705803

HAO3 K78PSUF X

NOVITÀ

FORNO MULTIFUNZIONE CLASS 3

- Display digitale con cifre Bianco
- Manopole Push Push
- Finitura inox

- 11 funzioni totali
- 2 funzioni automatiche
- 3 funzioni **Active Steam**
- **Dual Clean**
- **Air Fry**
- **Pizza e Pane**
- Multiflow Technology
- 2 funzioni speciali
- **Cavità da 71 lt**
- Controporta in vetro Full Glass

ACCESSORI IN DOTAZIONE
- 1 griglia, 1 leccarda, 1 leccarda profonda, accessorio Air Fry

ABBINAMENTI MWO
- HAM K11O X, HAM K12C X, HAD K52CU X, MF20S IX HA.1, MF20G IX HA.1, MF25G IX HA.1

- Registra il tuo prodotto per **10 ANNI DI SERVIZI DI RIPARAZIONE A PREZZO FISSO FORFETTARIO SENZA COSTO DEI RICAMBI** (info pag. 8)

Cod. 859991705850 EAN 8050147705858

HAO3 K78PSUF B

NOVITÀ

FORNO MULTIFUNZIONE CLASS 3

- Display digitale con cifre Bianco
- Manopole Push Push
- Colore: Nero

- 11 funzioni totali
- 2 funzioni automatiche
- 3 funzioni **Active Steam**
- **Dual Clean**
- **Air Fry**
- **Pizza e Pane**
- Multiflow Technology
- 2 funzioni speciali
- **Cavità da 71 lt**
- Controporta in vetro Full Glass

ACCESSORI IN DOTAZIONE
- 1 griglia, 1 leccarda, 1 leccarda profonda, accessorio Air Fry

ABBINAMENTI MWO
- HAD K54CU B, HAMN13BB

- Registra il tuo prodotto per **10 ANNI DI SERVIZI DI RIPARAZIONE A PREZZO FISSO FORFETTARIO SENZA COSTO DEI RICAMBI** (info pag. 8)

Modello	Cod.
HAO3 K78PSUF X	072460A8M

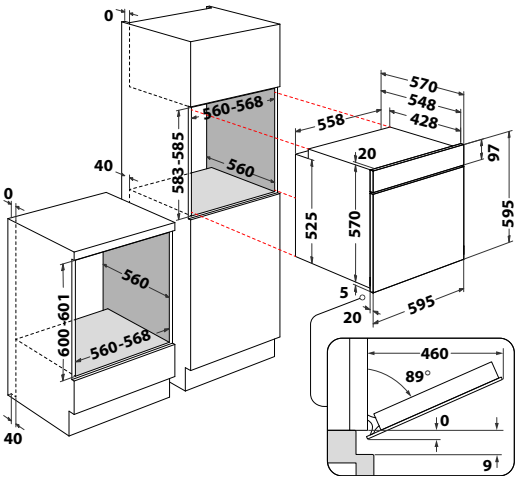

Modello	Cod.
HAO3 K78PSUF B	072460A8N

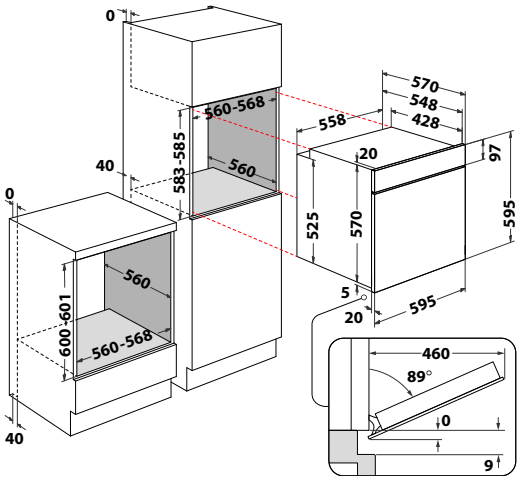

Cod. 859991705820 EAN 8050147705827

HAO3 K78PU X

NOVITÀ

FORNO MULTIFUNZIONE CLASS 3

- Display digitale con cifre Bianco
- Manopole Push Push
- Finitura inox

- 11 funzioni totali
- 4 funzioni automatiche
- **Dual Clean**
- **Pizza e Pane**
- Multiflow Technology
- 2 funzioni speciali
- **Cavità da 71 lt**
- Controporta in vetro Full Glass

ACCESSORI IN DOTAZIONE
- 1 griglia, 1 leccarda

ABBINAMENTI MWO
- HAM K11O X, HAM K12C X, HAD K52CU X, MF20S IX HA.1, MF20G IX HA.1, MF25G IX HA.1

- Registra il tuo prodotto per **10 ANNI DI SERVIZI DI RIPARAZIONE A PREZZO FISSO FORFETTARIO SENZA COSTO DEI RICAMBI** (info pag. 8)

Modello	Cod.
HAO3 K78PU X	072460A8P

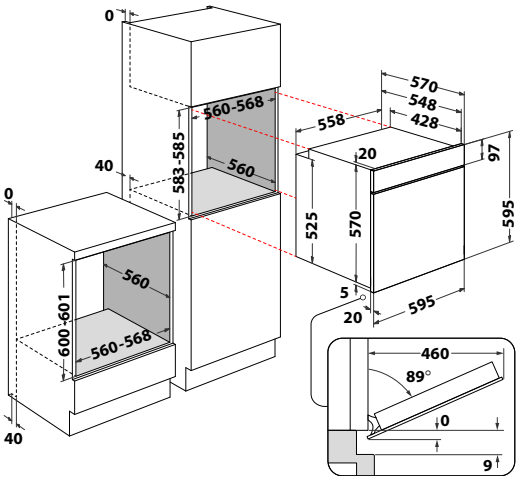

Cod. 859991704170 EAN 8050147704172

HAO3 K58HSU1 X

NOVITÀ

FORNO MULTIFUNZIONE CLASS 3

- Display digitale con cifre Bianco
- Manopole Push Push
- Finitura inox

- 11 funzioni totali
- 1 funzione automatica
- 3 funzioni **Active Steam**
- **Pulizia Diamond Clean**
- **Pizza e Pane**
- Multiflow Technology
- 2 funzioni speciali
- **Cavità da 71 lt**
- Guide telescopiche 1 livello
- Controporta in vetro Full Glass
- Porta Click To Clean

ACCESSORI IN DOTAZIONE
- 1 griglia, 1 leccarda, 1 leccarda profonda, guide telescopiche

ABBINAMENTI MWO
- HAM K11O X, HAM K12C X, HAD K52CU X, MF20S IX HA.1, MF20G IX HA.1, MF25G IX HA.1

- Registra il tuo prodotto per **10 ANNI DI SERVIZI DI RIPARAZIONE A PREZZO FISSO FORFETTARIO SENZA COSTO DEI RICAMBI** (info pag. 8)

Modello	Cod.
HAO3 K58HSU1 X	072460A8Q

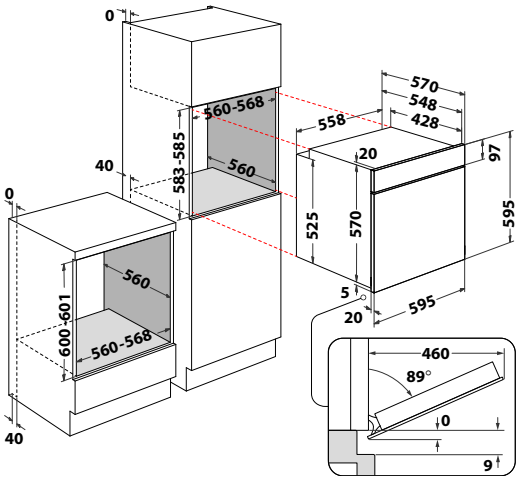

Cod. 859991705670 EAN 8050147705674

HAO3 K58HSU W

NOVITÀ

FORNO MULTIFUNZIONE CLASS 3

- Display digitale con cifre Bianco
- Manopole Push Push
- Colore: Bianco

- 11 funzioni totali
- 1 funzione automatica
- 3 funzioni **Active Steam**
- **Pulizia Diamond Clean**
- **Pizza e Pane**
- Multiflow Technology
- 2 funzioni speciali
- **Cavità da 71 lt**
- Controporta in vetro Full Glass
- Porta Click To Clean

ACCESSORI IN DOTAZIONE
- 1 griglia, 1 leccarda, 1 leccarda profonda

ABBINAMENTI MWO
- HAD K54CU W

- Registra il tuo prodotto per **10 ANNI DI SERVIZI DI RIPARAZIONE A PREZZO FISSO FORFETTARIO SENZA COSTO DEI RICAMBI** (info pag. 8)

Modello	Cod.
HAO3 K58HSU W	072460A8R

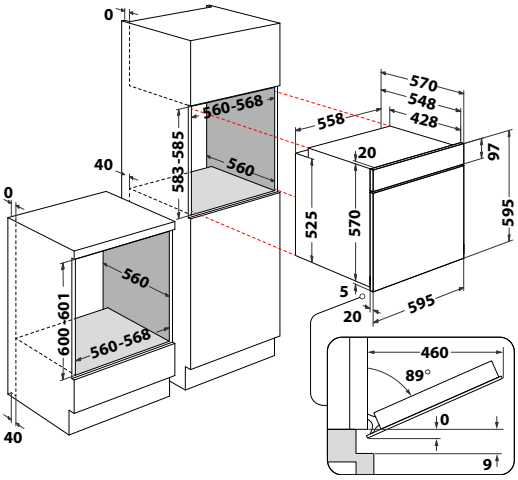

Cod. 859991705650 EAN 8050147705650

HAO3 K58HSU B

NOVITÀ

FORNO MULTIFUNZIONE CLASS 3

- Display digitale con cifre Bianco
- Manopole Push Push
- Colore: Nero

- 11 funzioni totali
- 1 funzione automatica
- 3 funzioni **Active Steam**
- **Pulizia Diamond Clean**
- **Pizza e Pane**
- Multiflow Technology
- 2 funzioni speciali
- **Cavità da 71 lt**
- Controporta in vetro Full Glass
- Porta Click To Clean

ACCESSORI IN DOTAZIONE
- 1 griglia, 1 leccarda, 1 leccarda profonda

ABBINAMENTI MWO
- HAD K54CU B, HAMN13BB

- Registra il tuo prodotto per **10 ANNI DI SERVIZI DI RIPARAZIONE A PREZZO FISSO FORFETTARIO SENZA COSTO DEI RICAMBI** (info pag. 8)

Modello	Cod.
HAO3 K58HSU B	072460A8S

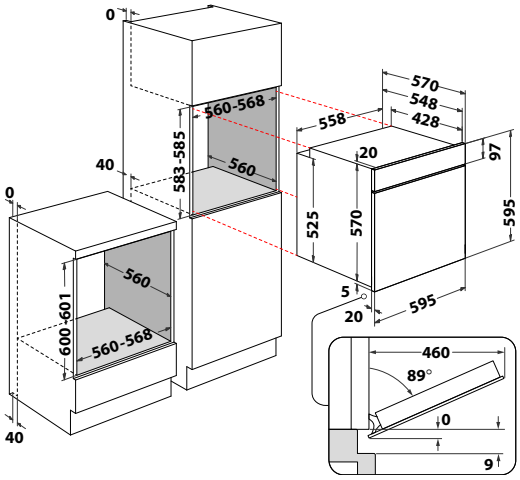

Cod. 859991705590 EAN 8050147705599

HAO3 K58H X

NOVITÀ

FORNO MULTIFUNZIONE CLASS 3

- Display digitale con cifre Bianco
- Manopole esterne
- Finitura inox

- 11 funzioni totali
- 3 funzioni automatiche
- **Pulizia Diamond Clean**
- **Pizza e Pane**
- Multiflow Technology
- 2 funzioni speciali
- **Cavità da 71 lt**
- Controporta in vetro Full Glass
- Porta Click To Clean

ACCESSORI IN DOTAZIONE
- 1 griglia, 1 leccarda, 1 leccarda profonda

ABBINAMENTI MWO
- HAM K11O X, HAM K12C X, HAD K52CU X, MF20S IX HA.1, MF20G IX HA.1, MF25G IX HA.1

- Registra il tuo prodotto per **10 ANNI DI SERVIZI DI RIPARAZIONE A PREZZO FISSO FORFETTARIO SENZA COSTO DEI RICAMBI** (info pag. 8)

Modello	Cod.
HAO3 K58H X	072460A8T

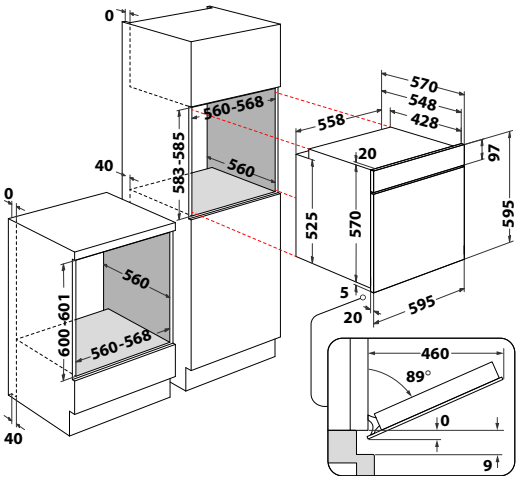

Cod. 859991705510 EAN 8050147705513

HAO3 K55H X

NOVITÀ

FORNO MULTIFUNZIONE CLASS 3

- Display digitale con cifre Bianco
- Manopole esterne
- Finitura inox

- 8 funzioni totali
- 3 funzioni automatiche
- **Pulizia Diamond Clean**
- **Pizza e Pane**
- 2 funzioni speciali
- **Cavità da 71 lt**
- Controporta in vetro Full Glass
- Porta Click To Clean

ACCESSORI IN DOTAZIONE
- 1 griglia, 1 leccarda

ABBINAMENTI MWO
- HAM K11O X, HAM K12C X, HAD K52CU X, MF20S IX HA.1, MF20G IX HA.1, MF25G IX HA.1

- Registra il tuo prodotto per **10 ANNI DI SERVIZI DI RIPARAZIONE A PREZZO FISSO FORFETTARIO SENZA COSTO DEI RICAMBI** (info pag. 8)

Modello	Cod.
HAO3 K55H X	072460A8U

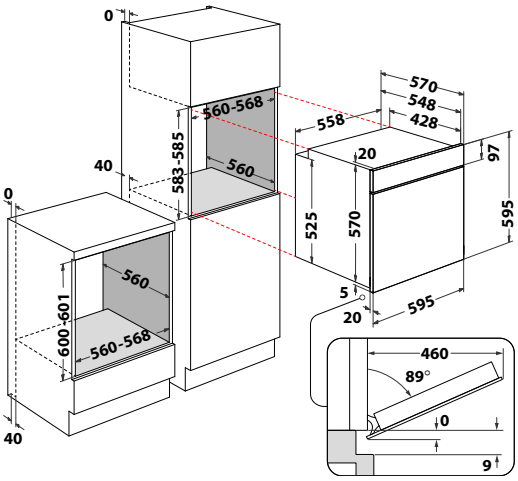

Cod. 859991705460 EAN 8050147705469

HAO3 K35H B

NOVITÀ

FORNO MULTIFUNZIONE CLASS 3

- Programmatore meccanico di inizio-fine cottura
- Manopole esterne
- Colore: Nero

- 5 funzioni totali
- **Pulizia Diamond Clean**
- **Cavità da 71 lt**
- Controporta in vetro Full Glass
- Porta Click To Clean

ACCESSORI IN DOTAZIONE
- 1 griglia, 1 leccarda

ABBINAMENTI MWO
- HAD K54CU B, HAMN13BB

- Registra il tuo prodotto per **10 ANNI DI SERVIZI DI RIPARAZIONE A PREZZO FISSO FORFETTARIO SENZA COSTO DEI RICAMBI** (info pag. 8)

Cod. 859991705470 EAN 8050147705476

HAO3 K38HU X

NOVITÀ

FORNO MULTIFUNZIONE CLASS 3

- Programmatore meccanico di inizio-fine cottura
- Manopole Push Push
- Finitura inox

- 8 funzioni totali
- **Pulizia Diamond Clean**
- Multiflow Technology
- **Cavità da 71 lt**
- Controporta in vetro Full Glass
- Porta Click To Clean

ACCESSORI IN DOTAZIONE
- 1 griglia, 1 leccarda

ABBINAMENTI MWO
- HAM K12C X, HAD K52CU X, HAM K11O X, MF20S IX HA.1, MF20G IX HA.1, MF25G IX HA.1

- Registra il tuo prodotto per **10 ANNI DI SERVIZI DI RIPARAZIONE A PREZZO FISSO FORFETTARIO SENZA COSTO DEI RICAMBI** (info pag. 8)

Modello	Cod.
HAO3 K35H B	072460A1M

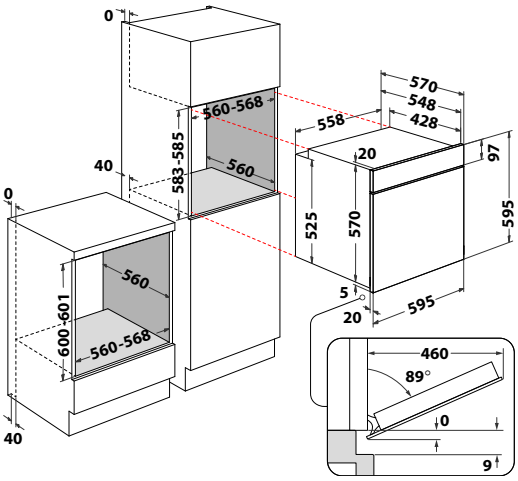

Modello	Cod.
HAO3 K38HU X	072460A8V

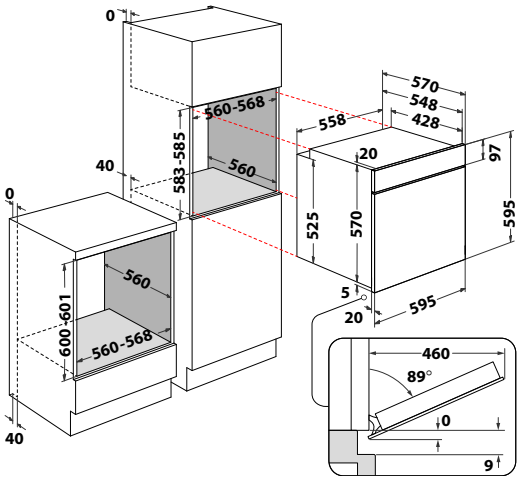

Cod. 859991705450 EAN 8050147705452

HAO3 K35H X

NOVITÀ

FORNO MULTIFUNZIONE CLASS 3

- Programmatore meccanico di inizio-fine cottura
- Manopole esterne
- Finitura inox

- 5 funzioni totali
- **Pulizia Diamond Clean**
- **Cavità da 71 lt**
- Controporta in vetro Full Glass
- Porta Click To Clean

ACCESSORI IN DOTAZIONE

- 1 griglia, 1 leccarda

ABBINAMENTI MWO

- HAM K11O X, HAD K52CU X, HAM K12C X, MF20S IX HA.1, MF20G IX HA.1, MF25G IX HA.1

- Registra il tuo prodotto per **10 ANNI DI SERVIZI DI RIPARAZIONE A PREZZO FISSO FORFETTARIO SENZA COSTO DEI RICAMBI** (info pag. 8)

Modello	Cod.
HAO3 K35H X	072460A1L

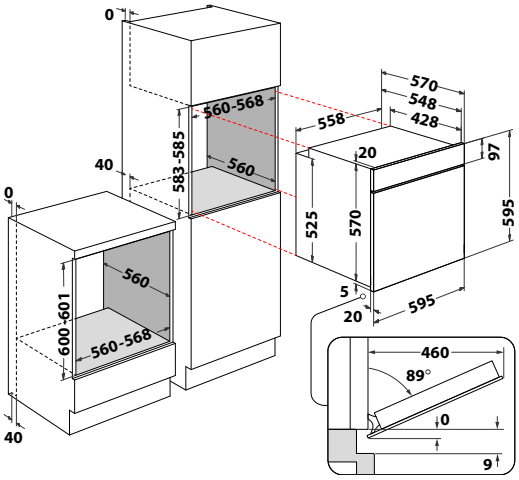

Cod. 859991536220 EAN 8050147536223

FIT 804 H AN HA

FORNO MULTIFUNZIONE TRADIZIONE

- Orologio analogico di inizio e fine cottura
- Programmatore meccanico di inizio-fine cottura
- Manopole esterne
- Colore: Antracite

- 8 funzioni totali
- 7 funzioni di cottura manuali
- **Pulizia Diamond Clean**
- Multiflow Technology
- **Cavità da 73 lt**

ACCESSORI IN DOTAZIONE

- 1 griglia, 1 leccarda profonda, grill reclinabile

- Registra il tuo prodotto per **10 ANNI DI SERVIZI DI RIPARAZIONE A PREZZO FISSO FORFETTARIO SENZA COSTO DEI RICAMBI** (info pag. 8)

Modello	Cod.
FIT 804 H AN HA	072560A1B

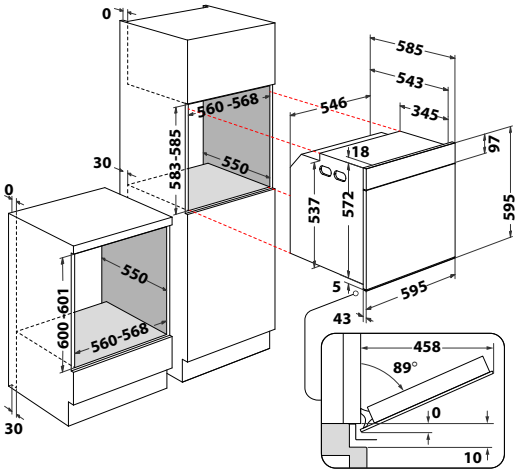

Cod. 859991536280 EAN 8050147536285

FIT 804 H OW HA

FORNO MULTIFUNZIONE TRADIZIONE

- Orologio analogico di inizio e fine cottura
- Programmatore meccanico di inizio-fine cottura
- Manopole esterne
- Colore: Bianco Antico

- 8 funzioni totali
- 7 funzioni di cottura manuali
- **Pulizia Diamond Clean**
- Multiflow Technology
- **Cavità da 73 lt**

ACCESSORI IN DOTAZIONE
- 1 griglia, 1 leccarda profonda, grill reclinabile

- Registra il tuo prodotto per **10 ANNI DI SERVIZI DI RIPARAZIONE A PREZZO FISSO FORFETTARIO SENZA COSTO DEI RICAMBI** (info pag. 8)

Cod. 859991537620 EAN 8050147537626

FIT 804 H AV HA

FORNO MULTIFUNZIONE TRADIZIONE

- Orologio analogico di inizio e fine cottura
- Programmatore meccanico di inizio-fine cottura
- Manopole esterne
- Colore: Avena

- 8 funzioni totali
- 7 funzioni di cottura manuali
- **Pulizia Diamond Clean**
- Multiflow Technology
- **Cavità da 73 lt**

ACCESSORI IN DOTAZIONE
- 1 griglia, 1 leccarda profonda, grill reclinabile

- Registra il tuo prodotto per **10 ANNI DI SERVIZI DI RIPARAZIONE A PREZZO FISSO FORFETTARIO SENZA COSTO DEI RICAMBI** (info pag. 8)

Modello	Cod.
FIT 804 H OW HA	072560A1C

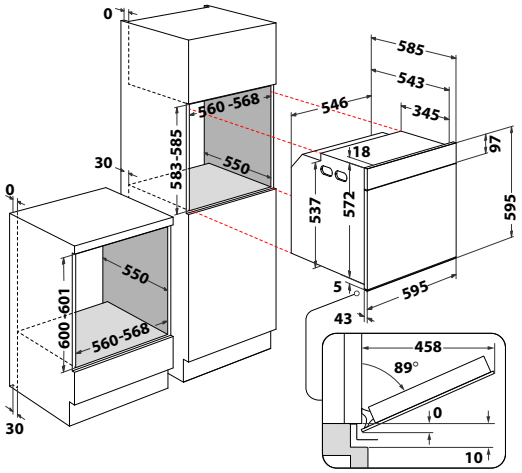

Modello	Cod.
FIT 804 H AV HA	072560A1D

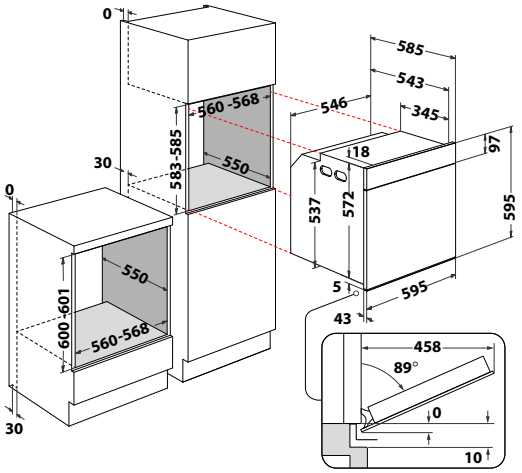

Cod. 859991537650 EAN 8050147537657

FIT 834 AV HA

FORNO MULTIFUNZIONE TRADIZIONE

- Programmatore meccanico di inizio-fine cottura
- Manopole esterne
- Colore: Avena

- 7 funzioni di cottura manuali
- Multiflow Technology
- **Cavità da 73 lt**

ACCESSORI IN DOTAZIONE
- 1 griglia, 1 leccarda profonda, grill reclinabile

- Registra il tuo prodotto per **10 ANNI DI SERVIZI DI RIPARAZIONE A PREZZO FISSO FORFETTARIO SENZA COSTO DEI RICAMBI** (info pag. 8)

Modello	Cod.
FIT 834 AV HA	072560A5E

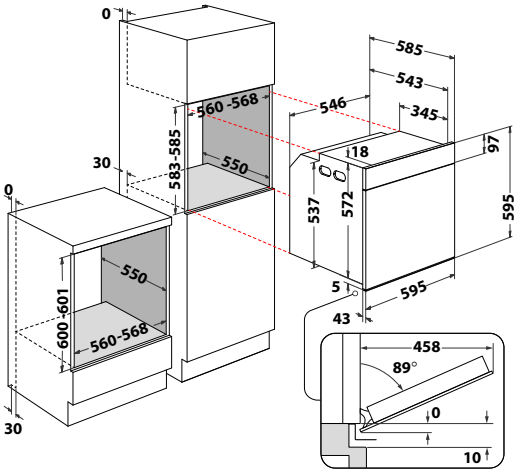

Cod. 859991537590 EAN 8050147537596

FIT 834 AN HA

FORNO MULTIFUNZIONE TRADIZIONE

- Programmatore meccanico di inizio-fine cottura
- Manopole esterne
- Colore: Antracite

- 7 funzioni di cottura manuali
- Multiflow Technology
- **Cavità da 73 lt**

ACCESSORI IN DOTAZIONE
- 1 griglia, 1 leccarda profonda, grill reclinabile

- Registra il tuo prodotto per **10 ANNI DI SERVIZI DI RIPARAZIONE A PREZZO FISSO FORFETTARIO SENZA COSTO DEI RICAMBI** (info pag. 8)

Modello	Cod.
FIT 834 AN HA	072560A5F

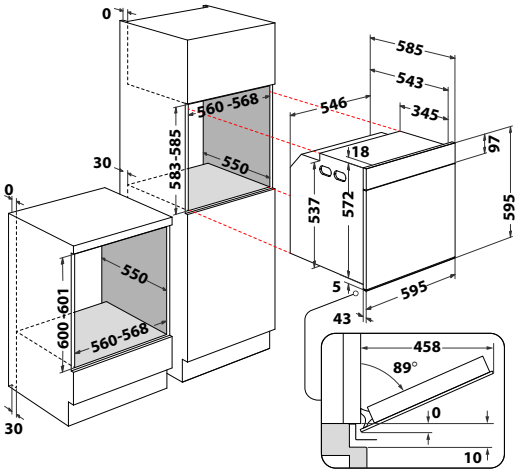

Cod. 869991586240 EAN 8050147586242

MS3 744 IX HA

FORNO MULTIFUNZIONE DA 90 CM

- Display digitale con cifre ambra
- Manopole esterne
- Finitura inox

- 8 funzioni di cottura manuali
- **Cavità da 100 lt**
- Girarrosto incluso
- Controporta in vetro Full Glass
- Porta Click To Clean

ACCESSORI IN DOTAZIONE
- 2 griglie, 1 leccarda, girarrosto

- Registra il tuo prodotto per **10 ANNI DI SERVIZI DI RIPARAZIONE A PREZZO FISSO FORFETTARIO SENZA COSTO DEI RICAMBI** (info pag. 8)

Modello	Cod.
MS3 744 IX HA	072689A8A

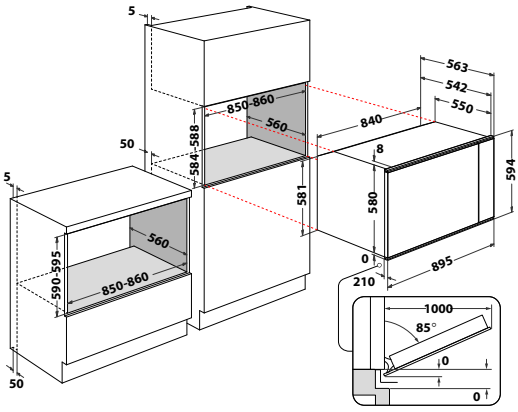

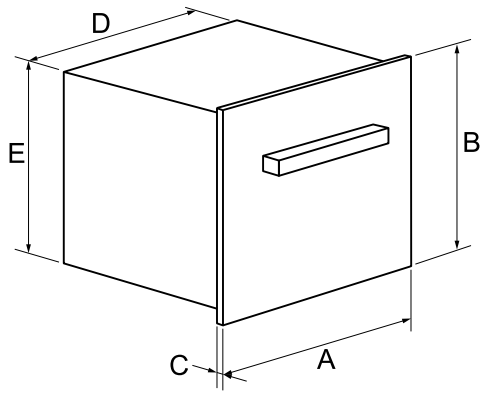

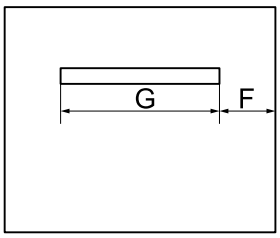

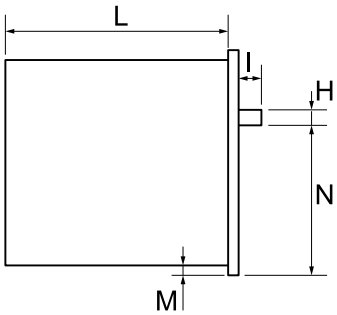

FORNI	DIMENSIONI (mm)											
MODELLO	A	B	C	D	E	F	G	H	I	L	M	N
HAOI9A8PT1SBA	595	595	20	546	577	43	508	24	43	543	5	443
HAOI7A8HT1SBA	595	595	20	546	577	43	508	24	43	543	5	443
HAOI78PPT1SBA	595	595	20	546	577	43	508	24	43	543	5	443
FI7 871 SH BMI HA	595	595	20	546	577	0	0	0	0	543	5	0
HAOI78HT1SBA	595	595	20	546	577	43	508	24	43	543	5	443
HAOI78PU0SXA	595	595	20	546	577	34	526	25	42	543	5	447
HAOI78HU0SXA	595	595	20	546	577	34	526	25	42	543	5	447
HAOI5S8HM1BA	595	595	20	546	577	34	526	25	42	543	5	447
HAOI5S8PM0XA	595	595	20	546	577	34	526	25	42	543	5	447
HAOI5S8HM0XA	595	595	20	546	577	34	526	25	42	543	5	447
HAO3 K78PSUF X	595	595	20	558	570	34,3	526,4	25	42	548	5	483,5
HAO3 K78PSUF B	595	595	20	558	570	34,3	526,4	25	42	548	5	483,5
HAO3 K78PU X	595	595	20	558	570	34,3	526,4	25	42	548	5	483,5
HAO3 K58HSU1 X	595	595	20	558	570	34,3	526,4	25	42	548	5	483,5
HAO3 K58HSU W	595	595	20	558	570	34,3	526,4	25	42	548	5	483,5
HAO3 K58HSU B	595	595	20	558	570	34,3	526,4	25	42	548	5	483,5
HAO3 K58H X	595	595	20	558	570	34,3	526,4	25	42	548	5	483,5
HAO3 K55H X	595	595	20	558	570	34,3	526,4	25	42	548	5	483,5
HAO3 K35H B	595	595	20	558	570	34,3	526,4	25	42	548	5	483,5
HAO3 K38HU X	595	595	20	558	570	34,3	526,4	25	42	548	5	483,5
HAO3 K35H X	595	595	20	558	570	34,3	526,4	25	42	548	5	483,5
FIT 804 H AN HA	595	595	43	546	577	91	413	14	37	543	5	446
FIT 804 H OW HA	595	595	43	546	577	91	413	14	37	543	5	446
FIT 804 H AV HA	595	595	43	546	577	91	413	14	37	543	5	446
FIT 834 AV HA	595	595	43	546	577	91	413	14	37	543	5	446
FIT 834 AN HA	595	595	43	546	577	91	413	14	37	543	5	446
MS3 744 IX HA	894	586,4	21,7	826,4	563,85	155,8	582,4	30	42	531,52	3,65	420,89

Fantastici da soli, incredibili insieme.

La Home Collection di Hotpoint Ariston offre un'ampia scelta di elettrodomestici che possono essere combinati perfettamente per creare una configurazione personalizzata che soddisferà ogni esigenza di stile.

Dai forni compatti e full-size, ai forni a microonde e cantinette per vino da incasso, ogni elettrodomestico può essere sistemato per creare l'allestimento ideale.

Da soli o combinati, fianco a fianco o uno sopra l'altro, ciascun elettrodomestico è progettato per migliorare l'estetica della tua cucina.

Gamma **FORNI COMPATTI CON MICROONDE E MICROONDE**

52 LT

Class 9

TOUCHSCREEN COLORI

COMBI

DYNAMIC CRISP / DYNAMIC CRISP FRY

IDROLISI

DYNAMIC STEAM

TECNOLOGIA MULTIFLOW

SOFT CLOSING

SENSORE UMIDITÀ

31 LT / 40 LT / 52 LT

Class 7

DISPLAY FULL TOUCH

COMBI

DYNAMIC CRISP / DYNAMIC CRISP FRY

IDROLISI

DYNAMIC STEAM

TECNOLOGIA MULTIFLOW

SOFT CLOSING

31 LT / 40 LT

Class 5

DISPLAY LCD / MANOPOLA CENTRALE

MICROONDE GRILL

DYNAMIC CRISP

AUTOPULIZIA

31 LT

Class 3

DISPLAY
CON MONOPOLE

MICROONDE GRILL

DYNAMIC CRISP

22 LT

Mini

DISPLAY DIGITALE
CON PULSANTI

MICROONDE GRILL

DYNAMIC CRISP

DYNAMIC STEAM

ACTIVE: NUOVI FORNI COMPATTI CON MICROONDE LARGO 45.

Il forno compatto con microonde largo 45 cm, con la sua **ampia cavità da 52 litri** e la tecnologia Multiflow, rappresenta in cucina una vera e propria rivoluzione. Alleato ideale per piccoli spazi ma grande per capienza, ti permette di cucinare contemporaneamente un **pranzo completo di 3 portate, moltiplicando la tua voglia di cucina e dimezzando i tempi di cottura!**

Cucina contemporaneamente tre pietanze* nella metà del tempo**.

TECNOLOGIA MULTIFLOW

Il nuovo forno con le microonde di Hotpoint Ariston ti consente di cucinare fino a 3 livelli contemporaneamente grazie alla tecnologia Multiflow e a un'ampia cavità da 52 litri, che consente una distribuzione uniforme del calore e prestazioni di cottura omogenea su ogni livello del forno. L'aria riscaldata è distribuita costantemente in tutta la cavità, garantendo pasti deliziosi e cotti in modo omogeneo senza bordi bruciati e parti centrali crude, **risparmiando il 61% di tempo e il 43% di energia****.

DYNAMIC CRISP

Il **piatto Crisp**, grazie alla **tecnologia Multiwave**, garantisce una distribuzione uniforme delle microonde all'interno della cavità e la **griglia** raggiunge rapidamente la temperatura più adatta per dorare i cibi e renderli deliziosi e croccanti, anche sul fondo. È ideale per cucinare arrosti, pizze, frittate e dolci.

DYNAMIC CRISP FRY

Il sistema Dynamic Crisp Fry unisce la **tecnologia Multiwave**, che garantisce una distribuzione uniforme delle microonde all'interno della cavità, con la **convezione** e il potente grill e **piatto Crisp**, per dorare cibi **sia freschi che surgelati** con poco olio. La funzione Dynamic Crisp Fry permette di cucinare un'ampia varietà di cibi, dalle patatine fritte al pollo e alle verdure fritte, ottenendo fino al **50%*** ** in meno di grassi rispetto alla frittura tradizionale.

PER DETTAGLI COMPLETI SULLE CORRELAZIONI TRA CARATTERISTICHE E GAMMA, FARE RIFERIMENTO AL GRAFICO DI GAMMA.

* Solo sui modelli premium.
** Confronto eseguito cuocendo contemporaneamente su i 3 livelli la crostata, le lasagne e le cosce di pollo con patate arrosto, rispetto alla cottura eseguita sulle stesse ricette preparate in 3 momenti diversi. (test interno).
*** Confronto tra patatine fritte surgelate cotte con la funzione Dynamic Crisp Fry senza aggiunta di olio e metodi di frittura in olio profondo (Deep Fryer SDA o Pan Frying). Risultati diversi ottenuti con la funzione Dynamic Crisp Fry a seconda del tipo di alimento e dell'olio aggiunto.

DYNAMIC STEAM

Dynamic Steam ti permette di cucinare a vapore utilizzando l'accessorio dedicato. Una volta posizionato il cibo nella vaporiera e selezionato il tempo di cottura desiderato, non resta che attendere il gustoso risultato.
Un sensore integrato rileva costantemente il livello di umidità del cibo e regola di conseguenza la potenza di cottura per offrire piatti al vapore più sani con consistenza e sapore perfetti.

TERMOSONDA PER CARNE

La termosonda a punto singolo è progettata specificamente per carne, pollame e pesce.
Misura la temperatura interna degli alimenti tra 30°C e 100°C e il forno regola automaticamente i parametri di conseguenza per garantire cibi cotti in modo uniforme. Saprai quando la carne avrà raggiunto la temperatura desiderata senza dover aprire la porta del forno.

RICETTE AUTOMATICHE MY MENU

Goditi le ricette automatiche che possono aiutarti nel raggiungimento dei risultati desiderati. Seleziona il tuo metodo di cottura preferito (es. al forno, arrosto, alla griglia o al vapore) o un tipo di cibo specifico in base al tuo piatto, e **il forno imposta automaticamente il tipo di cottura, la temperatura e il tempo ideali per te**. Per alcune ricette puoi anche selezionare il livello di doratura desiderato per aggiungere un tocco personale. Il processo di cottura è completamente automatizzato e si interromperà non appena la pietanza sarà perfettamente cotta.

FUNZIONI ASSISTITE MY MENU

My Menu offre 6 funzioni assistite per le principali tipologie di alimenti/metodi di cottura: Pane al vapore - Carne al vapore - Pesce al vapore - Casseruole - Pizza - Pasticceria. Il forno imposta automaticamente il giusto ciclo di cottura e consiglia il livello di temperatura.
Basta impostare la giusta tempistica in base alla quantità di cibo da cuocere.
Alcune funzioni non richiedono il preriscaldamento, risparmiando tempo rispetto alla cottura tradizionale.

PER DETTAGLI COMPLETI SULLE CORRELAZIONI TRA CARATTERISTICHE E GAMMA, FARE RIFERIMENTO AL GRAFICO DI GAMMA.

DEFROST
Puoi scegliere tra 2 diverse modalità: seleziona il tipo di cibo e il peso e il forno calcolerà automaticamente il tempo necessario, oppure scegli uno dei 4 programmi di scongelamento automatico dedicati a cibi specifici.

CONNETTIVITÀ
Per interagire con il forno a distanza grazie alle principali funzionalità di connettività, tra cui il controllo remoto dei cicli di cottura, le notifiche di stato, il salvataggio delle funzioni preferite, l'esplorazione di nuove ricette e il controllo vocale.

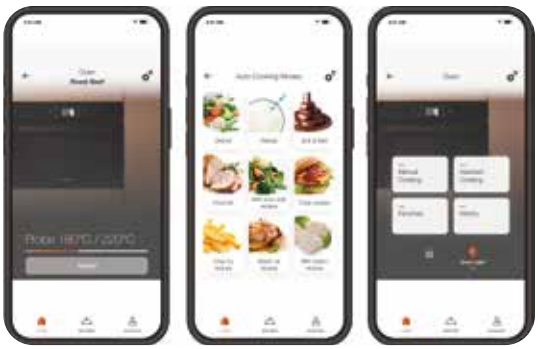

GAMMA
ACTIVE HOME COLLECTION

	CLASS 9	CLASS 7
Dynamic Steam	●	●
Dynamic Crisp	●	●
Dynamic Crisp Fry	●	●
Active Multiflow	●	●
Termosonda per carne	●	
Pannello di Controllo	TouchScreen colori	Display full touch

PER DETTAGLI COMPLETI SULLE CORRELAZIONI TRA CARATTERISTICHE E GAMMA, FARE RIFERIMENTO AL GRAFICO DI GAMMA.

Elegante e raffinato.

I microonde Hotpoint Ariston presentano elementi di design eleganti e unici.
Due **strisce di acciaio inox** premium vivacizzano l'estetica del forno e si integrano armoniosamente con il vetro nero della porta. Inoltre il forno a microonde è dotato di un **pannello comandi full touch** moderno e intuitivo, ed è disponibile anche con una pratica manopola*. La facilità di interazione consente di regolare le impostazioni con un semplice tocco dei pulsanti. Per soddisfare ogni esigenza di cottura, sono previste tre diverse configurazioni: **solo microonde 20 l, microonde con grill 20 l, microonde con grill 25 l.**

FORNO A MICROONDE CON GRILL 25 L

- Potenza microonde: 900 W
- Potenza grill: 1000 W
- Piatto rotante
- 10 funzioni di cottura pre-impostate
- 8 funzioni speciali

FORNO A MICROONDE CON GRILL 20 L

- Potenza microonde: 800 W
- Potenza grill: 1000 W
- Piatto rotante
- 10 funzioni di cottura pre-impostate
- 8 funzioni speciali

FORNO A MICROONDE 20 L

- Potenza microonde: 800 W
- Piatto rotante
- 8 funzioni di cottura pre-impostate
- 7 funzioni speciali

DISPLAY DIGITALE BIANCO
Il display digitale con 8 icone ben leggibili consente di impostare il forno a microonde con facilità e mostra chiaramente le istruzioni per ottenere i risultati desiderati.
Preparare i tuoi piatti preferiti è più semplice e divertente che mai.

* Presente solo nei modelli con grill.

I migliori accessori per ogni tipo di cottura.

Il microonde Hotpoint Ariston è uno strumento di cottura davvero completo, grazie ai suoi accessori* indispensabili per cucinare all'insegna del benessere o rendere più croccanti i piatti, senza aggiungere grassi.

VAPORIERA
La **parte inferiore della pentola è stata studiata per generare vapore** durante il funzionamento del microonde, risultando così ideale per cuocere verdure, pesce e altri alimenti in modo sano e leggero.

PIATTO CRISP CON MANIGLIA
Consente di cucinare cibi croccanti o al gratin in pochi minuti, donando alle pietanze una doratura gustosa senza friggere. La pratica maniglia, resistente alle alte temperature, permette di maneggiare il piatto con la massima sicurezza.

ALZATINA
Ideale per avvicinare i cibi al grill, è il supporto perfetto di carni, pesce e verdure da grigliare per ottenere una doratura intensa e uniforme.

ALZATINA BASSA
Utilizzabile con la funzione Forced Air, consente l'ottimale circolazione dell'aria intorno agli alimenti da cuocere.

LECCARDA
L'accessorio indispensabile per posizionare al meglio le pietanze da cucinare attivando la funzione Dynamic Air.

* Accessori in dotazione in base al modello di microonde.

CLASS 9

52 L

HACW9O7PHTSB
Forno compatto con microonde Active
Funzione statica
Termoventilazione
Dynamic Crisp
Dynamic Crisp Fry
Sous vide con microonde
Idrolisi
Sensore di umidità
Tecnologia Multiflow
Soft closing

CLASS 7

52 L

HACW7O7HTSBUK
Forno compatto con microonde Active
Funzione statica
Termoventilazione
Dynamic Crisp
Dynamic Crisp Fry
Sous vide con microonde
Idrolisi
Tecnologia Multiflow
Soft closing

HACW77HTSX
Microonde grill
Dynamic Crisp
Combi
Sous vide con microonde
Idrolisi
Tecnologia Multiflow
Soft closing

31 L

HAMD74TB
Microonde grill
Dynamic Crisp

HAMD74UX
Microonde grill
Dynamic Crisp
Steam rice&pasta

CLASS 5

40 L

HAMW54HMX
Microonde grill
Dynamic Crisp
Mw cleaning function

CLASS 3

31 L

HAD K54CU W
Microonde Grill
Dynamic Crisp

HAD K54CU B
Microonde Grill
Dynamic Crisp

MINI

22 L

HAMN13BB
Microonde Grill

HAM K12C X
Microonde Grill
Dynamic Crisp

MINI SIMPLEX

25 L

MF25G IX HA.1
Microonde Grill

40 L

MP 776 BMI HA
Microonde-combi
Dynamic Crisp
25 funzioni auto

31 L

HAMD54MX
Microonde grill
Dynamic Crisp

HAMD54MB
Microonde grill
Dynamic Crisp

HAD K52CU X
Microonde Grill
Dynamic Crisp
Push-push

HAM K110 X
Microonde
Dynamic Steam

20 L

MF20G IX HA.1
Microonde Grill

MF20S IX HA.1
Microonde

GARANZIA 5 ANNI

Cod. 859991694370 EAN 8050147694374

HACW9O7PHTSB

NOVITÀ

ACTIVE CLASS 9

- Touch Control
- Colore: Nero
- Maniglia esterna
- Forno compatto con microonde
- **Tecnologia Multiflow**

- Grill
- 91 funzioni totali
- 63 funzioni automatiche
- Dynamic Steam
- Dynamic Crisp
- Dynamic Crisp Fry
- Termosonda per carne
- 7 livelli di potenza

- **Cavità 52 lt**
- Sicurezza bambini
- Apertura porta a ribalta

ACCESSORI IN DOTAZIONE
- Piatto Crisp con maniglia, Vaporiera, Leccarda, termosonda

- Registra il tuo prodotto per **10 ANNI DI SERVIZI DI RIPARAZIONE A PREZZO FISSO FORFETTARIO SENZA COSTO DEI RICAMBI** (info pag. 8)

Modello	Cod.
HACW9O7PHTSB	073060A55

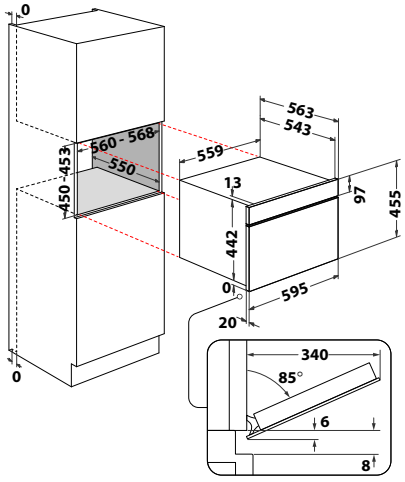

GARANZIA 5 ANNI

Cod. 859991641500 EAN 8050147641507

MP 776 BMI HA

MICROONDE COMBINATO CLASS 7

- Touch Control
- Colore nero
- Maniglia integrata
- Microonde termoventilato combinato
- **Tecnologia Multiwave**

- Grill
- Dynamic Steam
- 25 funzioni automatiche
- 8 funzioni principali
- 7 livelli di potenza

- **Cavità 40 lt**
- Sicurezza bambini
- Apertura porta a ribalta
- **Piatto girevole: 360 mm**

ACCESSORI IN DOTAZIONE
- Piatto rotante in vetro 36 cm, Piatto Crisp con maniglia, Griglia, Griglia bassa, Vaporiera, Leccarda

- Registra il tuo prodotto per **10 ANNI DI SERVIZI DI RIPARAZIONE A PREZZO FISSO FORFETTARIO SENZA COSTO DEI RICAMBI** (info pag. 8)

Modello	Cod.
MP 776 BMI HA	073060A65

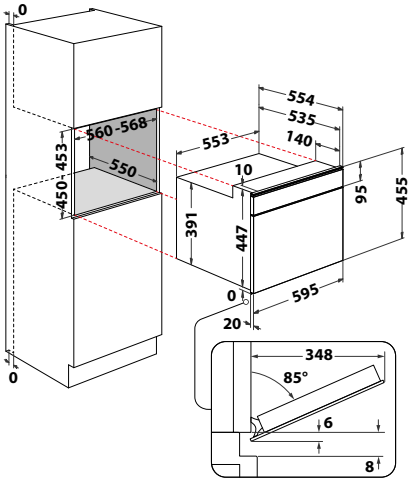

GARANZIA 5 ANNI

Cod. 859991680340 EAN 8050147680346

HACW7O7HTSBUK

NOVITÀ

ACTIVE CLASS 7

- Touch Control
- Colore: Nero
- Maniglia esterna
- Forno compatto con microonde
- **Tecnologia Multiflow**

- Termoventilazione
- Grill
- 79 funzioni totali
- 51 funzioni automatiche
- Dynamic Steam
- Dynamic Crisp
- Dynamic Crisp Fry
- 7 livelli di potenza

- **Cavità 52L**
- Sicurezza bambini
- Apertura porta a ribalta

ACCESSORI IN DOTAZIONE

- Piatto Crisp con maniglia, Vaporiera, Leccarda

- Registra il tuo prodotto per **10 ANNI DI SERVIZI DI RIPARAZIONE A PREZZO FISSO FORFETTARIO SENZA COSTO DEI RICAMBI** (info pag. 8)

Modello	Cod.
HACW7O7HTSBUK	073060A56

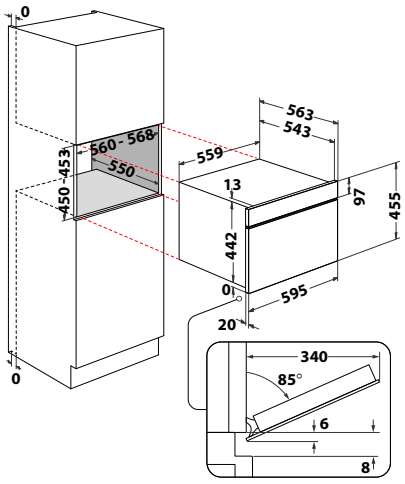

GARANZIA 5 ANNI

Cod. 859991694390 EAN 8050147694398

HACW77HTSX

NOVITÀ

MICROONDE CON GRILL CLASS 7

- Display LCD con manopole push-push
- Finitura inox
- Maniglia esterna

Grill

- 44 funzioni totali
- 33 funzioni automatiche
- Dynamic Steam
- Dynamic Crisp
- Dynamic Crisp Fry
- 7 livelli di potenza

- **Cavità 52L**
- Sicurezza bambini
- Apertura porta a ribalta

ACCESSORI IN DOTAZIONE

- Piatto Crisp con maniglia, Vaporiera, Leccarda

- Registra il tuo prodotto per **10 ANNI DI SERVIZI DI RIPARAZIONE A PREZZO FISSO FORFETTARIO SENZA COSTO DEI RICAMBI** (info pag. 8)

Modello	Cod.
HACW77HTSX	073060A57

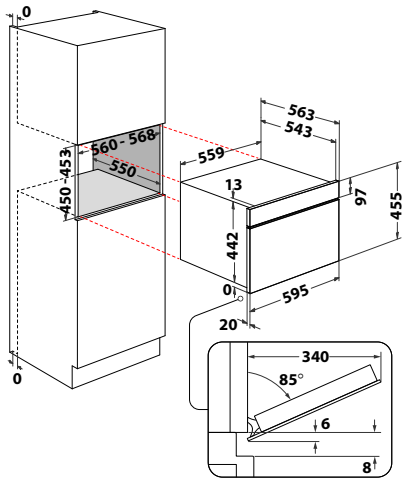

Cod. 859991686130 EAN 8050147686133

HAMD74TB

NOVITÀ

MICROONDE CON GRILL CLASS 7

- Touch Control
- Colore: Nero
- Maniglia esterna
- Microonde Steam
- **Tecnologia Multiwave**

- Grill
- 32 funzioni totali
- 26 funzioni automatiche
- Dynamic Steam
- Dynamic Crisp
- 7 livelli di potenza

- **Cavità 31 lt**
- Grill al quarzo
- Sicurezza bambini
- Apertura porta a ribalta
- **Piatto girevole: 325 mm**

ACCESSORI IN DOTAZIONE
- Piatto rotante in vetro 325 mm, Piatto Crisp con maniglia, Griglia, Vaporiera

- Registra il tuo prodotto per **10 ANNI DI SERVIZI DI RIPARAZIONE A PREZZO FISSO FORFETTARIO SENZA COSTO DEI RICAMBI** (info pag. 8)

Modello	Cod.
HAMD74TB	073060A80

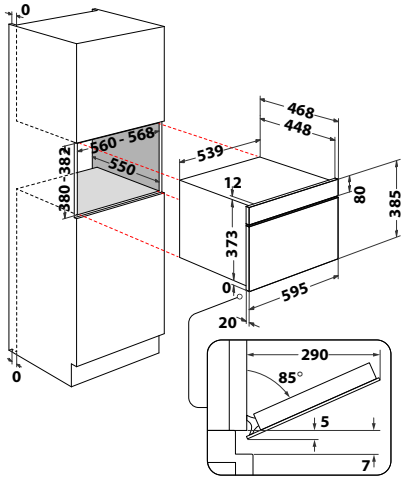

Cod. 859991686030 EAN 8050147686034

HAMD74UX

NOVITÀ

MICROONDE CON GRILL CLASS 7

- Display LCD con manopole push-push
- Finitura inox
- Maniglia esterna
- Microonde Steam
- **Tecnologia Multiwave**

- Grill
- 32 funzioni totali
- 26 funzioni automatiche
- Dynamic Steam
- Dynamic Crisp
- 7 livelli di potenza

- **Cavità 31 lt**
- Grill al quarzo
- Sicurezza bambini
- Apertura porta a ribalta
- **Piatto girevole: 325 mm**

ACCESSORI IN DOTAZIONE
- Piatto rotante in vetro 325 mm, Piatto Crisp con maniglia, Griglia, Vaporiera

- Registra il tuo prodotto per **10 ANNI DI SERVIZI DI RIPARAZIONE A PREZZO FISSO FORFETTARIO SENZA COSTO DEI RICAMBI** (info pag. 8)

Modello	Cod.
HAMD74UX	073060A81

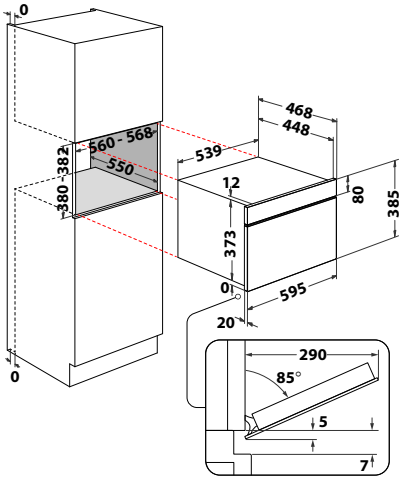

GARANZIA 5 ANNI

Cod. 859991679980 EAN 8050147679982

HAMW54HMX

NOVITÀ

MICROONDE CON GRILL CLASS 5

- Display con manopola centrale
- Finitura inox
- Maniglia esterna
- Microonde con grill
- **Tecnologia Multiwave**

- Grill
- 25 funzioni totali
- 19 funzioni automatiche
- Dynamic Crisp
- 7 livelli di potenza

- **Cavità 40 lt**
- Grill infrarossi 1600 W
- Sicurezza bambini
- Apertura porta a ribalta
- **Piatto girevole: 360 mm**

ACCESSORI IN DOTAZIONE
- Piatto rotante in vetro 360 mm, Piatto Crisp con maniglia, Griglia

- Registra il tuo prodotto per **10 ANNI DI SERVIZI DI RIPARAZIONE A PREZZO FISSO FORFETTARIO SENZA COSTO DEI RICAMBI** (info pag. 8)

Il prodotto non è compatibile con i cassetti scaldavivande e con i cassetti accessori

Modello	Cod.
HAMW54HMX	073060A86

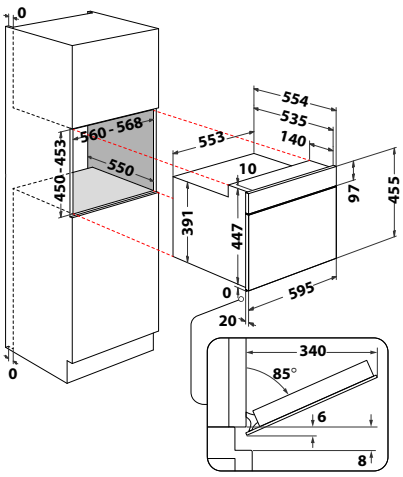

Cod. 859991685090 EAN 8050147685099

HAMD54MX

NOVITÀ

MICROONDE CON GRILL CLASS 5

- Display con manopola centrale
- Finitura inox
- Maniglia esterna
- Microonde con grill
- **Tecnologia Multiwave**

- Grill
- 25 funzioni totali
- 19 funzioni automatiche
- Dynamic Crisp
- 7 livelli di potenza

- **Cavità 31 lt**
- Grill al quarzo
- Sicurezza bambini
- Apertura porta a ribalta
- **Piatto girevole: 325 mm**

ACCESSORI IN DOTAZIONE
- Piatto rotante in vetro 325 mm, Piatto Crisp con maniglia, Griglia

- Registra il tuo prodotto per **10 ANNI DI SERVIZI DI RIPARAZIONE A PREZZO FISSO FORFETTARIO SENZA COSTO DEI RICAMBI** (info pag. 8)

Modello	Cod.
HAMD54MX	073060A81A

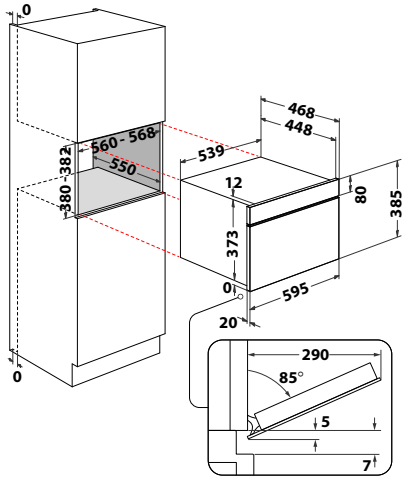

Cod. 859991686020 EAN 8050147686027

HAMD54MB

NOVITÀ

MADE · IN · ITALY

MICROONDE CON GRILL CLASS 5

- Display con manopola centrale
- Colore: Nero
- Maniglia esterna
- Microonde con grill
- **Tecnologia Multiwave**

- Grill
- 25 funzioni totali
- 19 funzioni automatiche
- Dynamic Crisp
- 7 livelli di potenza

- **Cavità 31 lt**
- Grill al quarzo
- Sicurezza bambini
- Apertura porta a ribalta
- **Piatto girevole: 325 mm**

ACCESSORI IN DOTAZIONE
- Piatto rotante in vetro 325 mm, Piatto Crisp con maniglia, Griglia

- Registra il tuo prodotto per **10 ANNI DI SERVIZI DI RIPARAZIONE A PREZZO FISSO FORFETTARIO SENZA COSTO DEI RICAMBI** (info pag. 8)

Modello	Cod.
HAMD54MB	073060A81B

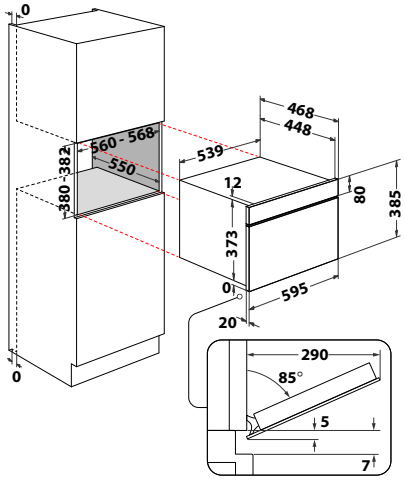

Cod. 859991700750 EAN 8050147700754

HAD K54CU W

NOVITÀ

MADE · IN · ITALY

MICROONDE CON GRILL CLASS 3

- Display Digitale
- Colore: Bianco
- Maniglia esterna
- Microonde con grill
- **Tecnologia Multiwave**

- Grill
- 21 funzioni totali
- 15 funzioni automatiche
- Dynamic Crisp
- 7 livelli di potenza

- **Cavità 31 lt**
- Grill al quarzo
- Sicurezza bambini
- Apertura porta a ribalta
- **Piatto girevole: 325 mm**

ACCESSORI IN DOTAZIONE
- Piatto rotante in vetro 325 mm, Piatto Crisp con maniglia, Griglia

- Registra il tuo prodotto per **10 ANNI DI SERVIZI DI RIPARAZIONE A PREZZO FISSO FORFETTARIO SENZA COSTO DEI RICAMBI** (info pag. 8)

Modello	Cod.
HAD K54CU W	073060A84

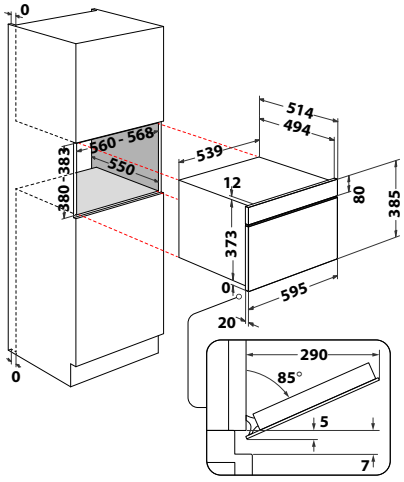

Cod. 859991700230 EAN 8050147700235

HAD K54CU B

NOVITÀ

MICROONDE CON GRILL CLASS 3

- Display Digitale
- Colore: Nero
- Maniglia esterna
- Microonde con grill
- **Tecnologia Multiwave**

- Grill
- 21 funzioni totali
- 15 funzioni automatiche
- Dynamic Crisp
- 7 livelli di potenza

- **Cavità 31 lt**
- Grill al quarzo
- Sicurezza bambini
- Apertura porta a ribalta
- **Piatto girevole: 325 mm**

ACCESSORI IN DOTAZIONE
- Piatto rotante in vetro 325 mm, Piatto Crisp con maniglia, Griglia

- Registra il tuo prodotto per **10 ANNI DI SERVIZI DI RIPARAZIONE A PREZZO FISSO FORFETTARIO SENZA COSTO DEI RICAMBI** (info pag. 8)

Modello	Cod.
HAD K54CU B	073060A84A

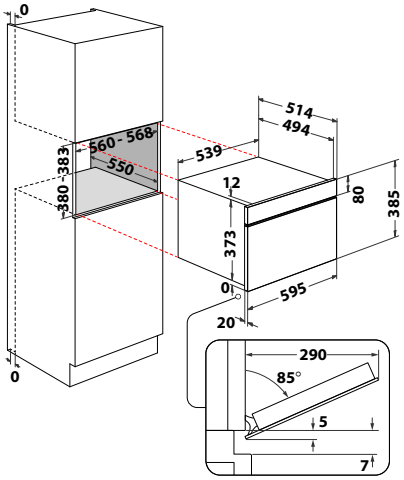

Cod. 859991699690 EAN 8050147699690

HAD K52CU X

NOVITÀ

MICROONDE CON GRILL CLASS 3

- Display Digitale
- Finitura inox
- Maniglia esterna
- Microonde con grill
- **Tecnologia Multiwave**

- Grill
- 21 funzioni totali
- 15 funzioni automatiche
- Dynamic Crisp
- 7 livelli di potenza

- **Cavità 31 lt**
- Grill al quarzo
- Sicurezza bambini
- Apertura porta a ribalta
- **Piatto girevole: 325 mm**

ACCESSORI IN DOTAZIONE
- Piatto rotante in vetro 325 mm, Piatto Crisp con maniglia, Griglia

- Registra il tuo prodotto per **10 ANNI DI SERVIZI DI RIPARAZIONE A PREZZO FISSO FORFETTARIO SENZA COSTO DEI RICAMBI** (info pag. 8)

Modello	Cod.
HAD K52CU X	073060A84B

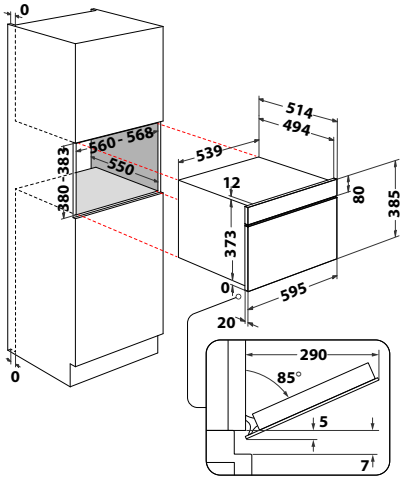

Cod. 859991681500 EAN 8050147681503

HAMN13BB

NOVITÀ

MADE · IN · ITALY

MICROONDE CON GRILL MINI DA 22 LITRI

- Display digitale con pulsanti
- Colore: Nero
- Microonde con grill
- **Tecnologia Multiwave**

- Grill
- 3 funzioni totali
- 4 livelli di potenza

- **Cavità 22 lt**
- Grill al quarzo
- Sicurezza bambini
- Apertura laterale a sinistra
- **Piatto girevole: 250 mm**

ACCESSORI IN DOTAZIONE
- Piatto rotante in vetro 250 mm

- Registra il tuo prodotto per **10 ANNI DI SERVIZI DI RIPARAZIONE A PREZZO FISSO FORFETTARIO SENZA COSTO DEI RICAMBI** (info pag. 8)

Modello	Cod.
HAMN13BB	073060A99

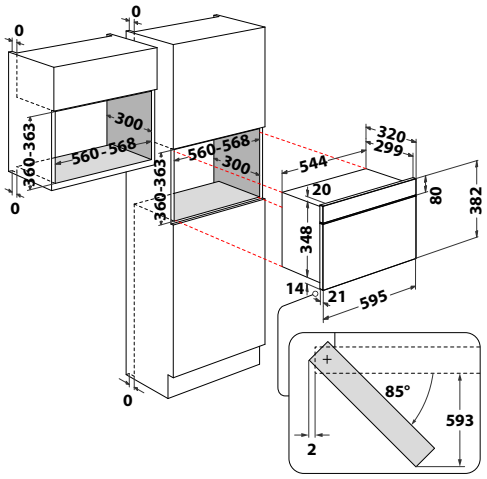

Cod. 859991702290 EAN 8050147702291

HAM K12C X

NOVITÀ

DYNAMIC CRISP

MADE · IN · ITALY

MICROONDE CON GRILL MINI DA 22 LITRI

- Display digitale con pulsanti
- Finitura inox
- Microonde con grill
- **Tecnologia Multiwave**

- Grill
- 4 funzioni totali
- Dynamic Crisp
- 4 livelli di potenza

- **Cavità 22 lt**
- Grill al quarzo
- Sicurezza bambini
- Apertura laterale a sinistra
- **Piatto girevole: 250 mm**

- ACCESSORI IN DOTAZIONE
- Piatto rotante in vetro 250 mm, Piatto Crisp con maniglia, Griglia

- Registra il tuo prodotto per **10 ANNI DI SERVIZI DI RIPARAZIONE A PREZZO FISSO FORFETTARIO SENZA COSTO DEI RICAMBI** (info pag. 8)

Modello	Cod.
HAM K12C X	073060A99A

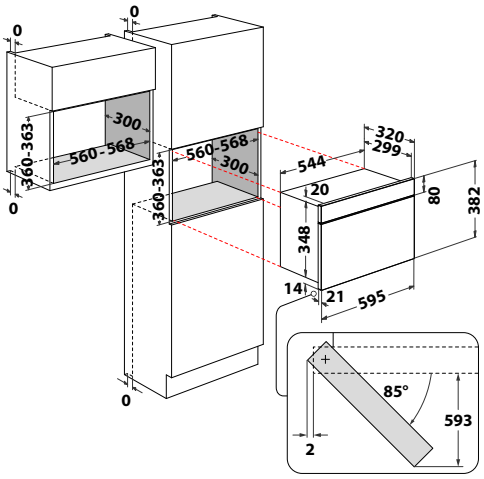

Cod. 859991699730 EAN 8050147699737

HAM K11O X

NOVITÀ

MADE · IN · ITALY

MICROONDE MINI DA 22 LITRI

- Display digitale con pulsanti
- Finitura inox
- Forno a microonde
- **Tecnologia Multiwave**

- Grill
- 3 funzioni totali
- 4 livelli di potenza

- **Cavità 22 lt**
- Sicurezza bambini
- Apertura laterale a sinistra
- **Piatto girevole: 250 mm**

ACCESSORI IN DOTAZIONE
- Piatto rotante in vetro 250 mm, Vaporiera

- Registra il tuo prodotto per **10 ANNI DI SERVIZI DI RIPARAZIONE A PREZZO FISSO FORFETTARIO SENZA COSTO DEI RICAMBI** (info pag. 8)

Modello	Cod.
HAM K11O X	073060A95

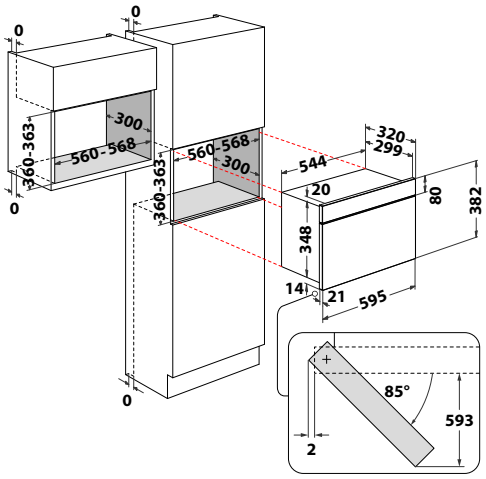

Cod. 869991717180 EAN 8050147717189

MF25G IX HA.1

NOVITÀ

MICROONDE CON GRILL MINI SIMPLEX DA 25 LITRI

- Display digitale con pulsanti
- Finitura inox
- Microonde con grill

- Grill
- 22 Funzioni automatiche: 4 Scongelamento + 10 Preset Auto Functions + 8 Special Cycles
- Numero funzioni principali: 8
- 8 Funzioni: Microonde, Grill, Grill+Microonde, Scongelamento, Lievitazione, Sciogliere/Ammorbidire, Mantieni in caldo, AutoClean
- 7 livelli di potenza

- **Cavità 25 lt**
- Grill al quarzo
- Sicurezza bambini
- Apertura laterale a sinistra
- **Piatto girevole: 284 mm**

- ACCESSORI IN DOTAZIONE
- Piatto rotante in vetro 284 mm, Griglia

- Registra il tuo prodotto per **10 ANNI DI SERVIZI DI RIPARAZIONE A PREZZO FISSO FORFETTARIO SENZA COSTO DEI RICAMBI** (info pag. 8)

Modello	Cod.
MF25G IX HA.1	073060A41

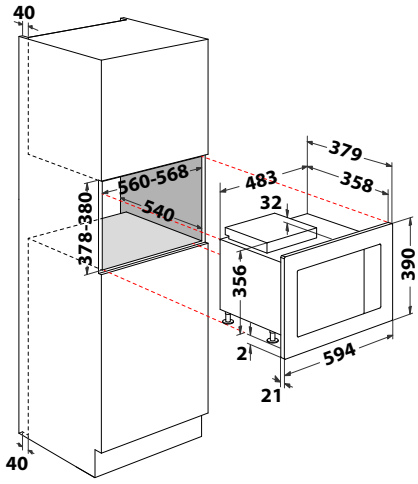

Cod. 869991717150 EAN 8050147717158

MF20G IX HA.1

NOVITÀ

MICROONDE CON GRILL MINI SIMPLEX DA 20 LITRI

- Display digitale con pulsanti
- Finitura inox
- Microonde con grill

- Grill
- 22 Funzioni automatiche: 4 Scongelamento + 10 Preset Auto Functions + 8 Special Cycles
- Numero funzioni principali: 8
- 8 Funzioni: Microonde, Grill, Grill+Microonde, Scongelamento, Lievitazione, Sciogliere/Ammorbidire, Mantieni in caldo, AutoClean
- 6 livelli di potenza

- **Cavità 20 lt**
- Grill al quarzo
- Sicurezza bambini
- Apertura laterale a sinistra
- **Piatto girevole: 245 mm**

ACCESSORI IN DOTAZIONE
- Piatto rotante in vetro 245 mm, Griglia

- Registra il tuo prodotto per **10 ANNI DI SERVIZI DI RIPARAZIONE A PREZZO FISSO FORFETTARIO SENZA COSTO DEI RICAMBI** (info pag. 8)

Modello	Cod.
MF20G IX HA.1	073060A42

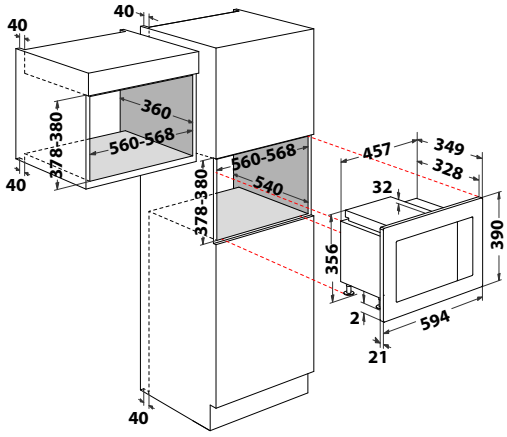

Cod. 869991717140 EAN 8050147717141

MF20S IX HA.1

NOVITÀ

MICROONDE MINI SIMPLEX DA 20 LITRI

- Display digitale con pulsanti
- Touch Control
- Finitura inox
- Forno a microonde

- 20 Funzioni automatiche: 4 Scongelamento + 10 Preset Auto Functions + 8 Special Cycles
- Numero funzioni principali: 6
- 6 Funzioni: Microonde, Scongelamento, Lievitazione, Sciogliere/Ammorbidire, Mantieni in caldo, AutoClean
- 6 livelli di potenza

- **Cavità 20 lt**
- Sicurezza bambini
- Apertura laterale a sinistra
- **Piatto girevole: 245 mm**

ACCESSORI IN DOTAZIONE
- Piatto rotante in vetro 245 mm

- Registra il tuo prodotto per **10 ANNI DI SERVIZI DI RIPARAZIONE A PREZZO FISSO FORFETTARIO SENZA COSTO DEI RICAMBI** (info pag. 8)

Modello	Cod.
MF20S IX HA.1	073060A43

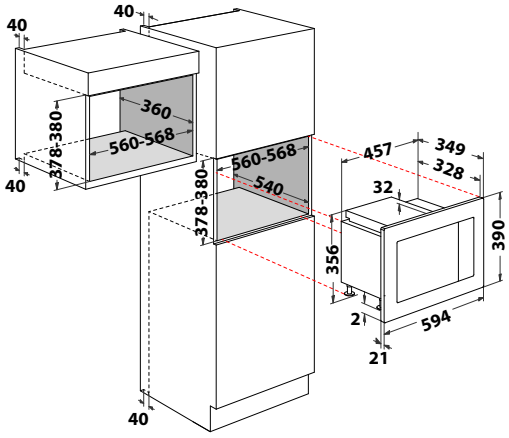

Cod. 859991716760 EAN 8003437064050

GWD1ABF

NOVITÀ

Cod.
073438A

CASSETTO SCALDAVIVANDE

- Cavità 16 L
- Temperature da 40-70 gradi
- Dimensioni (AxLxP): 141x595x563
- Finitura vetro: Nero

ABBINAMENTI MWO
- HACW9O7PHTSB, HACW7O7HTSBUK

- Registra il tuo prodotto per **10 ANNI DI SERVIZI DI RIPARAZIONE A PREZZO FISSO FORFETTARIO SENZA COSTO DEI RICAMBI** (info pag. 8)

Cod. 859991716890 EAN 8003437064081

GUD0ABF

NOVITÀ

Cod.
073404A

CASSETTO ACCESSORI

- Cavità 20 L
- Dimensioni (AxLxP): 141x595x563
- Finitura vetro: Nero

ABBINAMENTI MWO
- HACW9O7PHTSB, HACW7O7HTSBUK

- Registra il tuo prodotto per **10 ANNI DI SERVIZI DI RIPARAZIONE A PREZZO FISSO FORFETTARIO SENZA COSTO DEI RICAMBI** (info pag. 8)

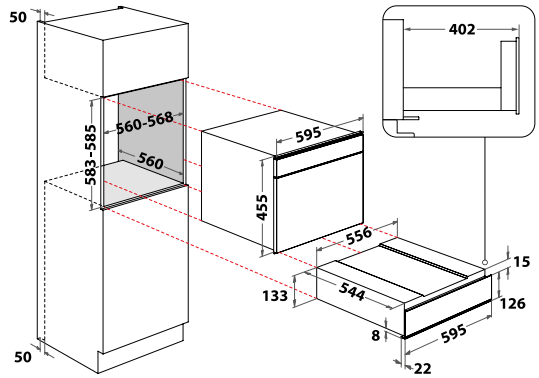

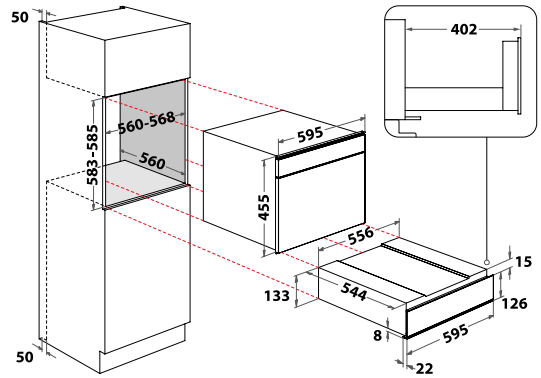

Cod. 859991714060 EAN 8003437064043

GUD0AXF

NOVITÀ

Cod.
073404D

CASSETTO SCALDAVIVANDE

- Cavità 20 L
- Dimensioni (AxLxP): 141x595x563
- Finitura vetro: Inox

ABBINAMENTI MWO
- HACW77HTSX

- Registra il tuo prodotto per **10 ANNI DI SERVIZI DI RIPARAZIONE A PREZZO FISSO FORFETTARIO SENZA COSTO DEI RICAMBI** (info pag. 8)

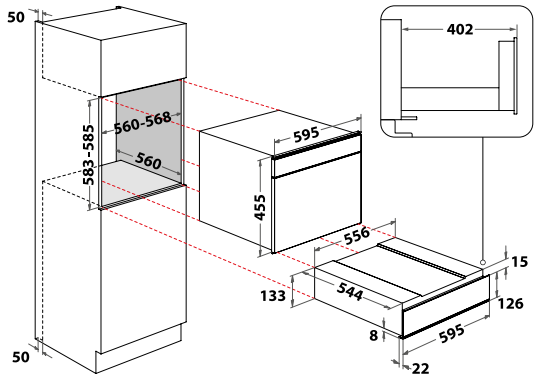

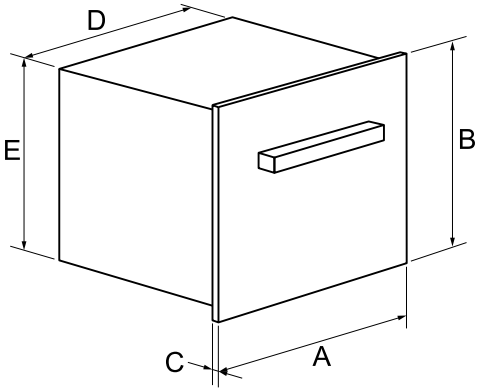

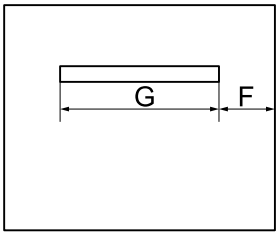

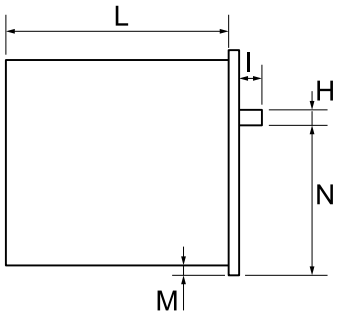

FORNI A MICROONDE	DIMENSIONI (mm)											
MODELLO	A	B	C	D	E	F	G	H	I	L	M	N
HACW9O7PHTSB	595	454	20	559,7	444	43,5	508	24	43	545,5	0,2	302
MP 776 BMI HA	595	455	20	553	447	-	-	-	-	535	0	-
HACW7O7HTSBUK	595	454	20	559,7	444	43,5	508	24	43	545,5	0,2	302
HACW77HTSX	595	454	20	559,7	444	34,5	526	25	42	545,5	0,2	306,5
HAMD74TB	595	385	20	539	373	44	507	24	42	448	0	241
HAMD74UX	595	385	20	539	373	34	526	25	42	448	0	245
HAMW54HMX	595	454	20	559,7	444	34,5	526	25	42	545,5	0,2	306,5
HAMD54MX	595	385	20	539	373	54	487	25	47	448	0	240
HAMD54MB	595	385	20	539	373	54	487	25	47	448	0	240
HAD K54CU W	595	385	20	539	373	60	475	30	42	448	0	237
HAD K54CU B	595	385	20	539	373	60	475	30	42	448	0	237
HAD K52CU X	595	385	20	539	373	60	475	30	42	448	0	237
HAMN13BB	595	382	20	544	348	-	-	-	-	300	14	-
HAM K12C X	595	382	20	544	348	-	-	-	-	300	14	-
HAM K11O X	595	382	20	544	348	-	-	-	-	300	14	-
MF25G IX HA.1	594	390	21	483	356	-	-	-	-	358	2	-
MF20G IX HA.1	594	390	21	483	356	-	-	-	-	358	2	-
MF20S IX HA.1	594	390	21	483	356	-	-	-	-	358	2	-

Gamma
PIANI A GAS

Direct Flame

VETRO NERO

MANOPOLA INOX

DIRECT FLAME

GRIGLIE IN GHISA

INSTALLAZIONE:

INSTALLAZIONE TRADIZIONALE

My Menu Flame Control

VETRO CRISTALLO

MANOPOLA BLACK

FLAME CONTROL
9 LIVELLI DI POTENZA

DOPPIA CORONA

GRIGLIE IN GHISA

INSTALLAZIONE:

INSTALLAZIONE TRADIZIONALE

Diamond

VETRO DIAMOND

MANOPOLA SILVER

DOPPIA CORONA

GRIGLIE IN GHISA

INSTALLAZIONE:

INSTALLAZIONE TRADIZIONALE

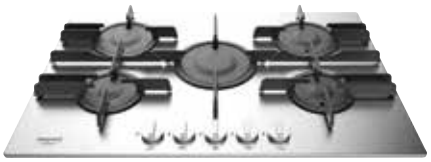

Direct Flame

ACCIAIO INOX

MANOPOLA INOX

DIRECT FLAME

GRIGLIE IN GHISA

INSTALLAZIONE:

INSTALLAZIONE TRADIZIONALE

My Menu Flame Control

ACCIAIO INOX

MANOPOLA SILVER & INOX

FLAME CONTROL
9 LIVELLI DI POTENZA

DOPPIA CORONA

GRIGLIE IN GHISA

INSTALLAZIONE:

INSTALLAZIONE TRADIZIONALE

New Style

ACCIAIO INOX

MANOPOLA SILVER & INOX

TRIPLA CORONA

GRIGLIE IN GHISA/ SMALTATA

INSTALLAZIONE:

INSTALLAZIONE TRADIZIONALE

La forma di uno stile unico.

I piani cottura a gas in cristallo si distinguono per il loro look contemporaneo, i dettagli raffinati e l'alta qualità delle finiture.

Piani cottura in vetro Diamond.

Caratterizzati dalle **griglie singole** su ciascun bruciatore, i piani cottura Diamond presentano un'estetica moderna e sono disponibili nei colori Specchio e Champagne. Disponibili nei formati da 60 cm o 75 cm, tutti i modelli sono arricchiti da raffinati dettagli perfettamente **coordinati con i forni Diamond** per creare un look armonioso in ogni cucina.

Cod. 869991002690 EAN 8050147002698

FTGHG 751 D/HA(BK)

MADE · IN · ITALY

PIANO COTTURA DIRECT FLAME

- Piano cottura a gas in vetro color Nero
- **5 bruciatori a gas: 1 ausiliario da 1000 W, 1 semirapido da 1900 W, 1 semirapido da 1900 W, 1 ausiliario da 1000 W e 1 rapido da 3000 W**
- **Direct Flame**
- Accensione elettronica sottomanopola
- Termovalvole di sicurezza
- **3 griglie in ghisa, lavabili in lavastoviglie**
- Alimentazione esclusivamente a Gas Metano (20 mbar)

- Registra il tuo prodotto per **10 ANNI DI SERVIZI DI RIPARAZIONE A PREZZO FISSO FORFETTARIO SENZA COSTO DEI RICAMBI** (info pag. 8)

Modello	Cod.
FTGHG 751 D/HA(BK)	074572A7T

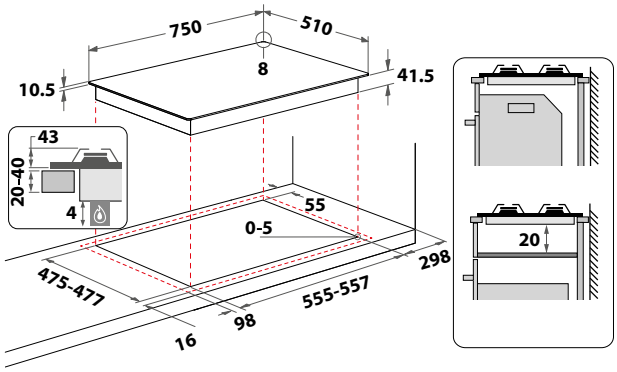

Cod. 869991002680 EAN 8050147002681

FTGHG 641 D/HA(BK)

MADE · IN · ITALY

PIANO COTTURA DIRECT FLAME

- Piano cottura a gas in vetro color Nero
- **4 bruciatori a gas: 1 semirapido da 1900 W, 1 semirapido da 1900 W, 1 rapido da 3000 W e 1 ausiliario da 1000 W**
- **Direct Flame**
- Accensione elettronica sottomanopola
- Termovalvole di sicurezza
- **4 griglie in ghisa, lavabili in lavastoviglie**
- Alimentazione esclusivamente a Gas Metano (20 mbar)

- Registra il tuo prodotto per **10 ANNI DI SERVIZI DI RIPARAZIONE A PREZZO FISSO FORFETTARIO SENZA COSTO DEI RICAMBI** (info pag. 8)

Modello	Cod.
FTGHG 641 D/HA(BK)	074564A6T

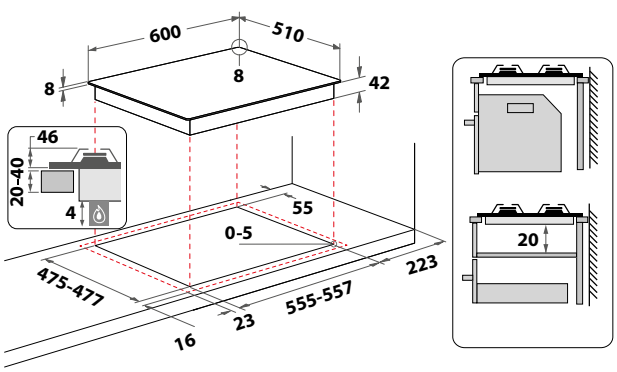

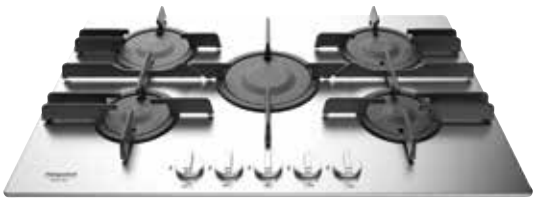

Cod. 869991002620 EAN 8050147002629

FTGHL 751 D/IX/HA

MADE · IN · ITALY

PIANO COTTURA DIRECT FLAME

- **5 bruciatori a gas: 1 ausiliario da 1000 W, 1 semirapido da 1900 W, 1 semirapido da 1900 W, 1 ausiliario da 1000 W e 1 rapido da 3000 W**
- **Direct Flame**
- Accensione elettronica sottomanopola
- Termovalvole di sicurezza
- **3 griglie in ghisa, lavabili in lavastoviglie**
- Alimentazione esclusivamente a Gas Metano (20 mbar)

- Registra il tuo prodotto per **10 ANNI DI SERVIZI DI RIPARAZIONE A PREZZO FISSO FORFETTARIO SENZA COSTO DEI RICAMBI** (info pag. 8)

Modello	Cod.
FTGHL 751 D/IX/HA	075084A7A

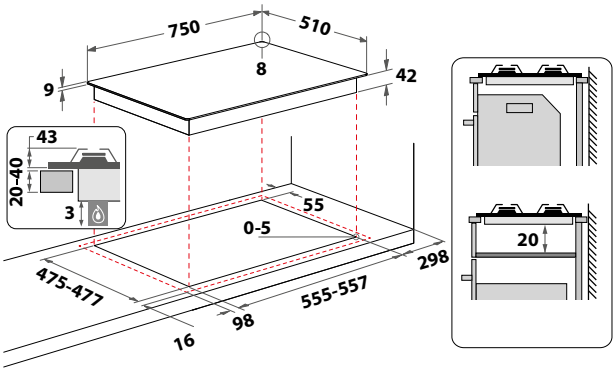

Cod. 869991002610 EAN 8050147002612

FTGHL 641 D/IX/HA

MADE · IN · ITALY

PIANO COTTURA DIRECT FLAME

- **4 bruciatori a gas: 1 semirapido da 1900 W, 1 semirapido da 1900 W, 1 rapido da 3000 W e 1 ausiliario da 1000 W**
- **Direct Flame**
- Accensione elettronica sottomanopola
- Termovalvole di sicurezza
- **4 griglie in ghisa, lavabili in lavastoviglie**
- Alimentazione esclusivamente a Gas Metano (20 mbar)

- Registra il tuo prodotto per **10 ANNI DI SERVIZI DI RIPARAZIONE A PREZZO FISSO FORFETTARIO SENZA COSTO DEI RICAMBI** (info pag. 8)

Modello	Cod.
FTGHL 641 D/IX/HA	075067A6A

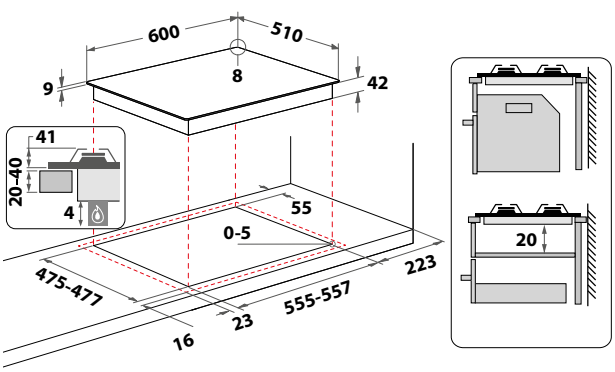

Cod. 869991598530 EAN 8050147598535

PPH 75G DF/IX

MADE · IN · ITALY

PIANO COTTURA MY MENU FLAME CONTROL

- MyMenu Flame Control
- 5 bruciatori a gas: 1 Semirapido da 1650 W, 1 Semirapido da 1650 W, 1 Rapido da 3000 W, 1 Ausiliario da 1000 W e 1 doppia corona da 3300 W
- Accensione elettronica sottomanopola
- Termovalvole di sicurezza
- 3 griglie in ghisa, lavabili in lavastoviglie

- Registra il tuo prodotto per **10 ANNI DI SERVIZI DI RIPARAZIONE A PREZZO FISSO FORFETTARIO SENZA COSTO DEI RICAMBI** (info pag. 8)

Modello	Cod.
PPH 75G DF/IX	075084A5J

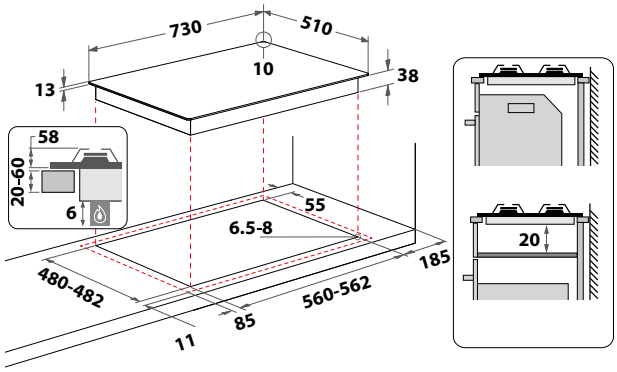

Cod. 869991598540 EAN 8050147598542

PPH 60G DF/IX

MADE · IN · ITALY

PIANO COTTURA MY MENU FLAME CONTROL

- MyMenu Flame Control
- 4 bruciatori a gas: 1 Semirapido da 1650 W, 1 Semirapido da 1650 W, 1 doppia corona da 3500 W e 1 Ausiliario da 1000 W
- Accensione elettronica sottomanopola
- Termovalvole di sicurezza
- 2 griglie in ghisa, lavabili in lavastoviglie

- Registra il tuo prodotto per **10 ANNI DI SERVIZI DI RIPARAZIONE A PREZZO FISSO FORFETTARIO SENZA COSTO DEI RICAMBI** (info pag. 8)

Modello	Cod.
PPH 60G DF/IX	075067B4F

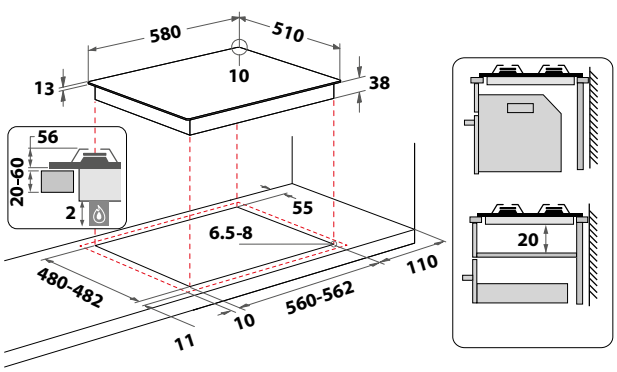

Cod. 869991005850 EAN 8050147005859

PCN 751 T/IX/HA

MADE · IN · ITALY

PIANO COTTURA NEWSTYLE

- **5 bruciatori a gas: 1 Ausiliario da 1000 W, 1 Rapido da 2600 W, 1 Semirapido da 1650 W, 1 Semirapido da 1650 W e 1 Tripla corona da 3600 W**
- Accensione elettronica sottomanopola
- Termovalvole di sicurezza
- **3 griglie in ghisa, lavabili in lavastoviglie**

- Registra il tuo prodotto per **10 ANNI DI SERVIZI DI RIPARAZIONE A PREZZO FISSO FORFETTARIO SENZA COSTO DEI RICAMBI** (info pag. 8)

Modello	Cod.
PCN 751 T/IX/HA	075084A3F

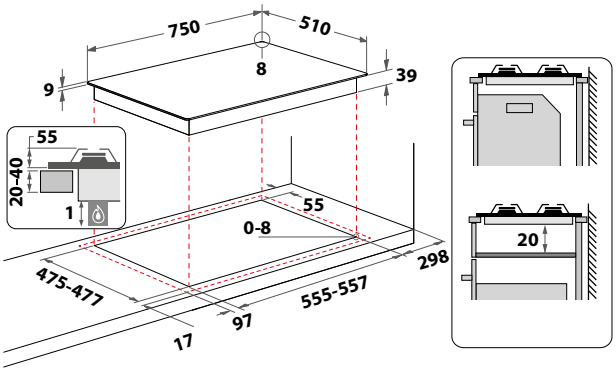

Cod. 869991005390 EAN 8050147005392

PCN 641 T/IX/HA

MADE · IN · ITALY

PIANO COTTURA NEWSTYLE

- **4 bruciatori a gas: 1 Rapido da 2600 W, 1 Ausiliario da 1000 W, 1 tripla corona da 3600 W e 1 Semirapido da 1650 W**
- Accensione elettronica sottomanopola
- Termovalvole di sicurezza
- **2 griglie in ghisa, lavabili in lavastoviglie**

- Registra il tuo prodotto per **10 ANNI DI SERVIZI DI RIPARAZIONE A PREZZO FISSO FORFETTARIO SENZA COSTO DEI RICAMBI** (info pag. 8)

Modello	Cod.
PCN 641 T/IX/HA	075067B3F

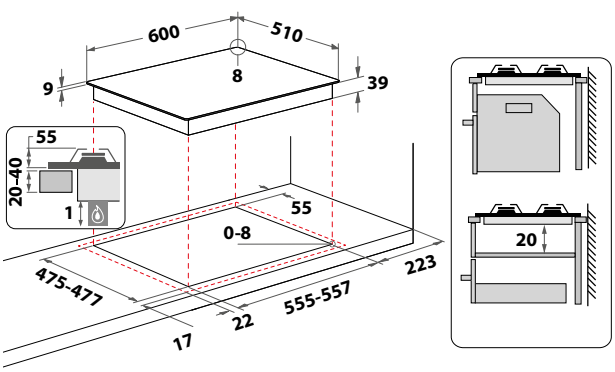

Cod. 869991005920 EAN 8050147005927

PCN 752 T/IX/HA

MADE · IN · ITALY

PIANO COTTURA NEWSTYLE

- **5 bruciatori a gas: 1 Ausiliario da 1000 W, 1 Rapido da 2600 W, 1 Semirapido da 1650 W, 1 Semirapido da 1650 W e 1 Tripla corona da 3600 W**
- Accensione elettronica sottomanopola
- Termovalvole di sicurezza
- **3 griglie smaltate**

- Registra il tuo prodotto per **10 ANNI DI SERVIZI DI RIPARAZIONE A PREZZO FISSO FORFETTARIO SENZA COSTO DEI RICAMBI** (info pag. 8)

Modello	Cod.
PCN 752 T/IX/HA	075084A3E

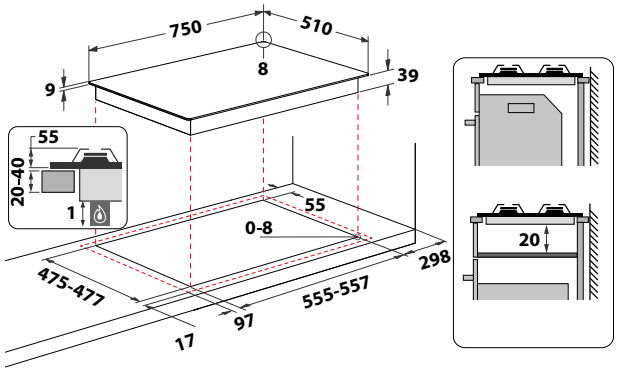

Cod. 869991005860 EAN 8050147005866

PCN 752 U/IX/HA

MADE · IN · ITALY

PIANO COTTURA NEWSTYLE

- **5 bruciatori a gas: 1 Ausiliario da 1000 W, 1 Rapido da 2600 W, 1 Semirapido da 1650 W, 1 Semirapido da 1650 W e 1 Rapido da 2600 W**
- Accensione elettronica sottomanopola
- Termovalvole di sicurezza
- **3 griglie smaltate**

- Registra il tuo prodotto per **10 ANNI DI SERVIZI DI RIPARAZIONE A PREZZO FISSO FORFETTARIO SENZA COSTO DEI RICAMBI** (info pag. 8)

Modello	Cod.
PCN 752 U/IX/HA	075084A3C

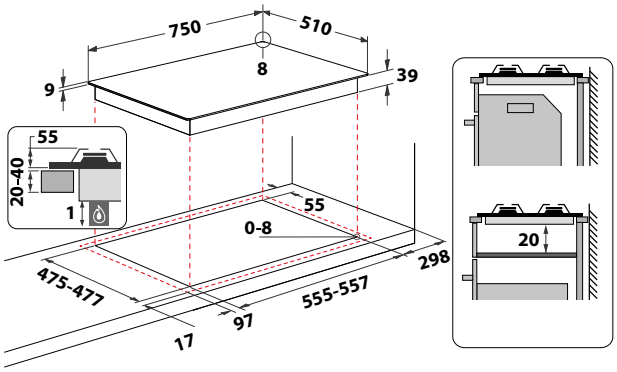

Cod. 869991005710 EAN 8050147005712

PCN 642 T/IX/HA

MADE · IN · ITALY

PIANO COTTURA NEWSTYLE

- **4 bruciatori a gas: 1 Rapido da 2600 W, 1 Ausiliario da 1000 W, 1 tripla corona da 3600 W e 1 Semirapido da 1650 W**
- Accensione elettronica sottomanopola
- Termovalvole di sicurezza
- **2 griglie smaltate**

- Registra il tuo prodotto per **10 ANNI DI SERVIZI DI RIPARAZIONE A PREZZO FISSO FORFETTARIO SENZA COSTO DEI RICAMBI** (info pag. 8)

Modello	Cod.
PCN 642 T/IX/HA	075066B3E

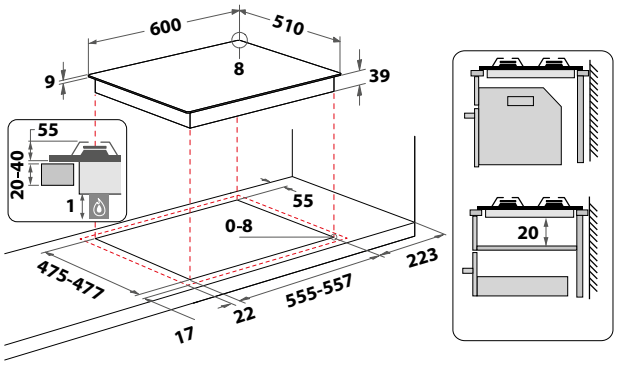

Cod. 869991005520 EAN 8050147005521

PCN 642 IX/HA

MADE · IN · ITALY

PIANO COTTURA DA 60 CM

- **4 bruciatori a gas: 1 Rapido da 3000 W, 1 Ausiliario da 1000 W, 1 Semirapido da 1650 W e 1 Semirapido da 1650 W**
- Accensione elettronica sottomanopola
- Termovalvole di sicurezza
- **2 griglie smaltate**

- Registra il tuo prodotto per **10 ANNI DI SERVIZI DI RIPARAZIONE A PREZZO FISSO FORFETTARIO SENZA COSTO DEI RICAMBI** (info pag. 8)

Modello	Cod.
PCN 642 IX/HA	075065B3A

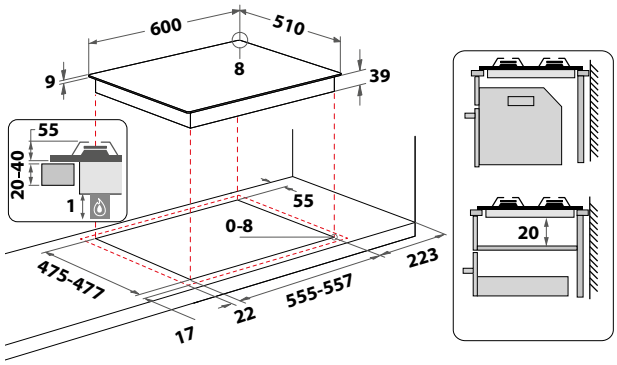

869991006020

Cod. 869991006020 EAN 8050147006023

PHN 961 TS/IX/HA

MADE · IN · ITALY

PIANO COTTURA DA 90 CM

- Piano cottura a gas in acciaio
- **6 bruciatori a gas: 1 Tripla corona da 3250 W, 1 Semirapido da 1650 W, 1 Ausiliario da 1000 W, 1 Rapido da 2600 W, 1 Double face - multifunction da 1500 W e 1 Double face - multifunction da 1500 W**
- Accensione elettronica sottomanopola
- Termovalvole di sicurezza
- **4 griglie in ghisa, lavabili in lavastoviglie**

- Registra il tuo prodotto per **10 ANNI DI SERVIZI DI RIPARAZIONE A PREZZO FISSO FORFETTARIO SENZA COSTO DEI RICAMBI** (info pag. 8)

Modello	Cod.
PHN 961 TS/IX/HA	075100B79

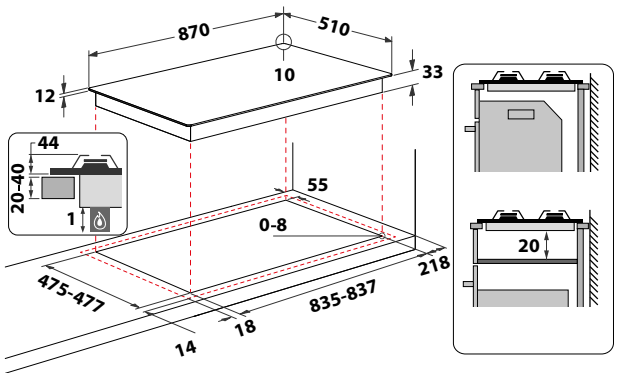

Cod. 869991006050 EAN 8050147006054

PHN 962 TS/IX/HA

MADE · IN · ITALY

PIANO COTTURA DA 90 CM

- Piano cottura a gas in acciaio
- **6 bruciatori a gas: 1 Tripla corona da 3250 W, 1 Semirapido da 1650 W, 1 Ausiliario da 1000 W, 1 Rapido da 2600 W, 1 Double face - multifunction da 1500 W e 1 Double face - multifunction da 1500 W**
- Accensione elettronica sottomanopola
- Termovalvole di sicurezza
- **4 griglie smaltate**

- Registra il tuo prodotto per **10 ANNI DI SERVIZI DI RIPARAZIONE A PREZZO FISSO FORFETTARIO SENZA COSTO DEI RICAMBI** (info pag. 8)

Modello	Cod.
PHN 962 TS/IX/H	075098B80

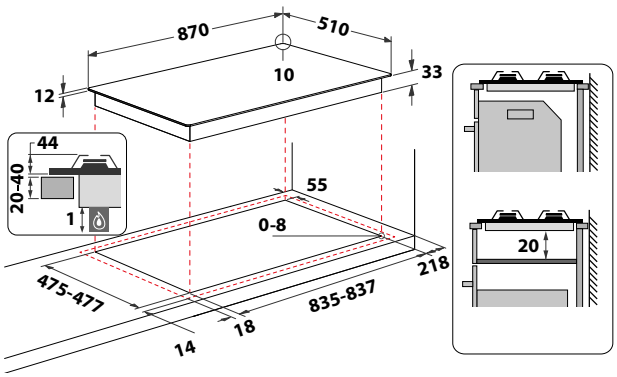

Cod. 869991549630 EAN 8050147549636

PHN 960MST (AN) R/HA

MADE · IN · ITALY

PIANO COTTURA TRADIZIONE

- 6 bruciatori a gas: 1 Tripla corona da 3250 W, 1 Semirapido da 1650 W, 1 Ausiliario da 1000 W, 1 Rapido da 2600 W, 1 Double face - multifunction da 1500 W e 1 Double face - multifunction da 1500 W
- Accensione elettronica sottomanopola
- Termovalvole di sicurezza
- 4 griglie smaltate

- Perfettamente abbinabile ai Forni - Linea Estetica Tradizione
- Colorazione Antracite

- Registra il tuo prodotto per **10 ANNI DI SERVIZI DI RIPARAZIONE A PREZZO FISSO FORFETTARIO SENZA COSTO DEI RICAMBI** (info pag. 8)

Modello	Cod.
PHN 960MST (AN) R/HA	075198B85

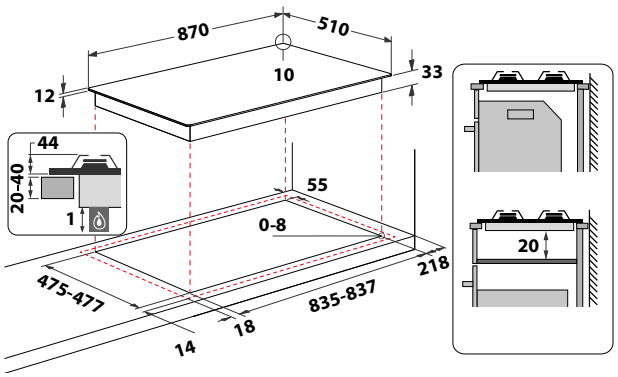

Cod. 869991549620 EAN 8050147549629

PHN 960MST (AV) R/HA

MADE · IN · ITALY

PIANO COTTURA TRADIZIONE

- 6 bruciatori a gas: 1 Tripla Corona da 3250 W, 1 Semirapido da 1650 W, 1 Ausiliario da 1000 W, 1 Rapido da 2600 W e 2 Double Face da 1500 W cadauno
- Accensione elettronica sottomanopola
- Termovalvole di sicurezza
- 4 griglie smaltate

- Perfettamente abbinabile ai Forni - Linea Estetica Tradizione
- Colorazione Avena

- Registra il tuo prodotto per **10 ANNI DI SERVIZI DI RIPARAZIONE A PREZZO FISSO FORFETTARIO SENZA COSTO DEI RICAMBI** (info pag. 8)

Modello	Cod.
PHN 960MST (AV) R/HA	075198B87

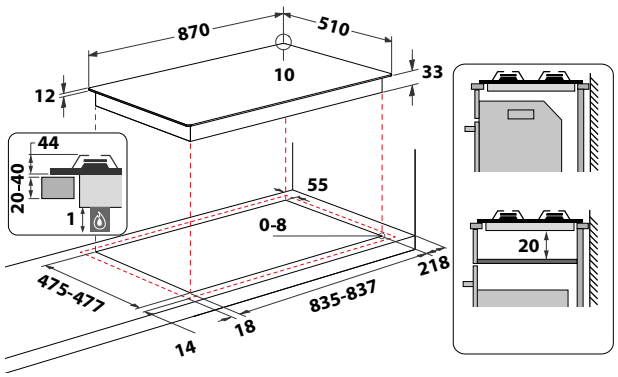

Cod. 869991547490 EAN 8050147547496

PCN 750 T (AV) R /HA

MADE · IN · ITALY

PIANO COTTURA TRADIZIONE

- **5 bruciatori a gas: 1 Ausiliario da 1000 W, 1 Rapido da 2600 W, 1 Semirapido da 1650 W, 1 Semirapido da 1650 W e 1 Tripla corona da 3600 W**
- Accensione elettronica sottomanopola
- Termovalvole di sicurezza
- **3 griglie smaltate**

- Perfettamente abbinabile ai Forni - Linea Estetica Tradizione
- Colorazione Avena

- Registra il tuo prodotto per **10 ANNI DI SERVIZI DI RIPARAZIONE A PREZZO FISSO FORFETTARIO SENZA COSTO DEI RICAMBI** (info pag. 8)

Modello	Cod.
PCN 750 T (AV) R /HA	075184A3X

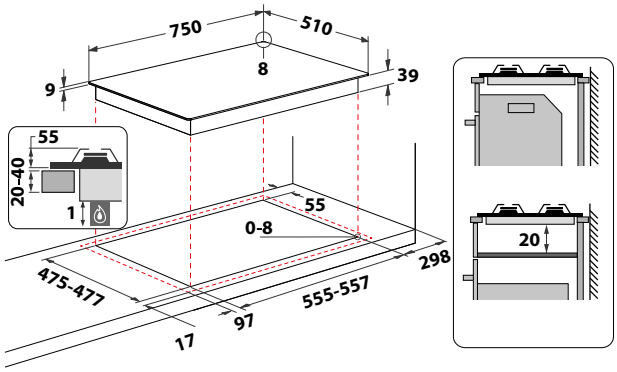

Cod. 869991547510 EAN 8050147547519

PCN 750 T (AN) R /HA

MADE · IN · ITALY

PIANO COTTURA TRADIZIONE

- **5 bruciatori a gas: 1 Ausiliario da 1000 W, 1 Rapido da 2600 W, 1 Semirapido da 1650 W, 1 Semirapido da 1650 W e 1 Tripla corona da 3600 W**
- Accensione elettronica sottomanopola
- Termovalvole di sicurezza
- **3 griglie smaltate**

- Perfettamente abbinabile ai Forni - Linea Estetica Tradizione
- Colorazione Antracite

- Registra il tuo prodotto per **10 ANNI DI SERVIZI DI RIPARAZIONE A PREZZO FISSO FORFETTARIO SENZA COSTO DEI RICAMBI** (info pag. 8)

Modello	Cod.
PCN 750 T (AN) R /HA	075184A3Y

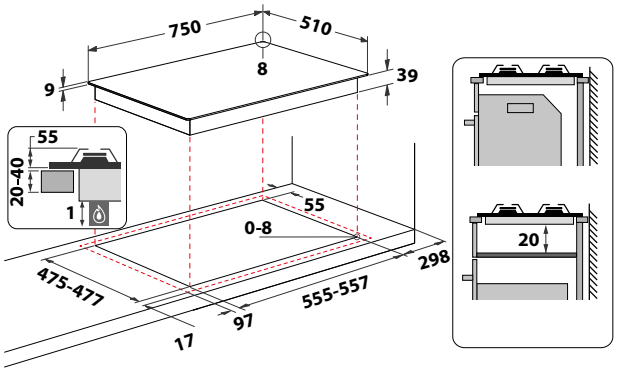

Cod. 869991547540 EAN 8050147547540

PCN 750 T (OW) R /HA

MADE · IN · ITALY

PIANO COTTURA TRADIZIONE

- **5 bruciatori a gas: 1 Ausiliario da 1000 W, 1 Rapido da 2600 W, 1 Semirapido da 1650 W, 1 Semirapido da 1650 W e 1 Tripla corona da 3600 W**
- Accensione elettronica sottomanopola
- Termovalvole di sicurezza
- **3 griglie smaltate**

- Perfettamente abbinabile ai Forni - Linea Estetica Tradizione
- Colorazione Bianco Antico

- Registra il tuo prodotto per **10 ANNI DI SERVIZI DI RIPARAZIONE A PREZZO FISSO FORFETTARIO SENZA COSTO DEI RICAMBI** (info pag. 8)

Modello	Cod.
PCN 750 T (OW) R /HA	075184A3Z

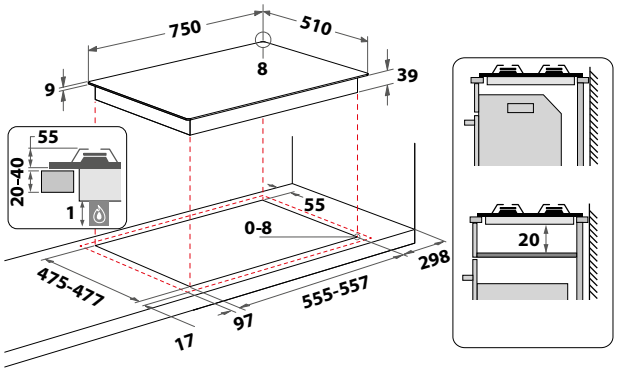

Cod. 869991547500 EAN 8050147547502

PCN 640 T (AV) R /HA

MADE · IN · ITALY

PIANO COTTURA TRADIZIONE

- **4 bruciatori a gas: 1 Rapido da 2600 W, 1 Ausiliario da 1000 W, 1 Tripla corona da 3600 W e 1 Semirapido da 1650 W**
- Accensione elettronica sottomanopola
- Termovalvole di sicurezza
- **2 griglie smaltate**

- Perfettamente abbinabile ai Forni - Linea Estetica Tradizione
- Colorazione Avena

- Registra il tuo prodotto per **10 ANNI DI SERVIZI DI RIPARAZIONE A PREZZO FISSO FORFETTARIO SENZA COSTO DEI RICAMBI** (info pag. 8)

Modello	Cod.
PCN 640 T (AV) R /HA	075166B3X

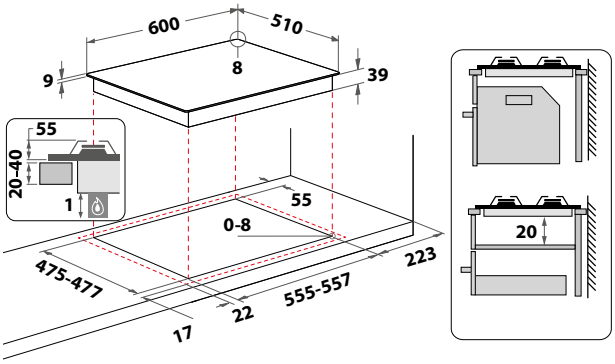

Cod. 869991547630 EAN 8050147547632

PCN 640 T (AN) R /HA

MADE · IN · ITALY

PIANO COTTURA TRADIZIONE

- **4 bruciatori a gas: 1 Rapido da 2600 W, 1 Ausiliario da 1000 W, 1 tripla corona da 3600 W e 1 Semirapido da 1650 W**
- Accensione elettronica sottomanopola
- Termovalvole di sicurezza
- **2 griglie smaltate**

- Perfettamente abbinabile ai Forni - Linea Estetica Tradizione
- Colorazione Antracite

- Registra il tuo prodotto per **10 ANNI DI SERVIZI DI RIPARAZIONE A PREZZO FISSO FORFETTARIO SENZA COSTO DEI RICAMBI** (info pag. 8)

Modello	Cod.
PCN 640 T (AN) R /HA	075166B3Z

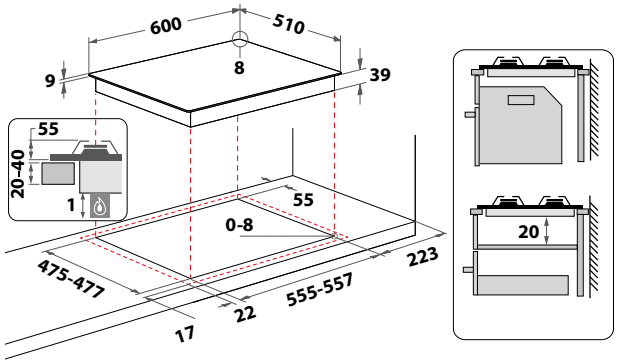

Cod. 869991547520 EAN 8050147547526

7HPCN 640T (OW) R/HA

MADE · IN · ITALY

PIANO COTTURA TRADIZIONE

- **4 bruciatori a gas: 1 Rapido da 2600 W, 1 Ausiliario da 1000 W, 1 Tripla corona da 3600 W e 1 Semirapido da 1650 W**
- Accensione elettronica sottomanopola
- Termovalvole di sicurezza
- **3 griglie smaltate**

- Perfettamente abbinabile ai Forni - Linea Estetica Tradizione
- Colorazione Bianco Antico

- Registra il tuo prodotto per **10 ANNI DI SERVIZI DI RIPARAZIONE A PREZZO FISSO FORFETTARIO SENZA COSTO DEI RICAMBI** (info pag. 8)

Modello	Cod.
7HPCN 640T (OW) R/HA	075166B3Y

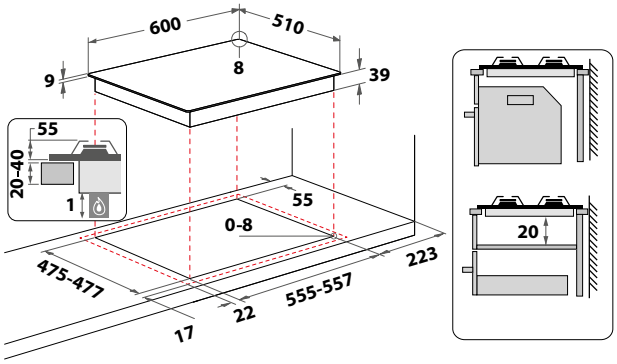

Cod. 869991698450 EAN 8050147698457

HAGS 72F/BK 1

NOVITÀ

MADE · IN · ITALY

PIANO COTTURA IN CRISTALLO NERO

- MyMenu Flame Control
- 9 livelli di potenza
- 5 bruciatori a gas: 1 Ausiliario da 1000 W, 1 Rapido da 3000 W, 2 Semirapidi da 1650 W cadauno e 1 Doppia Corona da 3500 W
- Accensione elettronica sottomanopola
- Termovalvole di sicurezza
- 3 griglie in ghisa a copertura totale, lavabili in lavastoviglie

- Registra il tuo prodotto per **10 ANNI DI SERVIZI DI RIPARAZIONE A PREZZO FISSO FORFETTARIO SENZA COSTO DEI RICAMBI** (info pag. 8)

Modello	Cod.
HAGS 72F/BK 1	074572B2J

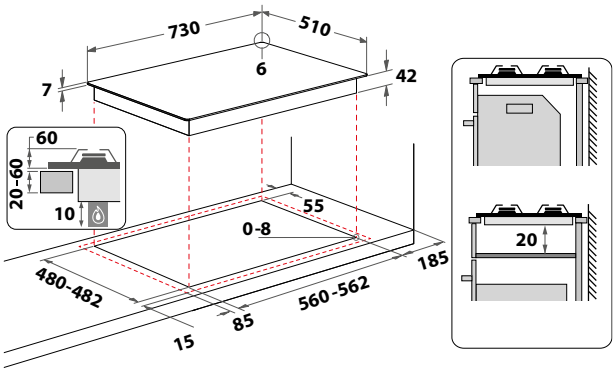

Cod. 869991698470 EAN 8050147698471

HAGS 61F/BK 1

NOVITÀ

MADE · IN · ITALY

PIANO COTTURA IN CRISTALLO NERO

- MyMenu Flame Control
- 9 livelli di potenza
- 4 bruciatori a gas: 2 Semirapidi da 1650 W cadauno, 1 Ausiliario da 1000 W e 1 Rapido da 3000 W
- Accensione elettronica sottomanopola
- Termovalvole di sicurezza
- 3 griglie in ghisa a copertura totale, lavabili in lavastoviglie

- Registra il tuo prodotto per **10 ANNI DI SERVIZI DI RIPARAZIONE A PREZZO FISSO FORFETTARIO SENZA COSTO DEI RICAMBI** (info pag. 8)

Modello	Cod.
HAGS 61F/BK 1	074564B1J

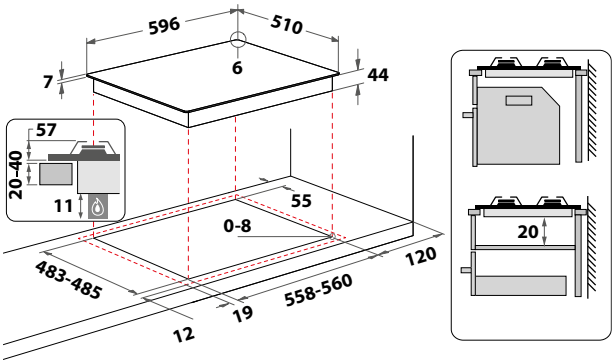

Cod. 869991586370 EAN 8050147586372

HAGD 72S/MR

MADE · IN · ITALY

PIANO COTTURA DIAMOND

- **5 bruciatori a gas: 1 Ausiliario da 1000 W, 1 Rapido da 3000 W, 2 Semirapidi da 1650 W cadauno e 1 Doppia Corona da 3500 W**
- Accensione elettronica sottomanopola
- Termovalvole di sicurezza
- **5 griglie singole in ghisa, lavabili in lavastoviglie**

- Perfettamente abbinabile ai Forni - Linea Estetica Diamond
- Colorazione Specchio

- Registra il tuo prodotto per **10 ANNI DI SERVIZI DI RIPARAZIONE A PREZZO FISSO FORFETTARIO SENZA COSTO DEI RICAMBI** (info pag. 8)

Modello	Cod.
HAGD 72S/MR	074572B17

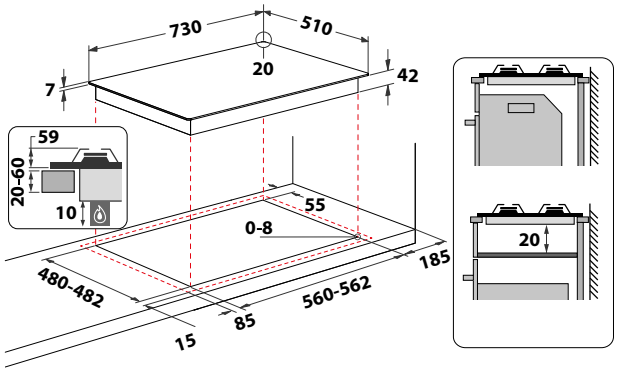

Cod. 869991586520 EAN 8050147586525

HAGD 72S/CH

MADE · IN · ITALY

PIANO COTTURA DIAMOND

- **5 bruciatori a gas: 1 Ausiliario da 1000 W, 1 Rapido da 3000 W, 2 Semirapidi da 1650 W cadauno e 1 Doppia Corona da 3500 W**
- Accensione elettronica sottomanopola
- Termovalvole di sicurezza
- **5 griglie singole in ghisa, lavabili in lavastoviglie**

- Perfettamente abbinabile ai Forni - Linea Estetica Diamond
- Colorazione Champagne

- Registra il tuo prodotto per **10 ANNI DI SERVIZI DI RIPARAZIONE A PREZZO FISSO FORFETTARIO SENZA COSTO DEI RICAMBI** (info pag. 8)

Modello	Cod.
HAGD 72S/CH	074572B2A

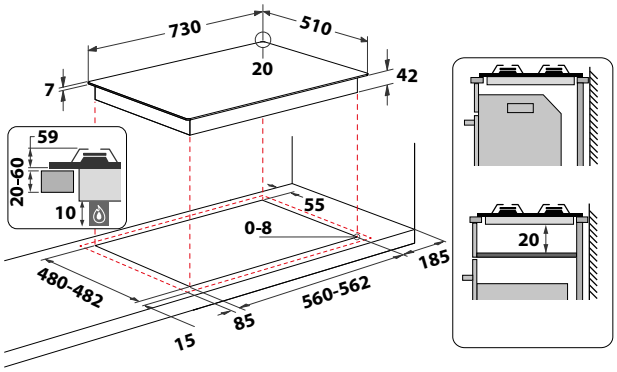

Cod. 869991585620 EAN 8050147585627

HAGD 61S/MR

MADE · IN · ITALY

PIANO COTTURA DIAMOND

- **4 bruciatori a gas: 2 Semirapidi da 1650 W cadauno, 1 Ausiliario da 1000 W e 1 Rapido da 3000 W**
- Accensione elettronica sottomanopola
- Termovalvole di sicurezza
- **4 griglie singole in ghisa, lavabili in lavastoviglie**

- Perfettamente abbinabile ai Forni - Linea Estetica Diamond
- Colorazione Specchio

- Registra il tuo prodotto per **10 ANNI DI SERVIZI DI RIPARAZIONE A PREZZO FISSO FORFETTARIO SENZA COSTO DEI RICAMBI** (info pag. 8)

Modello	Cod.
HAGD 61S/MR	074564B1X

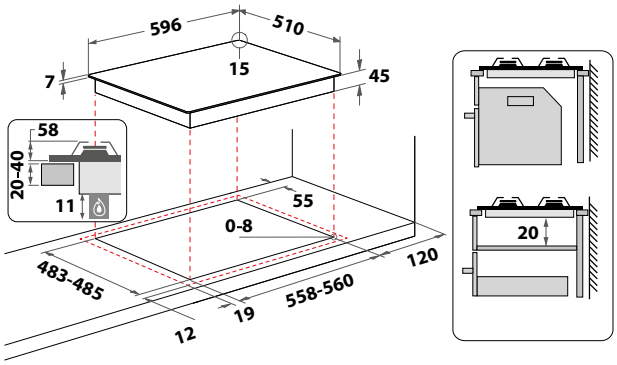

Cod. 869991586440 EAN 8050147586440

HAGD 61S/CH

MADE · IN · ITALY

PIANO COTTURA DIAMOND

- **4 bruciatori a gas: 2 Semirapidi da 1650 W cadauno, 1 Ausiliario da 1000 W e 1 Rapido da 3000 W**
- Accensione elettronica sottomanopola
- Termovalvole di sicurezza
- **4 griglie singole in ghisa, lavabili in lavastoviglie**

- Perfettamente abbinabile ai Forni - Linea Estetica Diamond
- Colorazione Champagne

- Registra il tuo prodotto per **10 ANNI DI SERVIZI DI RIPARAZIONE A PREZZO FISSO FORFETTARIO SENZA COSTO DEI RICAMBI** (info pag. 8)

Modello	Cod.
HAGD 61S/CH	074564B1U

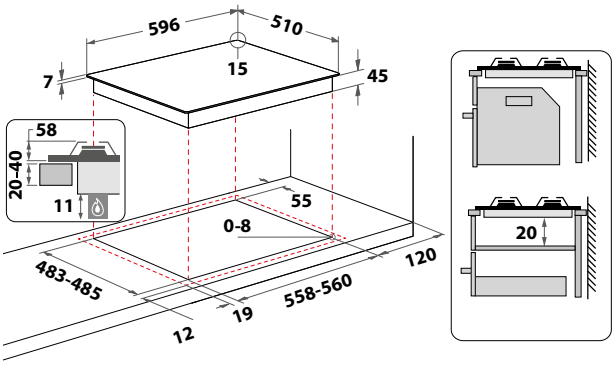

PIANI COTTURA
TABELLE TECNICHE

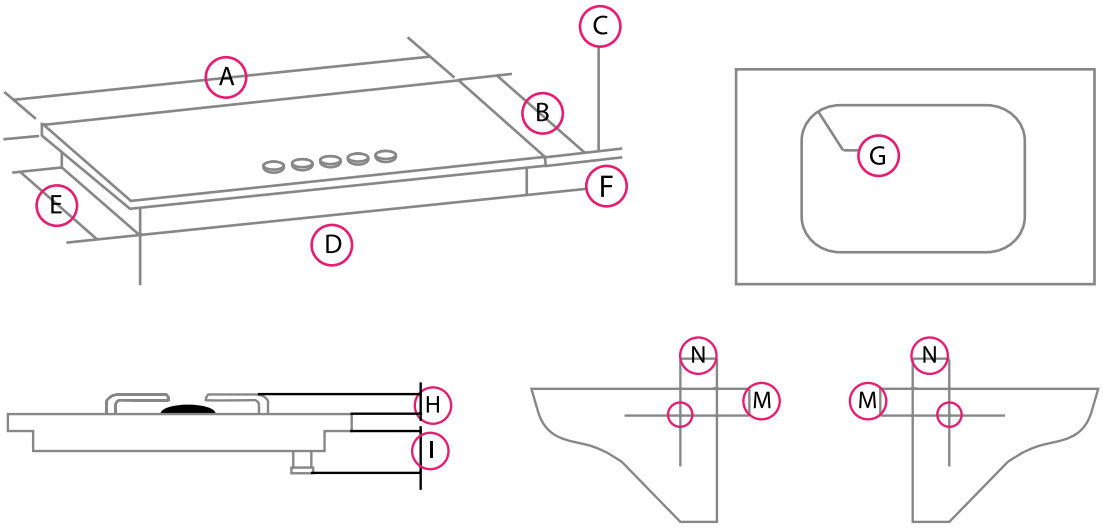

PIANI COTTURA	DIMENSIONI (mm)											
MODELLO	A	B	C	D	E	F	G	H	I	L	M	N
	larghezza plateau	profondità plateau	spessore plateau	larghezza cassonetto	profondità cassonetto	altezza cassonetto	raggio foro d'incasso	altezza griglie	altezza cassonetto + altezza rampa tubo gas	posizione allacciamento del tubo gas		
FTGHG 751	750	510	8	552	470	41.5	0-5	32	46.5	SX	49	129
FTGHG 641	600	510	8	552	470	41.5	0-5	32	46.5	SX	49	54
FTGHL 751	750	510	8	552	470	41.5	0-5	32	46.5	SX	49	129
FTGHL 641	600	510	8	552	470	41.5	0-5	32	46.5	SX	49	54
PPH 75G DF/IX	730	510	13	550	474	38	6.5-8					
PPH 60G DF/IX	580	510	13	550	474	38	6.5-8		45	SX	32	50
PCN 751	750	510	9	550	470	40.5	0-8	45.5	35	SX	35	250
PCN 641	600	510	9	552	470	41.5	0-8	45.5	43	SX	40	175
PCN 752	750	510	9	550	470	40.5	0-8	45.5	35	SX	35	250
PCN 642	600	510	9	552	470	41.5	0-8	45.5	43	SX	40	175
PHN 962	870	510	12	830	470	34	0-8	37		SX	49	135
PHN 960	870	510	12	830	470	34	0-8	37		SX	49	135
PCN 750	750	510	9	550	470	40.5	0-8	45.5	35	SX	35	250
PCN 640	600	510	9	552	470	41.5	0-8	45.5	43	SX	40	175
7HPCN 640	600	510	9	552	470	41.5	0-8	45.5	43	SX	40	175
HAGS 72F/BK 1	730	510	9	550	470	42	0-8	50				
HAGS 61F/BK 1	596	510	7	550	470	42	0-8	51				
HAGD 72	730	510	9	550	470	42	0-8	50				
HAGD 61	596	510	7	550	470	42	0-8	51				

Gamma
PIANI INDUZIONE

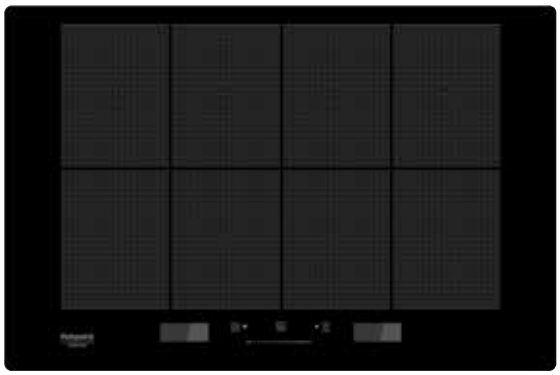

My Menu Total Flex

SLIDER & DOPPIO DISPLAY

18 LIVELLI DI POTENZA

MY MENU ASSISTED COOKING

FLEXI FULL

INSTALLAZIONE:

UTILIZZO SEPARATORE INSTALLAZIONE FILO CON KIT INCLUSO

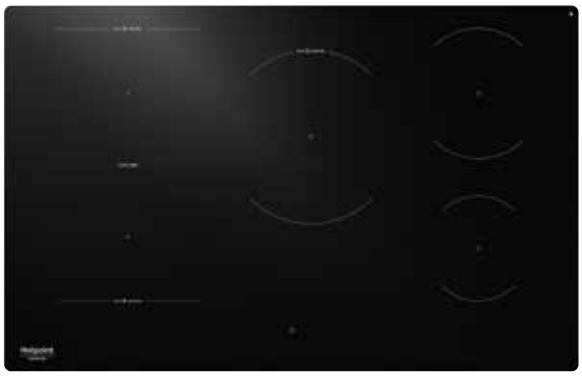

My Menu Heat Control

SLIDER DEAD FRONT

18 LIVELLI DI POTENZA

ZONA FLEXI

HEAT CONTROL

FUNZIONI AUTOMATICHE

INSTALLAZIONE:

NESSUN SEPARATORE INSTALLAZIONE FILO SENZA KIT INCLUSO

My Menu Clean Protect

CLEAN PROTECT

SLIDER

18 LIVELLI DI POTENZA

FUNZIONI MY MENU

ZONA FLEXI

INSTALLAZIONE:

UTILIZZO SEPARATORE INSTALLAZIONE FILO CON KIT INCLUSO

NUOVO PIANO A INDUZIONE.

Il nuovo piano cottura a induzione con Heat Control ti permette di impostare la temperatura e garantisce che i piatti risultino proprio come previsto, assicurando un'esperienza di cucina senza sforzo e senza preoccuparti di contrattempi.

Imposta la temperatura come per il forno, per una cottura precisa e senza pensieri.

HEAT CONTROL

Offre la possibilità di cucinare **impostando la temperatura invece del livello di potenza** e la mantiene stabile per ottenere risultati costanti ogni volta, eliminando le preoccupazioni di ogni incidente possibile di cottura.

La differenza nella distribuzione del calore in un piano cottura con HeatControl rispetto a un piano cottura senza*.

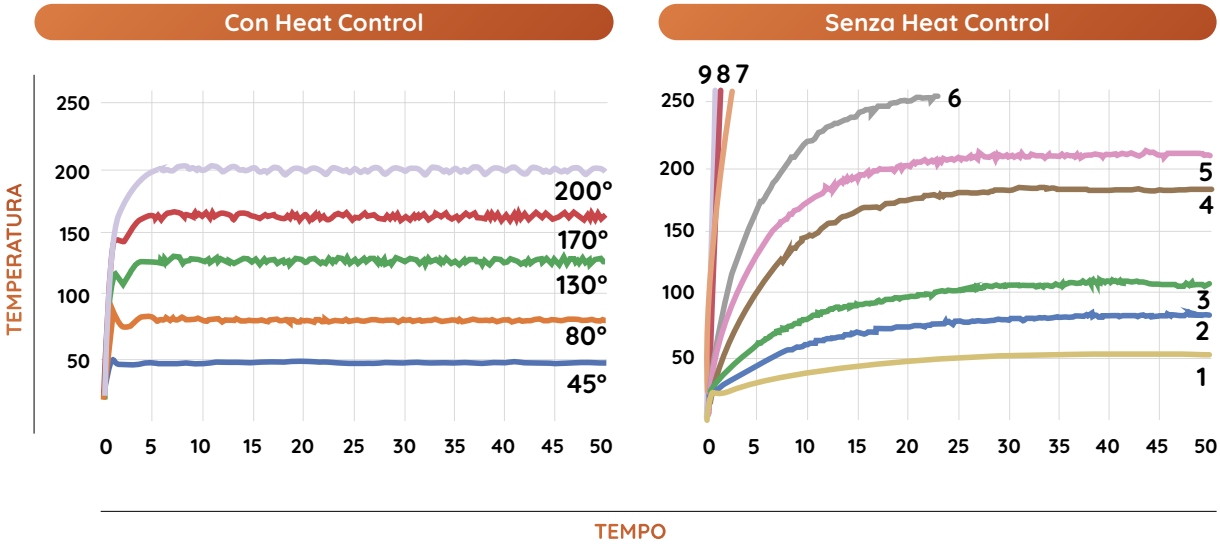

VANTAGGI

COTTURA PRECISA
La precisione del controllo della temperatura per ottenere risultati perfetti in ogni momento.

COTTURA OMOGENEA
Che sia carne o verdura, tutto viene sempre cotto in modo uniforme.

BASTA INCIDENTI INDESIDERATI
Riduce al minimo gli incidenti durante la cottura - non c'è bisogno di preoccuparsi di schizzi di olio, schizzi di salsa, traboccamento, attaccamento o combustione.

RICETTE RIPETIBILI
Se devi ripetere la tua ricetta più volte (ad esempio preparare tanti pancake), i risultati saranno sempre costanti.

IMPOSTAZIONI AUTOMATICHE
Evita di dover costantemente regolare le impostazioni: una volta selezionata la temperatura rimane costante.

CICLO DI VITA PIÙ LUNGO DELLE PENTOLE
Riduce la necessità di detersivi abrasivi per rimuovere le incrostazioni di cibo su pentole e padelle, garantendo loro una maggiore durata.

TEMPERATURA BASSA		TEMPERATURA MEDIA		TEMPERATURA ALTA	
45°C BASSA	80°C BASSA-MEDIA	130°C MEDIA	150°C MEDIA	180°C MEDIA-ALTA	200°C ALTA
Sciogliere Scongelare	Tenere al caldo	Frittura delicata Cottura Lenta	Caramellare Strapazzare	Frittura	Arrostire Grigliare

*Sulla base di test interni, i grafici evidenziano il diverso andamento del livello della temperatura della pentola durante il processo di cottura.

L'INNOVATIVO PIANO AD INDUZIONE CON CAPPA INTEGRATA.

L'unione perfetta tra funzionalità e design.

L'elevata precisione ed efficienza di un piano con tecnologia ad induzione, unita alla funzionalità di una cappa aspirante integrata.
L'innovativo piano ad induzione Venthob di Hotpoint Ariston rappresenta la sinergia perfetta tra funzionalità e design, caratterizzando con la sua eleganza le cucine più attuali.

Cappa integrata.

Silenziosa ed efficiente, la cappa si integra al centro del piano a induzione trasmettendo immediatamente tecnologia ed eleganza; anche grazie alla sua griglia in alluminio. La cappa è stata studiata per garantire la massima efficacia e le migliori prestazioni con tre livelli di potenza e l'opzione booster.

DESIGN INTUITIVO
Il pannello di controllo con quattro slider indipendenti consentono di regolare con un semplice tocco le quattro zone di cottura indipendenti. Ogni zona dispone di 9 livelli di potenza con booster. Tutti gli elementi della cappa sono a filo con la superficie del piano cottura con la possibilità di spostare le pentole da una parte all'altra del piano senza ostacoli e con la massima praticità a portata di mano e sempre con stile.

UNA PULIZIA ANCORA PIÙ SEMPLICE
Il piano in vetro e la cappa integrata sono studiati per essere puliti facilmente: la griglia si può rimuovere agevolmente per essere comodamente lavata e per pulire e mantenere i filtri al meglio.

FLEXI DUO
Attivando la Zona Flexi verticale, è possibile combinare 2 aree in una grande zona di cottura con temperatura uniforme.

INSTALLAZIONE A - FILTRANTE

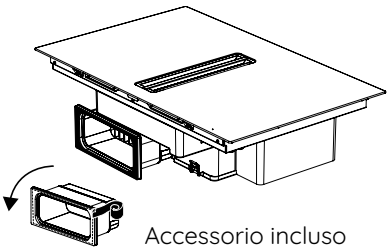

SCHEMA INSTALLAZIONE TVH80FB01

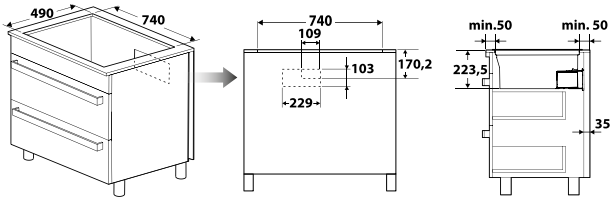

Accessori inclusi

FILTRI CARBONE

ACCESSORIO PER ESPULSIONE FUMI SU VUOTO SANITARIO POSTERIORE

FILTRI CARBONE (RICAMBIO)

Cod. 859991725640
HOBEX CRB FLT

INSTALLAZIONE B - FILTRANTE

SCHEMA INSTALLAZIONE TVH80FB01

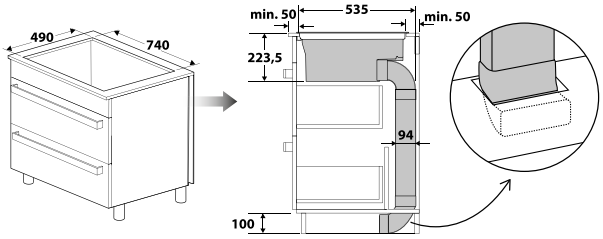

Accessori inclusi

FILTRI CARBONE

FILTRI CARBONE (RICAMBIO)

Cod. 859991725640
HOBEX CRB FLT

Accessori non inclusi

KIT DI INSTALLAZIONE DA ORDINARE SEPARATAMENTE PER ZOCCOLO CUCINA >= 10 CM

Cod. 859991718940
HOB EXTRACTOR KIT

Cod.
08752704

2X

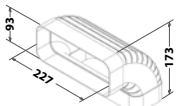

1X

+

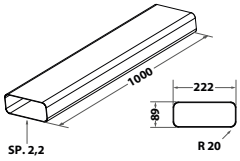

+ Nastro adesivo

KIT DI INSTALLAZIONE DA ORDINARE SEPARATAMENTE PER ZOCCOLO CUCINA >= 6 CM

Cod. 859991718920
HOB-EX 6 CM PLINTH KIT

Cod.
08752703

1X

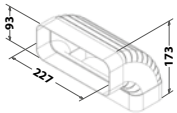

1X

+

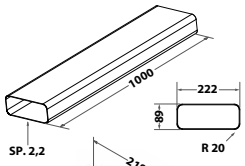

1X

+

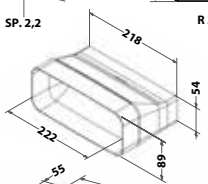

1X

+

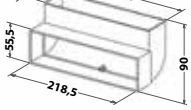

+ Nastro adesivo

INSTALLAZIONE C - ASPIRANTE

SCHEMA INSTALLAZIONE TVH80FB01

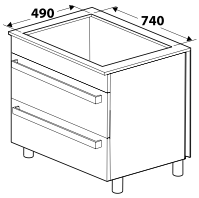

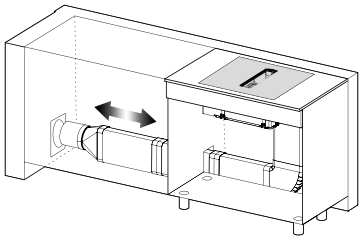

Accessori non inclusi

INSTALLAZIONE ASPIRANTE: TUBO FLESSIBILE

Cod. 859991717000
HOB EX PART 13

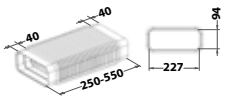

Cod.
08752705H

INSTALLAZIONE ASPIRANTE: TUBO RETTANGOLARE

Cod. 859991716920
HOB EX PART 7

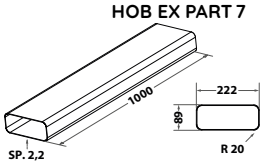

Cod.
08752705B

INSTALLAZIONE ASPIRANTE: TUBO ROTONDO 350 MM

Cod. 859991716740
HOB EX PART 14

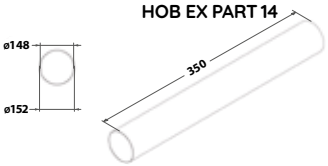

Cod.
08752705L

INSTALLAZIONE ASPIRANTE: TUBO ROTONDO 1000 MM

Cod. 859991717040
HOB EX PART 15

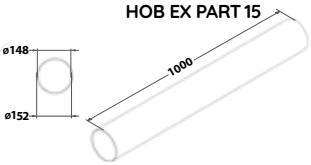

Cod.
08752705M

INSTALLAZIONE ASPIRANTE: CONNETTORE TUBO ROTONDO

Cod. 859991717210
HOB EX PART 16

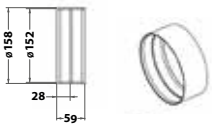

Cod.
08752705N

INSTALLAZIONE ASPIRANTE: CONNETTORE TUBO RETTANGOLARE

Cod. 859991716970
HOB EX PART 8

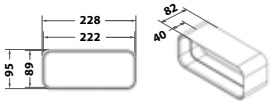

Cod.
08752705C

INSTALLAZIONE ASPIRANTE: CURVA 15 GRADI

Cod. 859991716850
HOB EX PART 1

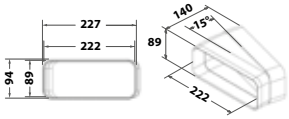

Cod.
08752705A

INSTALLAZIONE ASPIRANTE: CURVA ORIZZONTALE

Cod. 859991716790
HOB EX PART 9

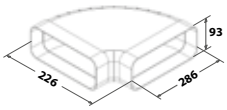

Cod.
08752705D

INSTALLAZIONE ASPIRANTE: CURVA A GOMITO TONDO-RETTANGOLARE

Cod. 859991716950
HOB EX PART 10

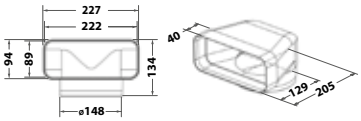

Cod.
08752705E

INSTALLAZIONE ASPIRANTE: CURVA A GOMITO RETTANGOLARE

Cod. 859991716990
HOB EX PART 12

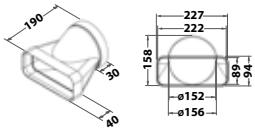

Cod.
08752705F

INSTALLAZIONE ASPIRANTE: ADATTATORE TONDO-RETTANGOLO

Cod. 859991716960
HOB EX PART 11

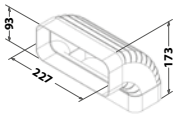

Cod.
08752705G

Passare all'induzione non è mai stato così facile! Senza interventi nel top della cucina.

Il piano induzione vanta grande flessibilità anche nell'installazione.
Sostituire il tuo piano a gas non è mai stato così semplice: infatti il piano induzione è **completamente compatibile con il foro dei piani a gas da 60 e 65 cm** per una sostituzione rapida senza nessuna modifica alla tua cucina.
Inoltre i nostri piani induzione possono essere installati sia sui forni, cassetti e lavastoviglie.

FACILITÀ DI SOSTITUZIONE	MONTAGGIO SEMPLICE E VELOCE
✔ Completamente integrabile nel foro da incasso standard da 60 e 65 cm, senza nessuna modifica al piano di lavoro.	✔ Nessuna ventilazione frontale ✔ Spessore minima del piano di appoggio: - 28 mm con forno - 12 mm con lavastoviglie o cassetti ✔ Installazione standard e rapida ✔ Struttura 0-gap ✔ 4 molle di fissaggio, non sono necessarie viti ✔ Cavo di alimentazione preinstallato

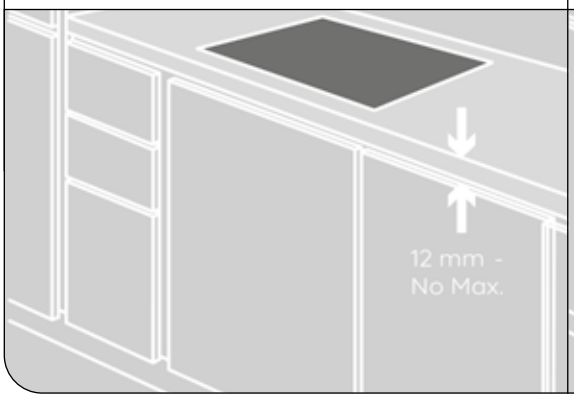

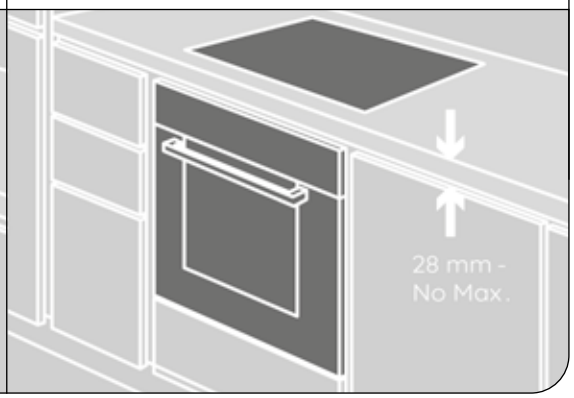

LIMITATORE DI POTENZA
La funzione "Limitatore di potenza" consente di ridurre la potenza che il piano deve assorbire scegliendo tra 4 diverse opzioni: 2,5 kW – 4,0 kW – 6,0 kW – 7,2 kW. Il piano cottura distribuirà automaticamente il calore a tutte le zone di cottura senza superare il limite di potenza pre-inserito, gestendo tutte le zone contemporaneamente ed evitando problemi di sovraccarico. Al momento dell'acquisto, il piano di cottura è impostato alla potenza massima.
Una volta collegato il piano alla rete, è possibile impostare il livello di potenza desiderato entro i primi 60 secondi.

4 LIVELLI DI POTENZA FACILI DA IMPOSTARE			
2,5 kW	**4,0 kW**	**6,0 kW**	**7,2 kW**

Attenzione: qualora il piano non sia collocato sopra a un forno sottopiano, è obbligatorio installare un pannello separatore, non fornito a corredo, nel vano sotto l'apparecchio.
La parte inferiore del prodotto non deve essere accessibile dopo l'installazione.

Di seguito le indicazioni per l'acquisto come accessorio del pannello separatore.

EAN	CODICE COMMERCIALE	LARGHEZZA PIANO	TIPOLOGIA PIANI INDUZIONE
8003437605017	SPI7750	77 cm	Piani **HS / HB**
8003437605000	SPI6051	60 - 65 cm	Piani **HS / HB / HQ**
8003437606069	SPA7750	77 cm	Piano **ACPH 778 C/NE**

Per ulteriori precisazioni, incluse specifiche su misure del pannello e predisposizione del mobile, fare riferimento al libretto di istruzioni disponibile nell'imballo o sul sito **www.hotpoint.it**

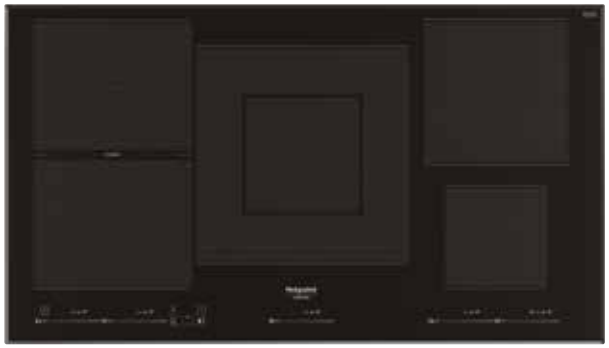

Cod. 869991646910 EAN 8050147646915

HT 1090 BA

PIANO A INDUZIONE DA 90 CM

- **5 zone di cottura ad induzione**
- Livelli di potenza: 9+booster
- **Comandi indipendenti con slider**
- **Flexi Duo**: combina due zone in un'unica area di cottura dove muovere liberamente le tue pentole
- Regolatore di potenza: imposta la massima potenza di assorbimento a 2kW/ 2,5kW/ 3kW/ 3,5kW/ 4kW/ 4,5kW/ 5kW/5,5kW/ 6 kW/ 6,5kW/ 7kW/ NL
- Funzioni **MyMenu**: Sobbollire, Mantenere in caldo, Fondere, Bollire
- Timer
- Spia di calore residuo
- Sicurezza bambini
- Facilità di installazione con 4 molle di fissaggio
- 4 lati bisellati
- **Installabile sopra forno, lavastoviglie e cassetto**

- Registra il tuo prodotto per **10 ANNI DI SERVIZI DI RIPARAZIONE A PREZZO FISSO FORFETTARIO SENZA COSTO DEI RICAMBI** (info pag. 8)

Modello	Cod.
HT 1090 BA	074562B9ZA

Da installare esclusivamente su basi predisposte per PC induzione.
Si consiglia l'abbinamento con cappe specifiche per l'induzione.

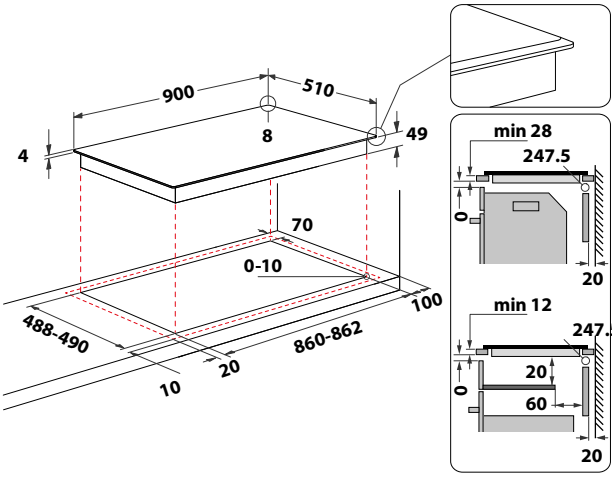

GARANZIA 5 ANNI

Disponibile da Maggio

Cod. 869991687420 EAN 8050147687420

HTX8017DNF2

NOVITÀ

MADE · IN · ITALY

PIANO A INDUZIONE DA 80 CM

- **5 zone di cottura ad induzione**
- **Comandi Slider Hide & Touch**, l'interfaccia utente non è visibile con il piano spento
- **Heat Control**: scegli la temperatura più adatta e precisa per le tue ricette
- **FlexiZone con Heat Control**: combina due zone di cottura in un unica zona più lunga ed utilizzabilie con Heat Control
- **Bollire & Cuocere**: per bollire rapidamente l'acqua per poi mantenerla in leggera ebollizione
- Livelli di potenza: 18+booster
- **Funzione Pulizia**: blocca i pulsanti dell'interfaccia utente per impedire modifiche alle impostazioni durante il processo di pulizia in caso di fuoriuscita dell'acqua sui comandi. La funzione non interrompe il processo di cottura
- Regolatore di potenza: imposta la massima potenza di assorbimento a 2,5 kW/ 4 kW/ 6 kW/ 7,2 kW
- Funzioni **MyMenu**: Mantenere in caldo, Fondere, Bollire
- Timer
- Spia di calore residuo
- Sicurezza bambini
- Facilità di installazione con 4 molle di fissaggio
- Installabile senza l'utilizzo di divider o separatori
- Installabile anche a filo, senza l'utilizzo di kit dedicati
- **Installabile sopra forno, lavastoviglie e cassetto**

- Registra il tuo prodotto per **10 ANNI DI SERVIZI DI RIPARAZIONE A PREZZO FISSO FORFETTARIO SENZA COSTO DEI RICAMBI** (info pag. 8)

	Modello	Cod.
	HTX8017DNF2	074562B96
FILOTOP	HTX8017DNF2	074562B96F

Da installare esclusivamente su basi predisposte per PC induzione.
Si consiglia l'abbinamento con cappe specifiche per l'induzione.

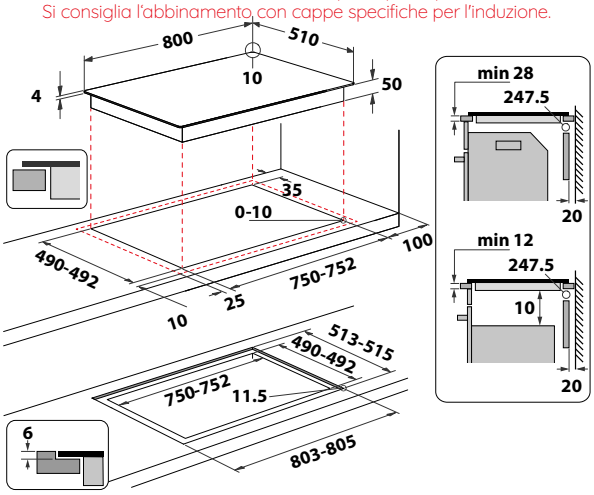

GARANZIA 5 ANNI

Disponibile da Maggio

Cod. 869991687370 EAN 8050147687376

HTX8015DNF

NOVITÀ

MADE · IN · ITALY

PIANO A INDUZIONE DA 80 CM

- **4 zone di cottura ad induzione**
- **Comandi Slider Hide & Touch**, l'interfaccia utente non è visibile con il piano spento
- **Heat Control**: scegli la temperatura più adatta e precisa per le tue ricette
- **FlexiZone con Heat Control**: combina due zone di cottura in un unica zona più lunga ed utilizzabile con Heat Control
- **Bollire & Cuocere**: per bollire rapidamente l'acqua per poi mantenerla in leggera ebollizione
- Livelli di potenza: 18+booster
- **Funzione Pulizia**: blocca i pulsanti dell'interfaccia utente per impedire modifiche alle impostazioni durante il processo di pulizia in caso di fuoriuscita dell'acqua sui comandi. La funzione non interrompe il processo di cottura
- Regolatore di potenza: imposta la massima potenza di assorbimento a 2,5 kW/ 4 kW/ 6 kW/ 7,2 kW
- Funzioni **MyMenu**: Mantenere in caldo, Fondere, Bollire
- Timer
- Spia di calore residuo
- Sicurezza bambini
- Facilità di installazione con 4 molle di fissaggio
- Installabile senza l'utilizzo di divider o separatori
- Installabile anche a filo, senza l'utilizzo di kit dedicati
- **Installabile sopra forno, lavastoviglie e cassetto**

- Registra il tuo prodotto per **10 ANNI DI SERVIZI DI RIPARAZIONE A PREZZO FISSO FORFETTARIO SENZA COSTO DEI RICAMBI** (info pag. 8)

	Modello	Cod.
	HTX8015DNF	074562B97
FILO TOP	HTX8015DNF	074562B97F

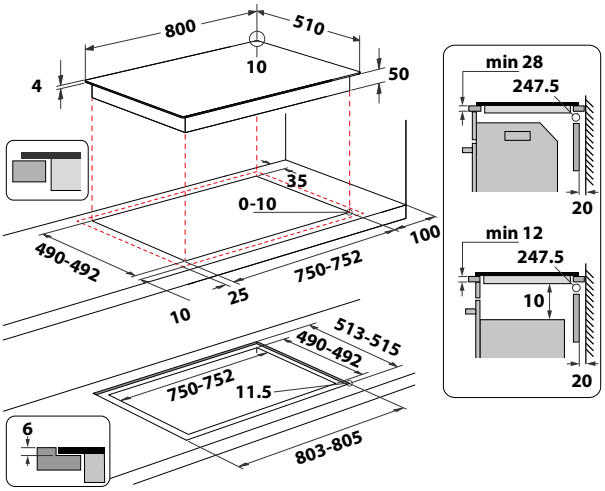

Da installare esclusivamente su basi predisposte per PC induzione.
Si consiglia l'abbinamento con cappe specifiche per l'induzione.

GARANZIA 5 ANNI

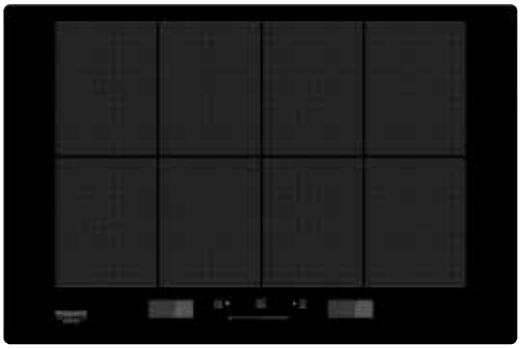

Cod. 869991574580 EAN 8050147574584

ACPH 778 C/NE

MADE · IN · ITALY

PIANO A INDUZIONE DA 77 CM

- **8 zone di cottura ad induzione**
- **Total Flexi**: utilizzabile come unica zona di cottura o 8 differenti zone con 8 diversi livelli di potenza
- Livelli di potenza: 18+booster
- 6 metodi di cottura pre-impostati: Bollire, Grigliare, Soffriggere, Sobbollire, Moka, Fondere
- **Doppio display LCD con testo**
- Regolatore di potenza: imposta la massima potenza di assorbimento a 2,5 kW/ 4 kW/ 6 kW/ 7,4 kW
- Funzioni **MyMenu**: Sobbollire, Mantenere in caldo, Fondere
- **Active Heat a 3 temperature**
- Timer
- Spia di calore residuo
- Sicurezza bambini
- Installabile anche a filo (kit necessario incluso)
- **Installabile sopra forno**
- **Installabile sopra lavastoviglie e cassetti** (Pannello separatore necessario)

- Registra il tuo prodotto per **10 ANNI DI SERVIZI DI RIPARAZIONE A PREZZO FISSO FORFETTARIO SENZA COSTO DEI RICAMBI** (info pag. 8)

	Modello	Cod.
	ACPH 778 C/NE	074562B9M
FILO TOP	ACPH 778 C/NE	074562B9MF

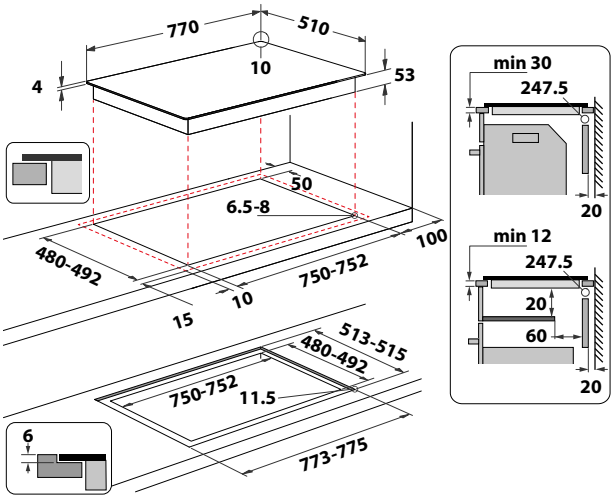

Da installare esclusivamente su basi predisposte per PC induzione.
Si consiglia l'abbinamento con cappe specifiche per l'induzione.

GARANZIA 5 ANNI

Cod. 869991662260 EAN 8050147662267

HS 1377C CPNE

MADE · IN · ITALY

PIANO A INDUZIONE DA 77 CM

- Piano cottura a induzione in vetro temperato nero con trattamento **Clean Protect**
- **4 zone di cottura ad induzione**
- **Flexi Duo**: combina due zone in un'unica area di cottura dove muovere liberamente le tue pentole
- Livelli di potenza: 18+booster
- **Comandi indipendenti con slider**
- Regolatore di potenza: imposta la massima potenza di assorbimento a 2,5 kW/ 4 kW/ 6 kW/ 7,2 kW
- Funzioni **MyMenu**: Sobbollire, Mantenere in caldo, Fondere, Bollire
- Timer
- Spia di calore residuo
- Sicurezza bambini
- Installabile anche a filo (kit necessario incluso)
- **Installabile sopra forno**
- **Installabile sopra lavastoviglie e cassetti** (Pannello separatore necessario)

- Registra il tuo prodotto per **10 ANNI DI SERVIZI DI RIPARAZIONE A PREZZO FISSO FORFETTARIO SENZA COSTO DEI RICAMBI** (info pag. 8)

Da installare esclusivamente su basi predisposte per PC induzione.
Si consiglia l'abbinamento con cappe specifiche per l'induzione.

	Modello	Cod.
	HS 1377C CPNE	074562B90E
FILO TOP	HS 1377C CPNE	074562B90EF

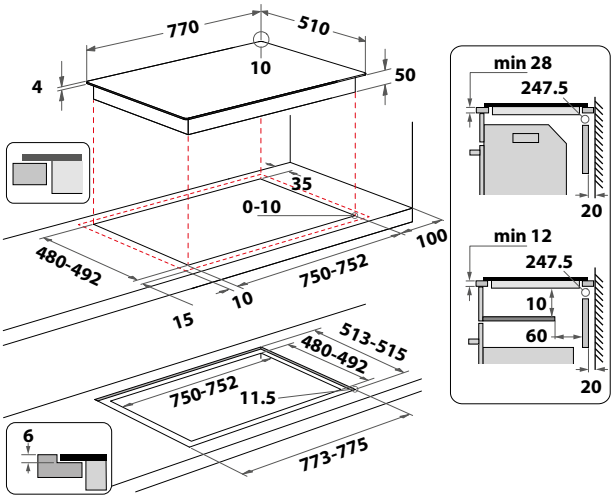

Cod. 869991583100 EAN 8050147583104

HS 3377C BF

MADE · IN · ITALY

PIANO A INDUZIONE DA 77 CM

- **4 zone di cottura ad induzione**
- **Flexi Duo**: combina due zone in un'unica area di cottura dove muovere liberamente le tue pentole
- Livelli di potenza: 18+booster
- **Comandi indipendenti con slider**
- Regolatore di potenza: imposta la massima potenza di assorbimento a 2,5 kW/ 4 kW/ 6 kW/ 7,2 kW
- Funzioni **MyMenu**: Sobbollire, Mantenere in caldo, Fondere, Bollire
- Timer
- Spia di calore residuo
- Sicurezza bambini
- **Installabile sopra forno**
- **Installabile sopra lavastoviglie e cassetti** (Pannello separatore necessario)

- Registra il tuo prodotto per **10 ANNI DI SERVIZI DI RIPARAZIONE A PREZZO FISSO FORFETTARIO SENZA COSTO DEI RICAMBI** (info pag. 8)

Da installare esclusivamente su basi predisposte per PC induzione.
Si consiglia l'abbinamento con cappe specifiche per l'induzione.

Modello	Cod.
HS 3377C BF	074562B9L

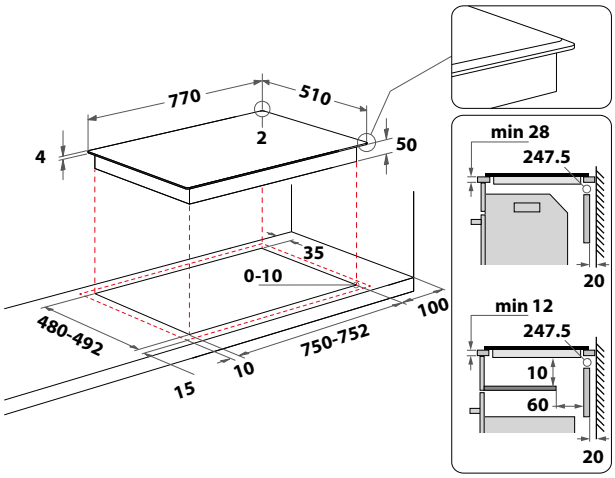

PIANI COTTURA A INDUZIONE

GARANZIA 5 ANNI

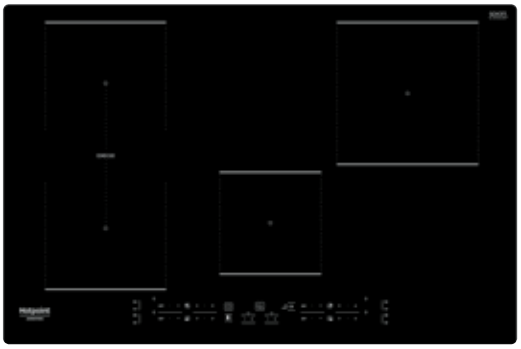

Cod. 869991592180 EAN 8050147592182

HB 0577B NE

MADE · IN · ITALY

PIANO A INDUZIONE DA 77 CM

- **4 zone di cottura ad induzione**
- Livelli di potenza: 9+booster
- **Combi Duo**: unisce due zone di cottura per ottenere un'area più grande
- **Comandi a sfioramento indipendenti**
- Regolatore di potenza: imposta la massima potenza di assorbimento a 2,5 kW/ 4 kW/ 6 kW/ 7,2 kW
- Funzioni **MyMenu**: Sobbollire, Mantenere in caldo, Fondere, Bollire
- Timer
- Spia di calore residuo
- Sicurezza bambini
- Installabile anche a filo (kit necessario incluso)
- **Installabile sopra forno**
- **Installabile sopra lavastoviglie e cassetti** (Pannello separatore necessario)

- Registra il tuo prodotto per **10 ANNI DI SERVIZI DI RIPARAZIONE A PREZZO FISSO FORFETTARIO SENZA COSTO DEI RICAMBI** (info pag. 8)

	Modello	Cod.
	HB 0577B NE	074562B9K
FILO TOP	HB 0577B NE	074562B9KF

Da installare esclusivamente su basi predisposte per PC induzione. Si consiglia l'abbinamento con cappe specifiche per l'induzione.

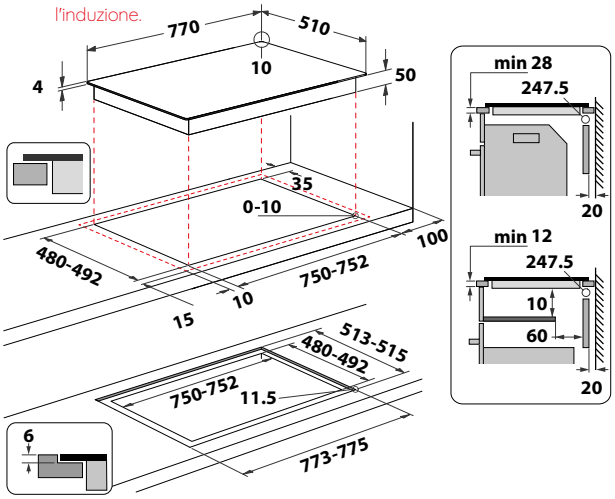

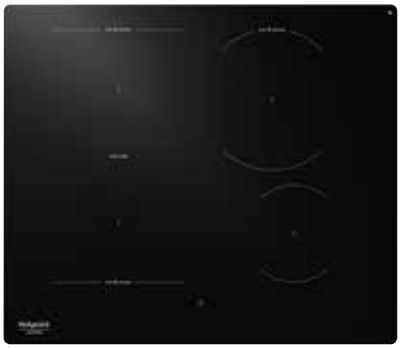

Disponibile da Maggio

Cod. 869991687250 EAN 8050147687253

HTX6014DNF

NOVITÀ

MADE · IN · ITALY

PIANO A INDUZIONE DA 60 CM

- **4 zone di cottura ad induzione**
- **Comandi Slider Hide & Touch**, l'interfaccia utente non è visibile con il piano spento
- **Heat Control**: scegli la temperatura più adatta e precisa per le tue ricette
- **FlexiZone con Heat Control**: combina due zone di cottura in un unica zona più lunga ed utilizzabile con Heat Control
- **Bollire & Cuocere**: per bollire rapidamente l'acqua per poi mantenerla in leggera ebollizione
- Livelli di potenza: 18+booster
- **Funzione Pulizia**: blocca i pulsanti dell'interfaccia utente per impedire modifiche alle impostazioni durante il processo di pulizia in caso di fuoriuscita dell'acqua sui comandi. La funzione non interrompe il processo di cottura
- Regolatore di potenza: imposta la massima potenza di assorbimento a 2,5 kW/ 4 kW/ 6 kW/ 7,2 kW
- Funzioni **MyMenu**: Mantenere in caldo, Fondere, Bollire
- Timer
- Spia di calore residuo
- Sicurezza bambini
- Facilità di installazione con 4 molle di fissaggio
- Installabile senza l'utilizzo di divider o separatori
- Installabile anche a filo, senza l'utilizzo di kit dedicati
- **Installabile sopra forno, lavastoviglie e cassetto**

- Registra il tuo prodotto per **10 ANNI DI SERVIZI DI RIPARAZIONE A PREZZO FISSO FORFETTARIO SENZA COSTO DEI RICAMBI** (info pag. 8)

	Modello	Cod.
	HTX6014DNF	074560B90E
FILO TOP	HTX6014DNF	074560B90EF

Da installare esclusivamente su basi predisposte per PC induzione. Si consiglia l'abbinamento con cappe specifiche per l'induzione.

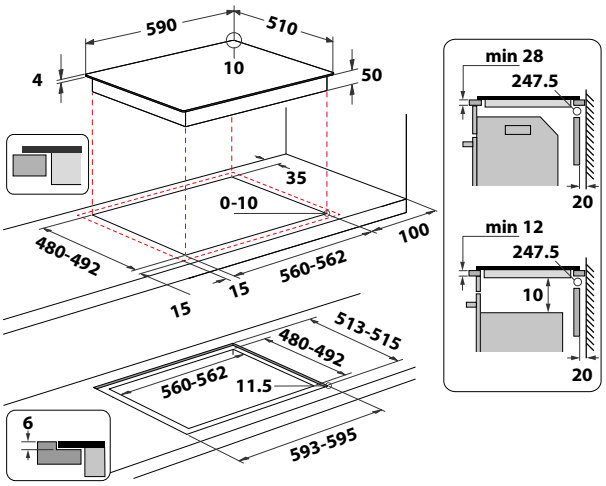

GARANZIA 5 ANNI

Cod. 869991662270 EAN 8050147662274

HS 4960C CPNE

MADE · IN · ITALY

MyMenu kW

PIANO A INDUZIONE DA 60 CM

- Piano cottura a induzione in vetro temperato nero con trattamento **Clean Protect**
- **4 zone di cottura ad induzione**
- **Flexi Duo**: combina due zone in un'unica area di cottura dove muovere liberamente le tue pentole
- Livelli di potenza: 18+booster
- **Comandi a sfioramento indipendenti**
- Regolatore di potenza: imposta la massima potenza di assorbimento a 2,5 kW/ 4 kW/ 6 kW/ 7,2 kW
- Funzioni **MyMenu**: Sobbollire, Mantenere in caldo, Fondere, Bollire
- Timer
- Spia di calore residuo
- Sicurezza bambini
- Installabile anche a filo (kit necessario incluso)
- **Installabile sopra forno**
- **Installabile sopra lavastoviglie e cassetti** (Pannello separatore necessario)

- Registra il tuo prodotto per **10 ANNI DI SERVIZI DI RIPARAZIONE A PREZZO FISSO FORFETTARIO SENZA COSTO DEI RICAMBI** (info pag. 8)

GLI ELETTRODOMESTICI SCELTI DA MASTERCHEF ITALIA MasterChef THE TV SERIES Hotpoint

Da installare esclusivamente su basi predisposte per PC induzione. Si consiglia l'abbinamento con cappe specifiche per l'induzione.

	Modello	Cod.
	HS 4960C CPNE	074560B90A
FILO TOP	HS 4960C CPNE	074560B90AF

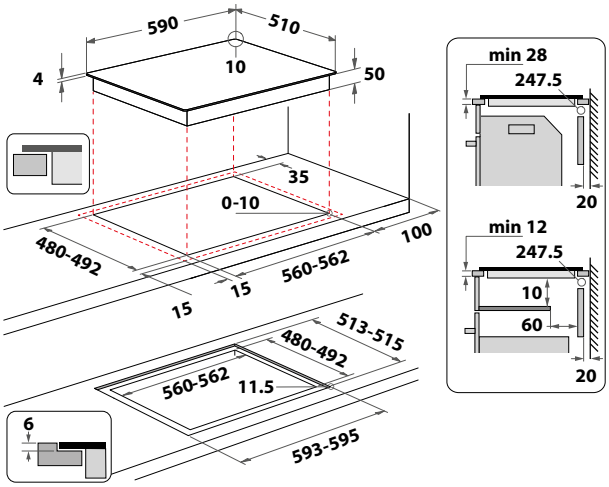

Cod. 869991583080 EAN 8050147583081

HS 2560C BF

MADE · IN · ITALY

MyMenu kW

PIANO A INDUZIONE

- **4 zone di cottura ad induzione**
- **Flexi Duo**: combina due zone in un'unica area di cottura dove muovere liberamente le tue pentole
- **2 Flexi Duo**: combina due zone in un'unica area di cottura dove muovere liberamente le tue pentole
- Livelli di potenza: 18+booster
- **Comandi indipendenti con slider**
- Regolatore di potenza: imposta la massima potenza di assorbimento a 2,5 kW/ 4 kW/ 6 kW/ 7,2 kW
- Funzioni **MyMenu**: Sobbollire, Mantenere in caldo, Fondere, Bollire
- Timer
- Spia di calore residuo
- Sicurezza bambini
- Bisellatura frontale
- **Installabile sopra forno**
- **Installabile sopra lavastoviglie e cassetti** (Pannello separatore necessario)

- Registra il tuo prodotto per **10 ANNI DI SERVIZI DI RIPARAZIONE A PREZZO FISSO FORFETTARIO SENZA COSTO DEI RICAMBI** (info pag. 8)

Da installare esclusivamente su basi predisposte per PC induzione. Si consiglia l'abbinamento con cappe specifiche per l'induzione.

Modello	Cod.
HS 2560C BF	074560B9B

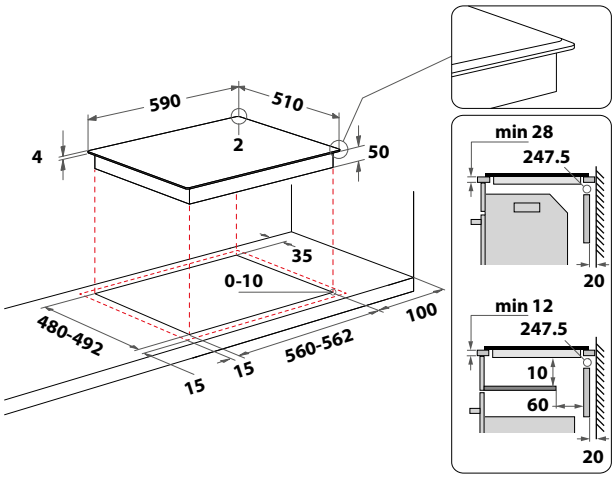

Cod. 869991582000 EAN 8050147582008

HB 8460B NE/W

MADE · IN · ITALY

PIANO A INDUZIONE

- **4 zone di cottura ad induzione**
- Livelli di potenza: 9+booster
- **Comandi a sfioramento indipendenti**
- **Combi Duo**: unisce due zone di cottura per ottenere un'area più grande
- Regolatore di potenza: imposta la massima potenza di assorbimento a 2,5 kW/ 4 kW/ 6 kW/ 7,2 kW
- Funzioni **MyMenu**: Sobbollire, Mantenere in caldo, Fondere, Bollire
- Timer
- Spia di calore residuo
- Sicurezza bambini
- Installabile anche a filo (kit necessario incluso)
- **Installabile sopra forno**
- **Installabile sopra lavastoviglie e cassetti** (Pannello separatore necessario)

- Registra il tuo prodotto per **10 ANNI DI SERVIZI DI RIPARAZIONE A PREZZO FISSO FORFETTARIO SENZA COSTO DEI RICAMBI** (info pag. 8)

	Modello	Cod.
	HB 8460B NE/W	074560B9E
FILO TOP	HB 8460B NE/W	074560B9EF

Da installare esclusivamente su basi predisposte per PC induzione.
Si consiglia l'abbinamento con cappe specifiche per l'induzione.

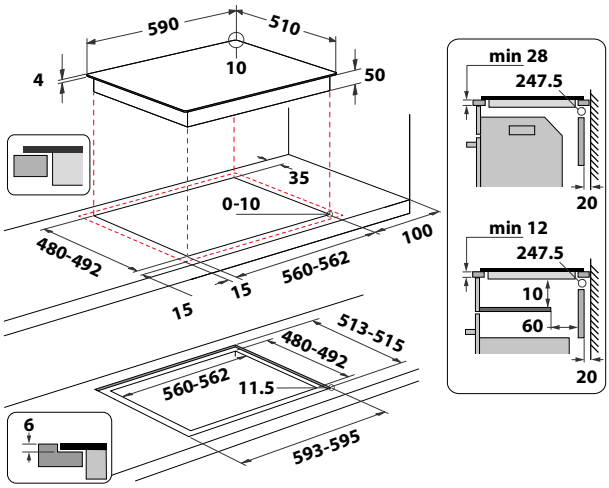

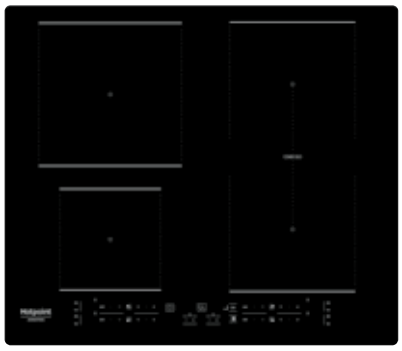

Cod. 869991577030 EAN 8050147577035

HB 4860B NE

MADE · IN · ITALY

PIANO A INDUZIONE

- **4 zone di cottura ad induzione**
- Livelli di potenza: 9+booster
- Piano cottura a induzione in vetro color Nero
- **Comandi a sfioramento indipendenti**
- **Combi Duo**: unisce due zone di cottura per ottenere un'area più grande
- Regolatore di potenza: imposta la massima potenza di assorbimento a 2,5 kW/ 4 kW/ 6 kW/ 7,2 kW
- Funzioni **MyMenu**: Sobbollire, Mantenere in caldo, Fondere, Bollire
- Timer
- Spia di calore residuo
- Sicurezza bambini
- Installabile anche a filo (kit necessario incluso)
- **Installabile sopra forno**
- **Installabile sopra lavastoviglie e cassetti** (Pannello separatore necessario)

- Registra il tuo prodotto per **10 ANNI DI SERVIZI DI RIPARAZIONE A PREZZO FISSO FORFETTARIO SENZA COSTO DEI RICAMBI** (info pag. 8)

	Modello	Cod.
	HB 4860B NE	074560B9G
FILO TOP	HB 4860B NE	074560B9GF

Da installare esclusivamente su basi predisposte per PC induzione.
Si consiglia l'abbinamento con cappe specifiche per l'induzione.

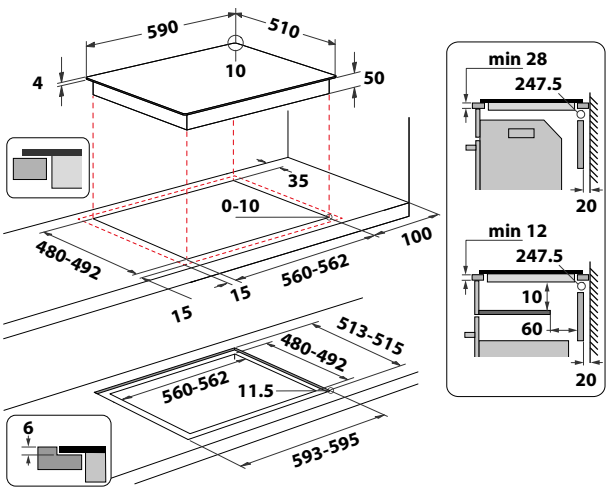

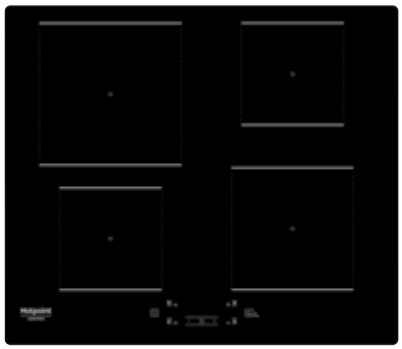

Cod. 869991585510 EAN 8050147585511

HQ 2260S NE

MADE · IN · ITALY

MyMenu kW

PIANO A INDUZIONE

- **4 zone di cottura ad induzione**
- Livelli di potenza: 9+booster
- **Comandi centrali a sfioramento**
- Regolatore di potenza: imposta la massima potenza di assorbimento a 2,5 kW/ 4 kW/ 6 kW/ 7,2 kW
- Funzioni **MyMenu**: Sobbollire, Mantenere in caldo, Fondere, Bollire
- Timer
- Spia di calore residuo
- Sicurezza bambini
- Installabile anche a filo (kit necessario incluso)
- **Installabile sopra forno**
- **Installabile sopra lavastoviglie e cassetti** (Pannello separatore necessario)

- Registra il tuo prodotto per **10 ANNI DI SERVIZI DI RIPARAZIONE A PREZZO FISSO FORFETTARIO SENZA COSTO DEI RICAMBI** (info pag. 8)

	Modello	Cod.
	HQ 2260S NE	074560B9H
FILO TOP	HQ 2260S NE	074560B9HF

Da installare esclusivamente su basi predisposte per PC induzione.
Si consiglia l'abbinamento con cappe specifiche per l'induzione.

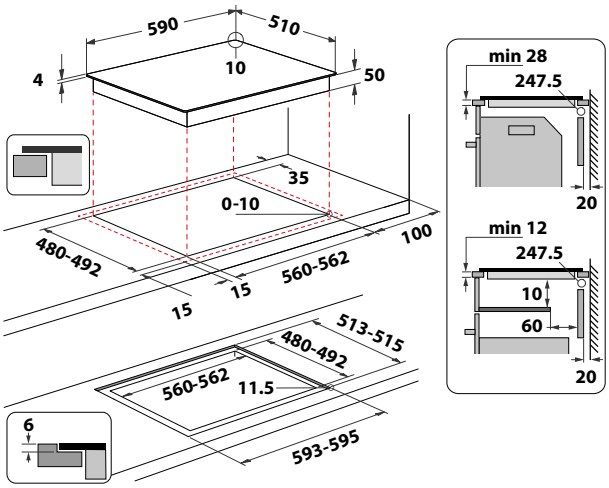

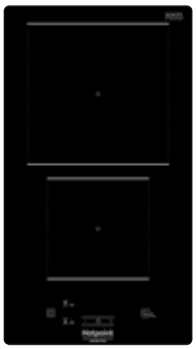

Cod. 869991592380 EAN 8050147592380

HQ 0930S NE

MADE · IN · ITALY

PIANO A INDUZIONE DA 30 CM

- **2 zone di cottura ad induzione**
- Livelli di potenza: 9+booster
- **Comandi centrali a sfioramento**
- Regolatore di potenza: imposta la massima potenza di assorbimento a 2,5 kW/ 4 kW/ 6 kW/ 7,2 kW
- Funzioni **MyMenu**: Mantenere in caldo, Bollire
- Timer
- Spia di calore residuo
- Sicurezza bambini
- Installabile anche a filo (kit necessario incluso)
- **Installabile sopra forno, lavastoviglie e cassetto**

- Registra il tuo prodotto per **10 ANNI DI SERVIZI DI RIPARAZIONE A PREZZO FISSO FORFETTARIO SENZA COSTO DEI RICAMBI** (info pag. 8)

	Modello	Cod.
	HQ 0930S NE	074700
FILO TOP	HQ 0930S NE	074700F

Da installare esclusivamente su basi predisposte per PC induzione.
Si consiglia l'abbinamento con cappe specifiche per l'induzione.

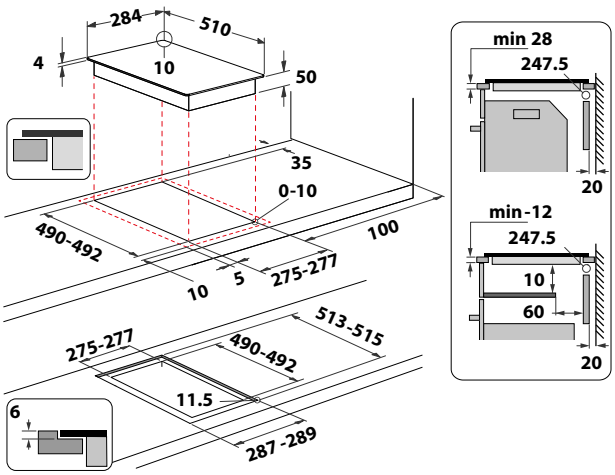

Disponibile da Maggio

Cod. 869991720380 EAN 5054645720385

TVH80FB01

NOVITÀ

PIANO A INDUZIONE CON CAPPA INTEGRATA 82 CM VERSIONE ASPIRANTE

- **Comandi Slider Touch**
- Livelli di Potenza: 9+booster
- Tipologia cappa: integrata
- 4 zone di cottura ad induzione
- **FlexiZone** unisce due zone di cottura per ottenere un'area più grande
- Classe energetica: A
- Capacità di aspirazione (min-max-booster): 185-515-620 m^3/h
- 4 livelli di potenza aspirante
- Regolatore di potenza: imposta la massima potenza di assorbimento a 3.1 kW/ 4.5 kW/ 7.4 kW
- Potenza sonora (min.-max.-booster): 44-69-73 dBA
- Filtri antigrasso in alluminio lavabile
- Timer fine cottura per ogni singola zona
- Funzione Pausa
- Sicurezza bambini
- Indicatore calore residuo
- Possibilità di installazione a filo

- Registra il tuo prodotto per **10 ANNI DI SERVIZI DI RIPARAZIONE A PREZZO FISSO FORFETTARIO SENZA COSTO DEI RICAMBI** (info pag. 8)

	Modello	Cod.
	TVH80FB01	03998A02
FILOTOP	TVH80FB01	03998A02F

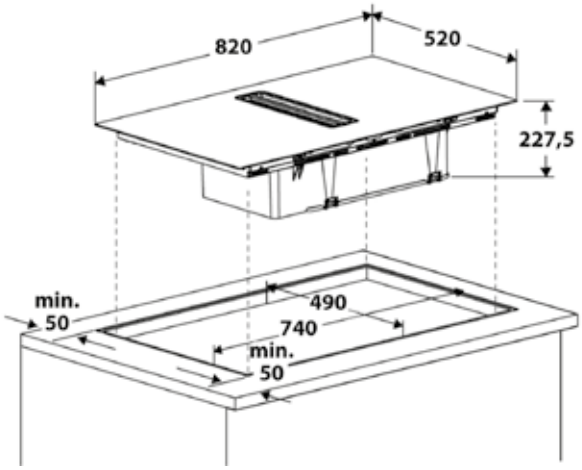

Gamma

FRIGORIFERI E CONGELATORI

193CM

Combinati 75

STATICO VENTILATO

TOTAL NO FROST

193CM 177CM

Combinati 60

193CM

STATICO

STATICO VENTILATO

TOTAL NO FROST

177CM

STATICO

STATICO VENTILATO

TOTAL NO FROST

177CM 122CM

Monoporta

177CM

STATICO VENTILATO

122CM

STATICO

157CM

144CM

Doppia Porta

STATICO

82CM

Sottobase

STATICO

BUILT-IN
IL TOTAL NO FROST
LARGO 70CM.

La garanzia di una freschezza che dura più a lungo.

L'**innovativo frigorifero Total No Frost largo 70cm con Food Care System**, una tecnologia avanzata che permette di preservare la freschezza degli alimenti più a lungo, creando l'ambiente di conservazione ideale, dove ogni ingrediente mantiene il suo colore naturale e la sua consistenza, indipendentemente da dove è posizionato.

Il più capiente nella sua categoria*.
Ma c'è molto di più!
Infatti la sua capiente cavità ti aiuta ad avere ancora più spazio, offrendo una **capacità extra del +50%**** rendendolo il più capiente sul mercato nella sua categoria.

Scopri la freschezza che dura più a lungo.

Il frigorifero da incasso Total No Frost non lascia nulla al caso, infatti **l'affidabile Food Care System** permette una conservazione ottimale e una freschezza duratura.

Una temperatura stabile per ogni alimento.

La circolazione dell'aria è fondamentale infatti il **MultiCool Flow** garantisce una distribuzione uniforme dell'aria grazie alle aperture situate sui ripiani superiori e intermedi del frigorifero.
In questo modo, il MultiCool Flow crea un ambiente di conservazione ideale per gli alimenti, dove la temperatura è mantenuta stabile in tutta la cavità***, e il cibo mantiene il suo colore naturale e la sua consistenza, ovunque lo si conservi nel frigorifero****.

* Sulla base del totale della capacità netta dichiarata dai produttori concorrenti considerando il segmento dei frigoriferi no frost da incasso e riferito a tutti i modelli con 394lt di capacità netta totale venduti con i marchi Whirlpool, Hotpoint/Ariston, Bauknecht. Whirlpool e Ariston sono brands utilizzati con licenza.
** Rispetto al frigorifero Total No Frost standard con congelatore da incasso Hotpoint Ariston largo 55 cm alto 177 cm.
*** Sulla base dei test interni, con una fluttuazione media massima della temperatura di +/-0,3 C, misurata nel nucleo del simulante alimentare e nella carne collocata su ogni scaffale del compartimento degli alimenti freschi, a temperatura normale.
**** Sulla base di test interni, la differenza di temperatura massima misurata è di 0,6° tra il ripiano più freddo e quello più caldo con un'impostazione della temperatura normale (4°). I risultati possono variare a diverse impostazioni di temperatura.

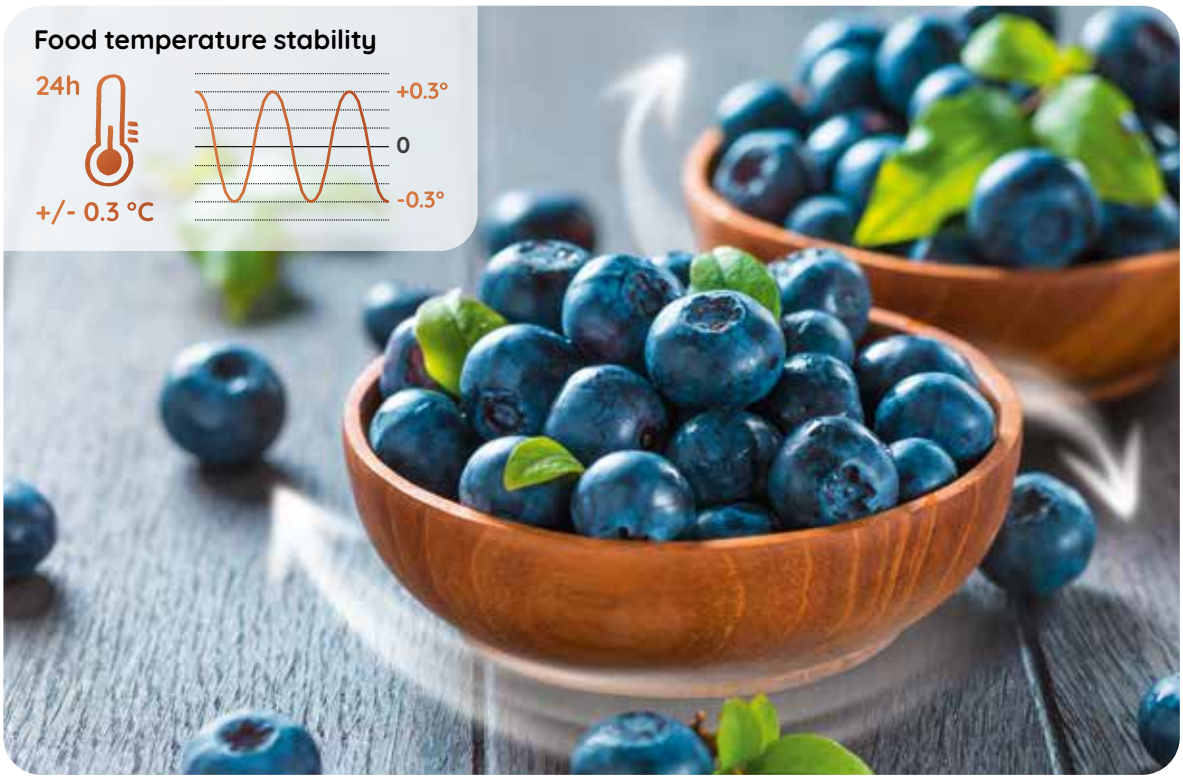
Food temperature stability
24h
+/- 0.3 °C
+0.3°
0
-0.3°

GARANZIA 5 ANNI

Cod. 859991661060 EAN 5054645661060

HA SP70 T132

MADE · IN · ITALY A↑G D FOOD CARE SYSTEM

COMBINATO TOTAL NO FROST 193CM

- Display Touch interno
- Classe di rumorosità: B, 32 dBA
- Dimensioni (AxLxP): 1935x690x551 mm
- Active Fresh: ripristina rapidamente la temperatura ideale nel frigorifero
- Capacità netta totale: 394 L (295 L frigo/99 L freezer)
- Sistema di scongelamento del freezer automatico
- Illuminazione a LED
- **Compressore Active Inverter**
- **Multi Fresh Zone**: 3 diverse temperature
- Balconcino porta-formaggi
- 6 ripiani, 3 cassetti nel freezer
- **Food Care System**
- Griglia porta-bottiglie
- Vaschetta per il ghiaccio
- Guarnizioni Hi-Defence
- Controllo assistito dell'umidità
- Cerniere a destra, Porta reversibile
- Fast Freezing, Fast Cooling

- Registra il tuo prodotto per **10 ANNI DI SERVIZI DI RIPARAZIONE A PREZZO FISSO FORFETTARIO SENZA COSTO DEI RICAMBI** (info pag. 8)

Modello	Cod.
HA SP70 T132	077056A5V

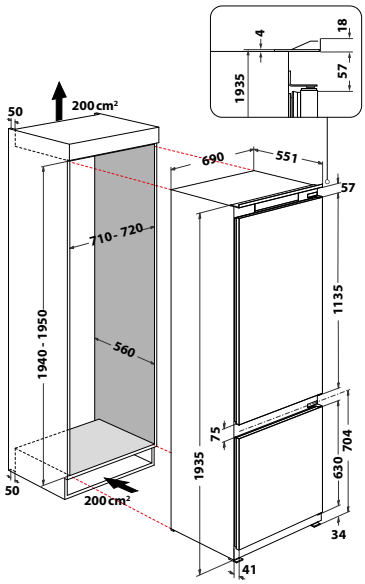

GARANZIA 5 ANNI

Cod. 859991661160 EAN 5054645661169

HA SP70 T111

MADE · IN · ITALY A↑G E FOOD CARE SYSTEM ACTIVE INVERTER

COMBINATO TOTAL NO FROST 193CM

- Display LED interno
- Classe di rumorosità: B, 32 dBA
- Dimensioni (AxLxP): 1935x690x551 mm
- Active Fresh: ripristina rapidamente la temperatura ideale nel frigorifero
- Capacità netta totale: 394 L (295 L frigo/99 L freezer)
- Sistema di scongelamento del freezer automatico
- Illuminazione a LED
- **Compressore Active Inverter**
- 4 ripiani, 3 cassetti nel freezer
- **Food Care System**
- Vaschetta per il ghiaccio
- Guarnizioni Hi-Defence
- Controllo assistito dell'umidità
- Cerniere a destra, Porta reversibile
- Fast Freezing, Fast Cooling

- Registra il tuo prodotto per **10 ANNI DI SERVIZI DI RIPARAZIONE A PREZZO FISSO FORFETTARIO SENZA COSTO DEI RICAMBI** (info pag. 8)

Modello	Cod.
HA SP70 T111	077056A5T

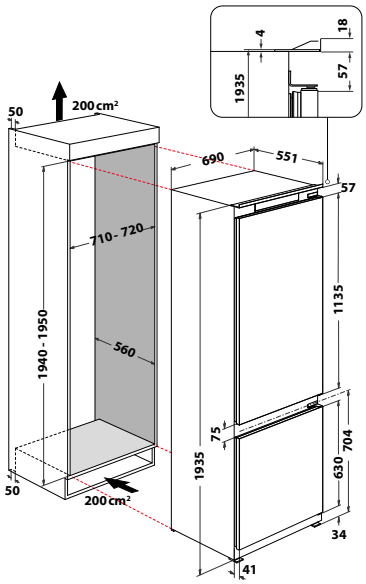

GARANZIA 5 ANNI

Cod. 859991667840 EAN 8050147667842

BCB 4020 E

MADE · IN · ITALY

COMBINATO LOW FROSTT 193 CM

- Air Ventilation Technology
- Classe di rumorosità: B, 35 dBA
- Dimensioni (AxLxP): 1935x690x545 mm
- **Capacità netta totale: 400 L** (299 L frigo/101 L freezer)
- Sistema di raffreddamento per il frigorifero statico ventilato
- Sistema di raffreddamento per il freezer statico con **tecnologia Low Frost**
- Sistema di scongelamento del freezer manuale
- Illuminazione a LED
- **Compressore Active Inverter**
- 5 ripiani, 3 cassetti nel freezer
- Griglia porta-bottiglie
- Vaschetta per il ghiaccio
- Guarnizioni Hi-Defence
- Cerniere a destra, Porta reversibile
- Fast Cooling

- Registra il tuo prodotto per **10 ANNI DI SERVIZI DI RIPARAZIONE A PREZZO FISSO FORFETTARIO SENZA COSTO DEI RICAMBI** (info pag. 8)

Modello	Cod.
BCB 4020 E	077056A8B

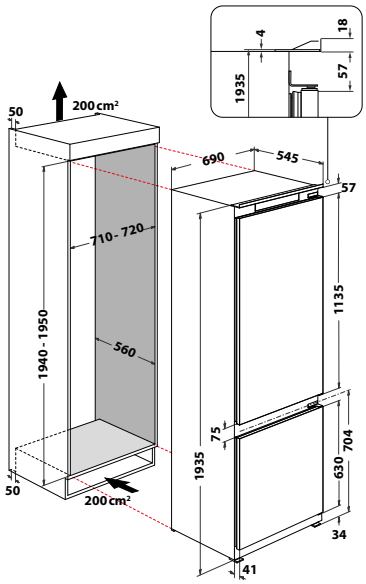

GARANZIA 5 ANNI

Cod. 859991632920 EAN 8050147632925

HAC20 T322

MADE · IN · ITALY

COMBINATO TOTAL NO FROST 193 CM

- Classe di rumorosità: B, 34 dBA
- Dimensioni (AxLxP): 1935x540x545 mm
- Active Fresh: ripristina rapidamente la temperatura ideale nel frigorifero
- Capacità netta totale: 280 L (212 L frigo/68 L freezer)
- Sistema di scongelamento del freezer automatico
- Illuminazione a LED
- Sistema Multicool Flow
- **Compressore Active Inverter**
- **Multi Fresh Zone**: 3 diverse temperature
- Balconcino porta-formaggi
- 5 ripiani in cristallo, 3 cassetti nel freezer
- **Ultra Fresh Zone +**, cassetto frutta e verdura per controllo umidità integrato
- **Food Care System**
- Griglia porta-bottiglie
- Vaschetta per il ghiaccio
- Vassoio Easy Find
- Guarnizioni Hi-Defence
- Controllo assistito dell'umidità
- Balconcini flessibili
- Cerniere a destra, Porta reversibile
- Fast Freezing

- Registra il tuo prodotto per **10 ANNI DI SERVIZI DI RIPARAZIONE A PREZZO FISSO FORFETTARIO SENZA COSTO DEI RICAMBI** (info pag. 8)

Modello	Cod.
HAC20 T322	077054A53

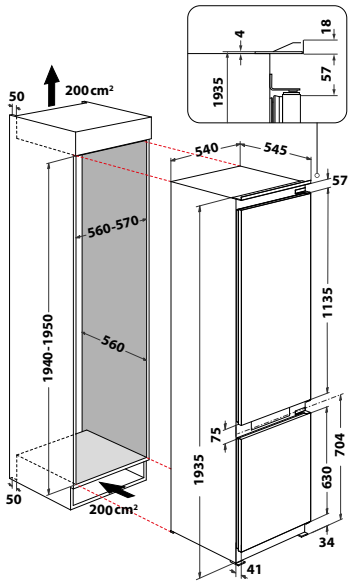

GARANZIA 5 ANNI

Cod. 859991672320 EAN 8050147672327

HAC20 T122 2

MADE · IN · ITALY A↑G E FOOD CARE SYSTEM

COMBINATO TOTAL NO FROST

- Classe di rumorosità: B, 34 dBA
- Dimensioni (AxLxP): 1935x540x545 mm
- Capacità netta totale: 280 L (212 L frigo/68 L freezer)
- Sistema di scongelamento del freezer automatico
- Illuminazione a LED
- Sistema Multicool Flow
- **Compressore Active Inverter**
- **Multi Fresh Zone**: 3 diverse temperature
- Balconcino porta-formaggi
- 6 ripiani, 3 cassetti nel freezer
- **Ultra Fresh Zone +**, cassetto frutta e verdura per controllo umidità integrato
- **Food Care System**
- Griglia porta-bottiglie
- Vaschetta per il ghiaccio
- Vassoio Easy Find
- Guarnizioni Hi-Defence
- Controllo assistito dell'umidità
- Balconcini flessibili
- Cerniere a destra, Porta reversibile
- Fast Freezing

- Registra il tuo prodotto per **10 ANNI DI SERVIZI DI RIPARAZIONE A PREZZO FISSO FORFETTARIO SENZA COSTO DEI RICAMBI** (info pag. 8)

Modello	Cod.
HAC20 T122	077054A5Z

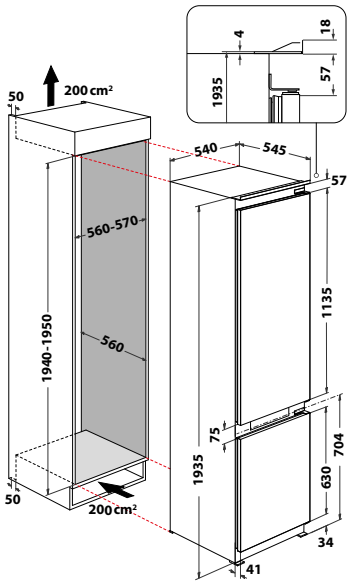

GARANZIA 5 ANNI

Cod. 859991666560 EAN 8050147666562

HAC18 T542 2

MADE · IN · ITALY A↑G E FOOD CARE SYSTEM

COMBINATO TOTAL NO FROST

- Display Touch interno
- Classe di rumorosità: B, 34 dBA
- Dimensioni (AxLxP): 1770x540x545 mm
- Capacità netta totale: 250 L (182 L frigo/68 L freezer)
- Sistema di scongelamento del freezer automatico
- Illuminazione a LED
- Sistema Multicool Flow
- **Compressore Active Inverter**
- **Multi Fresh Zone**: 3 diverse temperature
- Balconcino porta-formaggi
- 5 ripiani, 3 cassetti nel freezer
- **Ultra Fresh Zone +**, cassetto frutta e verdura per controllo umidità integrato
- **Food Care System**
- Griglia porta-bottiglie
- **Active Freeze**
- Vaschetta per il ghiaccio
- Vassoio Easy Find
- Guarnizioni Hi-Defence
- Controllo assistito dell'umidità
- Balconcini flessibili
- Cerniere a destra, Porta reversibile

- Registra il tuo prodotto per **10 ANNI DI SERVIZI DI RIPARAZIONE A PREZZO FISSO FORFETTARIO SENZA COSTO DEI RICAMBI** (info pag. 8)

Modello	Cod.
HAC18 T542 2	077040A57

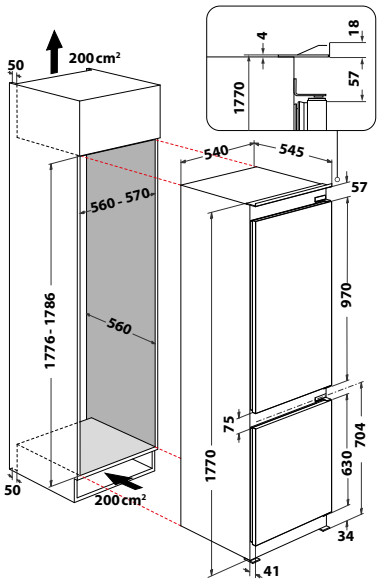

GARANZIA 5 ANNI

Cod. 859991702080 EAN 8050147702086

HAC18 T2

NOVITÀ

MADE · IN · ITALY

COMBINATO TOTAL NO FROST

- Classe di rumorosità: B, 34 dBA
- Dimensioni (AxLxP): 1770x540x545 mm
- Active Fresh: ripristina rapidamente la temperatura ideale nel frigorifero
- Capacità netta totale: 250 L (182 L frigo/68 L freezer)
- Sistema di scongelamento del freezer automatico
- Illuminazione a LED
- Sistema Multicool Flow
- **Compressore Active Inverter**
- Balconcino porta-formaggi
- 5 ripiani, 3 cassetti nel freezer
- **Ultra Fresh Zone +**, cassetto frutta e verdura per controllo umidità integrato
- **Food Care System**
- Vaschetta per il ghiaccio
- Vassoio Easy Find
- Guarnizioni Hi-Defence
- Controllo assistito dell'umidità
- Balconcini flessibili
- Cerniere a destra, Porta reversibile
- Fast Freezing

- Registra il tuo prodotto per **10 ANNI DI SERVIZI DI RIPARAZIONE A PREZZO FISSO FORFETTARIO SENZA COSTO DEI RICAMBI** (info pag. 8)

Modello	Cod.
HAC18 T2	077040A59

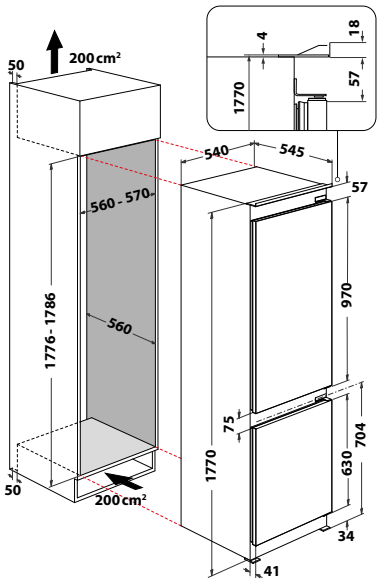

Cod. 859991677760 EAN 8050147677766

HAC20D011A1

NOVITÀ

MADE · IN · ITALY

COMBINATO LOW FROST

- Air Ventilation Technology
- Classe di rumorosità: B, 34 dBA
- Dimensioni (AxLxP): 1935x540x545 mm
- Active Fresh: ripristina rapidamente la temperatura ideale nel frigorifero
- Capacità netta totale: 300 L (221 L frigo/79 L freezer)
- Sistema di raffreddamento per il frigorifero statico ventilato
- Sistema di raffreddamento per il freezer statico con **tecnologia Low Frost**
- Sistema di scongelamento del freezer manuale
- Illuminazione a LED
- **Compressore Active Inverter**
- 4 ripiani, 3 cassetti nel freezer
- Vaschetta per il ghiaccio
- Guarnizioni Hi-Defence
- Cerniere a destra, Porta reversibile
- Fast Freezing, Fast Cooling

- Registra il tuo prodotto per **10 ANNI DI SERVIZI DI RIPARAZIONE A PREZZO FISSO FORFETTARIO SENZA COSTO DEI RICAMBI** (info pag. 8)

Modello	Cod.
HAC20D011A1	077054A5X

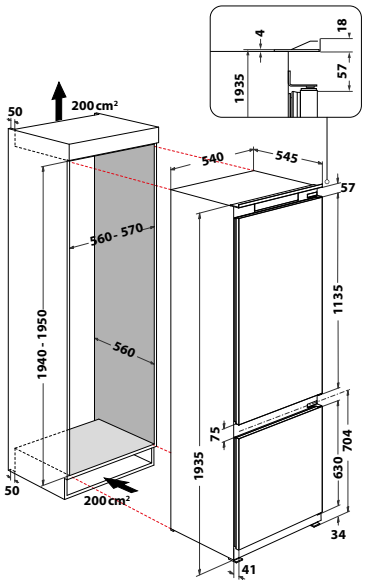

Cod. 859991677560 EAN 8050147677568

HAC18D011C2

MADE · IN · ITALY A↑G D

COMBINATO LOW FROST

- Air Ventilation Technology
- Classe di rumorosità: B, 33 dBA
- Dimensioni (AxLxP): 1770x540x545 mm
- Active Fresh: ripristina rapidamente la temperatura ideale nel frigorifero
- Capacità netta totale: 268 L (189 L frigo/79 L freezer)
- Sistema di raffreddamento per il frigorifero statico ventilato
- Sistema di raffreddamento per il freezer statico con **tecnologia Low Frost**
- Sistema di scongelamento del freezer manuale
- Illuminazione a LED
- 5 ripiani, 3 cassetti nel freezer
- Griglia porta-bottiglie
- Vaschetta per il ghiaccio
- Guarnizioni Hi-Defence
- Controllo assistito dell'umidità
- Cerniere a destra, Porta reversibile
- Fast Freezing, Fast Cooling

- Registra il tuo prodotto per **10 ANNI DI SERVIZI DI RIPARAZIONE A PREZZO FISSO FORFETTARIO SENZA COSTO DEI RICAMBI** (info pag. 8)

Modello	Cod.
HAC18D011C2	077040A58

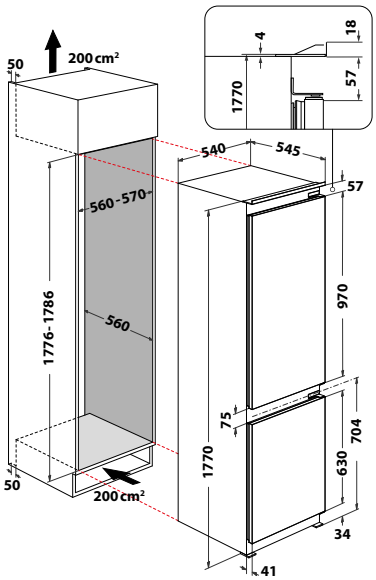

Cod. 859991677550 EAN 8050147677551

HAC18D011A1

NOVITÀ

MADE · IN · ITALY A↑G E

COMBINATO LOW FROST

- Air Ventilation Technology
- Classe di rumorosità: B, 34 dBA
- Dimensioni (AxLxP): 1770x540x545 mm
- Active Fresh: ripristina rapidamente la temperatura ideale nel frigorifero
- Capacità netta totale: 268 L (189 L frigo/79 L freezer)
- Sistema di raffreddamento per il frigorifero statico ventilato
- Sistema di raffreddamento per il freezer statico con **tecnologia Low Frost**
- Sistema di scongelamento del freezer manuale
- Illuminazione a LED
- 5 ripiani, 3 cassetti nel freezer
- Vaschetta per il ghiaccio
- Guarnizioni Hi-Defence
- Cerniere a destra, Porta reversibile
- Fast Freezing, Fast Cooling

- Registra il tuo prodotto per **10 ANNI DI SERVIZI DI RIPARAZIONE A PREZZO FISSO FORFETTARIO SENZA COSTO DEI RICAMBI** (info pag. 8)

Modello	Cod.
HAC18D011A1	077040A61

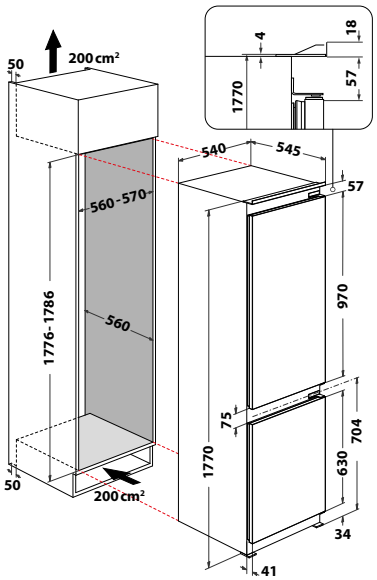

Cod. 859991677590 EAN 8050147677599

HAC18D041A1

NOVITÀ

MADE · IN · ITALY

COMBINATO LOW FROST

- Classe di rumorosità: B, 34 dBA
- Dimensioni (AxLxP): 1770x540x545 mm
- Active Fresh: ripristina rapidamente la temperatura ideale nel frigorifero
- Capacità netta totale: 268 L (189 L frigo/79 L freezer)
- Sistema di raffreddamento per il frigorifero statico
- Sistema di raffreddamento per il freezer statico con **tecnologia Low Frost**
- Sistema di scongelamento del freezer manuale
- Illuminazione a LED
- 5 ripiani, 3 cassetti nel freezer
- Vaschetta per il ghiaccio
- Guarnizioni Hi-Defence
- Cerniere a destra, Porta reversibile
- Fast Freezing, Fast Cooling

- Registra il tuo prodotto per **10 ANNI DI SERVIZI DI RIPARAZIONE A PREZZO FISSO FORFETTARIO SENZA COSTO DEI RICAMBI** (info pag. 8)

Modello	Cod.
HAC18D041A1	077040A5A

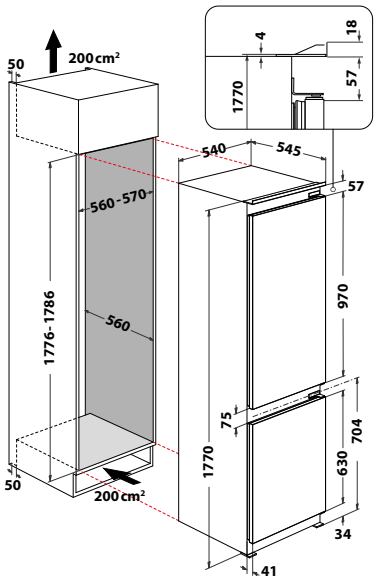

Cod. 859991677570 EAN 8050147677575

HAC18D021A1 LH

NOVITÀ

MADE · IN · ITALY

COMBINATO LOW FROST

- Classe di rumorosità: B, 34 dBA
- Dimensioni (AxLxP): 1770x540x545 mm
- Active Fresh: ripristina rapidamente la temperatura ideale nel frigorifero
- Capacità netta totale: 268 L (189 L frigo/79 L freezer)
- Sistema di raffreddamento per il frigorifero statico
- Sistema di raffreddamento per il freezer statico con **tecnologia Low Frost**
- Sistema di scongelamento del freezer manuale
- Illuminazione a LED
- 5 ripiani, 3 cassetti nel freezer
- Vaschetta per il ghiaccio
- Guarnizioni Hi-Defence
- Cerniere a sinistra, Porta reversibile
- Fast Freezing, Fast Cooling

- Registra il tuo prodotto per **10 ANNI DI SERVIZI DI RIPARAZIONE A PREZZO FISSO FORFETTARIO SENZA COSTO DEI RICAMBI** (info pag. 8)

Modello	Cod.
HAC18D021A1 LH	077040A5B

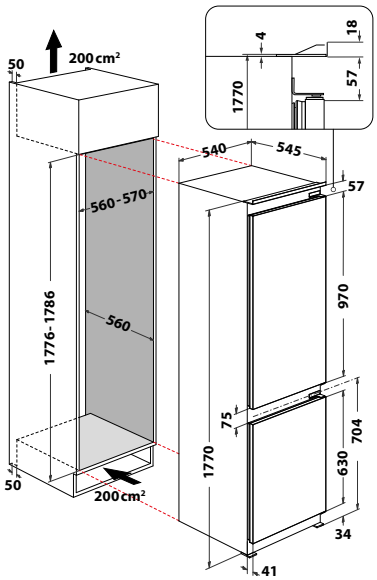

Cod. 859991671010 EAN 8050147671016

T 16 A2 D/HA 2

MADE · IN · ITALY A↑G E LED Lighting

DOPPIA PORTA STATICO

- Display LED interno
- Classe di rumorosità: B, 35 dBA
- Dimensioni (AxLxP): 1576x540x545 mm
- Capacità netta totale: 239 L (191 L frigo/48 L freezer)
- Sistema di raffreddamento per il frigorifero statico
- Sistema di raffreddamento per il freezer statico
- Sistema di scongelamento del freezer manuale
- Illuminazione a LED
- Balconcino porta-formaggi
- 5 ripiani
- Vaschetta per il ghiaccio
- Guarnizioni Hi-Defence
- Cerniere a destra, Porta reversibile

- Registra il tuo prodotto per **10 ANNI DI SERVIZI DI RIPARAZIONE A PREZZO FISSO FORFETTARIO SENZA COSTO DEI RICAMBI** (info pag. 8)

Modello	Cod.
T 16 A2 D/HA 2	077030A3A

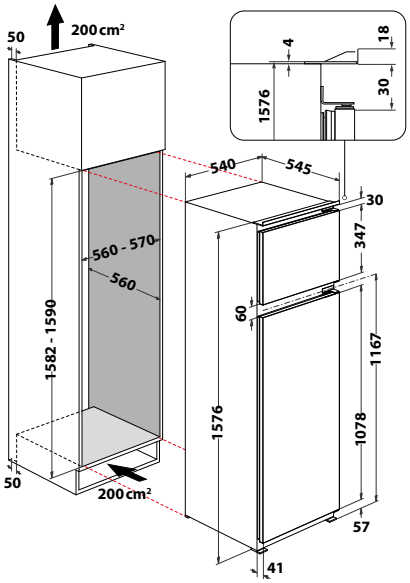

Cod. 859991669410 EAN 8050147669419

BD 2422/HA 2

MADE · IN · ITALY A↑G E LED Lighting

DOPPIA PORTA STATICO

- Display LED interno
- Classe di rumorosità: C, 36 dBA
- Dimensioni (AxLxP): 1441x540x545 mm
- Capacità netta totale: 218 L (178 L frigo/40 L freezer)
- Sistema di raffreddamento per il frigorifero statico
- Sistema di raffreddamento per il freezer statico
- Sistema di scongelamento del freezer manuale
- Illuminazione a LED
- Balconcino porta-formaggi
- 4 ripiani
- Vaschetta per il ghiaccio
- Guarnizioni Hi-Defence
- Cerniere a destra, Porta reversibile

- Registra il tuo prodotto per **10 ANNI DI SERVIZI DI RIPARAZIONE A PREZZO FISSO FORFETTARIO SENZA COSTO DEI RICAMBI** (info pag. 8)

Modello	Cod.
BD 2422/HA 2	077025A21

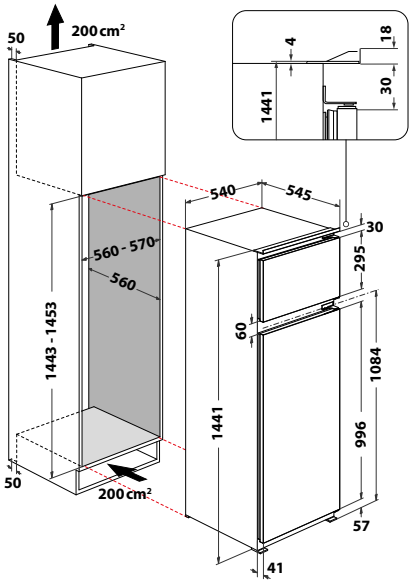

Cod. 859991669430 EAN 8050147669433

BD 2422 S/HA 2

MADE · IN · ITALY A↑G E LED Lighting

DOPPIA PORTA STATICO

- Display LED interno
- Classe di rumorosità: C, 36 dBA
- Dimensioni (AxLxP): 1441x540x545 mm
- Capacità netta totale: 218 L (178 L frigo/40 L freezer)
- Sistema di raffreddamento per il frigorifero statico
- Sistema di raffreddamento per il freezer statico
- Sistema di scongelamento del freezer manuale
- Illuminazione a LED
- Balconcino porta-formaggi
- 4 ripiani
- Vaschetta per il ghiaccio
- Guarnizioni Hi-Defence
- Cerniere a sinistra, Porta reversibile

- Registra il tuo prodotto per **10 ANNI DI SERVIZI DI RIPARAZIONE A PREZZO FISSO FORFETTARIO SENZA COSTO DEI RICAMBI** (info pag. 8)

Modello	Cod.
BD 2422 S/HA 2	077025A26

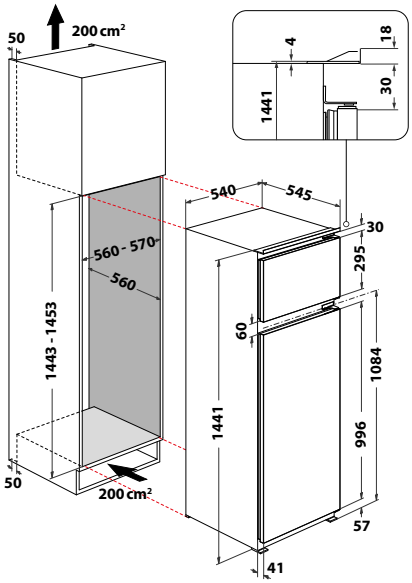

Cod. 859991688300 EAN 8050147688304

HASD184011A1 FR

NOVITÀ

MADE · IN · ITALY A↑G E AIR BOTTLE RACK FOOD CARE SYSTEM

FRIGORIFERO STATICO

- Classe di rumorosità: B, 30 dBA
- Dimensioni (AxLxP): 1770x540x545 mm
- Capacità netta totale: 285 L (256 L frigo/29 L freezer)
- Freezer interno
- Sistema di raffreddamento per il frigorifero ventilato
- Sistema di raffreddamento per il freezer statico
- 2 cassetti frutta e verdura
- Ripiano portabottiglie
- Balconcino portabottiglie
- 2 cassetti frutta e verdura

- Registra il tuo prodotto per **10 ANNI DI SERVIZI DI RIPARAZIONE A PREZZO FISSO FORFETTARIO SENZA COSTO DEI RICAMBI** (info pag. 8)

Modello	Cod.
HASD184011A1 FR	077047A69

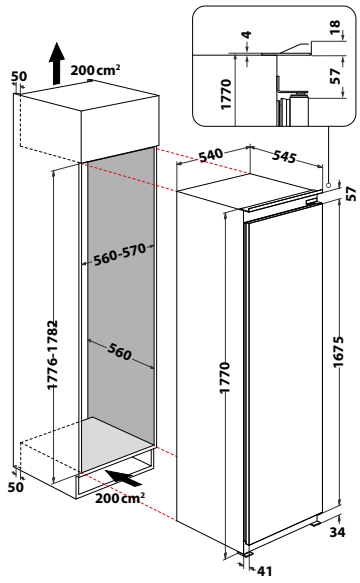

Cod. 859991688270 EAN 8050147688274

HASD18A011A1

NOVITÀ

MADE · IN · ITALY A↑G E AIR BOTTLE RACK FOOD CARE SYSTEM

FRIGORIFERO STATICO

- Classe di rumorosità: B, 30 dBA
- Dimensioni (AxLxP): 1770x540x545 mm
- Capacità netta totale: 306 L
- Sistema di raffreddamento per il frigorifero ventilato
- Sistema di raffreddamento per il freezer statico
- 2 cassetti frutta e verdura
- Ripiano portabottiglie
- Balconcino portabottiglie
- 2 cassetti frutta e verdura

- Registra il tuo prodotto per **10 ANNI DI SERVIZI DI RIPARAZIONE A PREZZO FISSO FORFETTARIO SENZA COSTO DEI RICAMBI** (info pag. 8)

Modello	Cod.
HASD18A011A1	077047A63

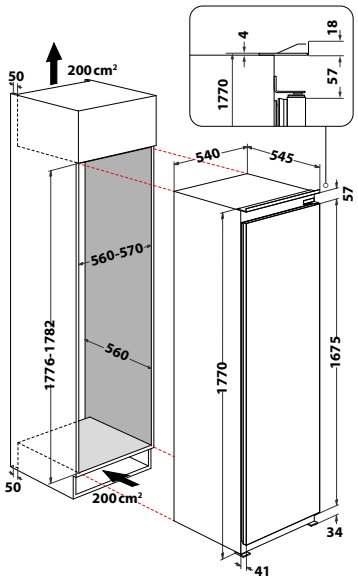

Cod. 859991669080 EAN 8050147669082

SZ 12 A2 D/HA 2

MADE · IN · ITALY A↑G E

FRIGORIFERO STATICO

- Classe di rumorosità: C, 36 dBA
- Dimensioni (AxLxP): 1220x540x545 mm
- Capacità netta totale: 189 L (171 L frigo/18 L freezer)
- Freezer interno
- Sistema di raffreddamento per il frigorifero statico
- Sistema di raffreddamento per il freezer statico
- Cassetto frutta e verdura
- Balconcino portabottiglie
- 1 cassetto frutta e verdura

- Registra il tuo prodotto per **10 ANNI DI SERVIZI DI RIPARAZIONE A PREZZO FISSO FORFETTARIO SENZA COSTO DEI RICAMBI** (info pag. 8)

Modello	Cod.
SZ 12 A2 D/HA 2	077019A14

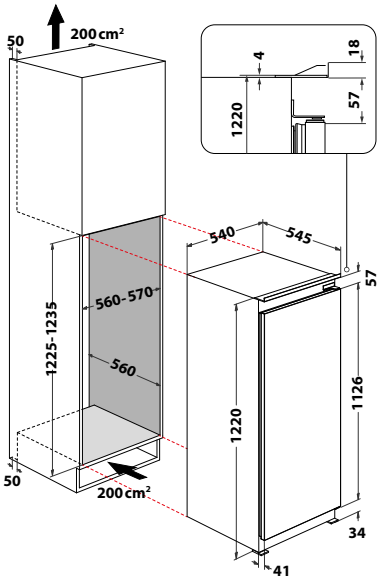

Cod. 859991669250 EAN 8050147669259

S 12 A1 D/HA 2

MADE · IN · ITALY A↑G E

FRIGORIFERO STATICO

- Classe di rumorosità: B, 35 dBA
- Dimensioni (AxLxP): 1220x540x545 mm
- Capacità netta totale: 209 L
- Sistema di raffreddamento per il frigorifero statico
- Cassetto frutta e verdura
- Balconcino portabottiglie
- 1 cassetto frutta e verdura

- Registra il tuo prodotto per **10 ANNI DI SERVIZI DI RIPARAZIONE A PREZZO FISSO FORFETTARIO SENZA COSTO DEI RICAMBI** (info pag. 8)

Modello	Cod.
S 12 A1 D/HA 2	077019A19

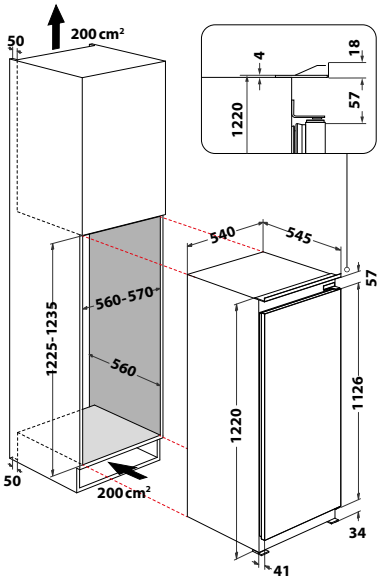

Cod. 859991674930 EAN 8050147674932

HABUF011

MADE · IN · ITALY A↑G E

FRIGORIFERO STATICO

- Classe di rumorosità: C, 41 dBA
- Dimensioni (AxLxP): 819x597x545 mm
- Capacità netta totale: 126 L (108 L frigo/18 L freezer)
- Freezer interno
- Sistema di raffreddamento per il frigorifero statico
- Sistema di raffreddamento per il freezer statico
- 2 cassetti frutta e verdura
- Balconcino portabottiglie
- 2 cassetti frutta e verdura

- Registra il tuo prodotto per **10 ANNI DI SERVIZI DI RIPARAZIONE A PREZZO FISSO FORFETTARIO SENZA COSTO DEI RICAMBI** (info pag. 8)

Modello	Cod.
HABUF011	077010A02

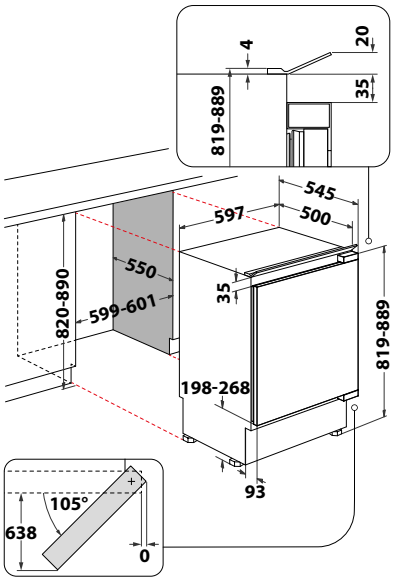

Cod. 859991674660 EAN 8050147674666

HABUL011

MADE·IN·ITALY A↑G E

FRIGORIFERO STATICO

- Classe di rumorosità: C, 39 dBA
- Dimensioni (AxLxP): 819x597x545 mm
- Capacità netta totale: 144 L
- Sistema di raffreddamento per il frigorifero statico
- 2 cassetti frutta e verdura
- Balconcino portabottiglie
- 2 cassetti frutta e verdura

- Registra il tuo prodotto per **10 ANNI DI SERVIZI DI RIPARAZIONE A PREZZO FISSO FORFETTARIO SENZA COSTO DEI RICAMBI** (info pag. 8)

Modello	Cod.
HABUL011	077010A04

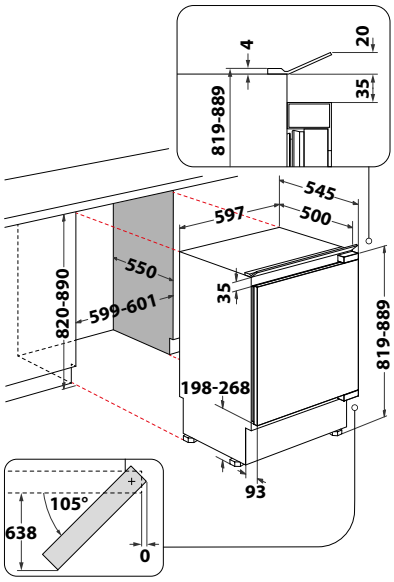

Cod. 859991688550 EAN 8050147688557

HASD18F013A1

NOVITÀ

CONGELATORE VERTICALE NO FROST

- No Frost
- Classe di rumorosità: C, 38 dBA
- Dimensioni (AxLxP): 1771x540x545 mm
- Capacità netta totale: 209 L
- 8 cassetti
- Vaschetta per il ghiaccio
- Fast Freeze

- Registra il tuo prodotto per **10 ANNI DI SERVIZI DI RIPARAZIONE A PREZZO FISSO FORFETTARIO SENZA COSTO DEI RICAMBI** (info pag. 8)

Modello	Cod.
HASD18F013A1	077047B90

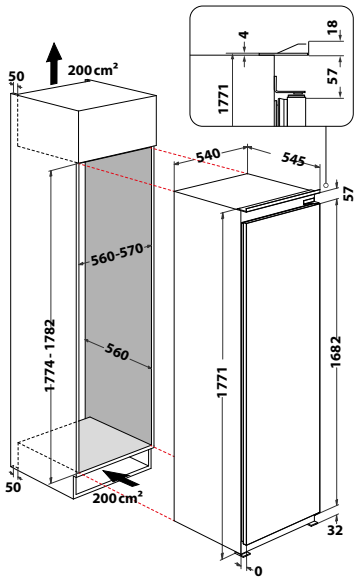

Cod. 859991674920 EAN 8050147674925

HABUFZ011

FREEZER DIRECT COOL

- Statico
- Classe di rumorosità: C, 41 dBA
- Dimensioni (AxLxP): 819x597x545 mm
- Capacità netta totale: 91 L
- 3 cassetti
- Vaschetta per il ghiaccio

- Registra il tuo prodotto per **10 ANNI DI SERVIZI DI RIPARAZIONE A PREZZO FISSO FORFETTARIO SENZA COSTO DEI RICAMBI** (info pag. 8)

Modello	Cod.
HABUFZ011	077010A5W

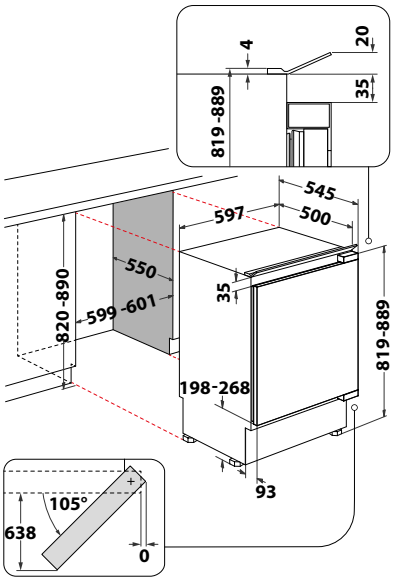

Cod. 869991710370 EAN 8050147710371

HAWBU60D2B

NOVITÀ

A↑G E

CANTINA VINO

- Rumorosità: 39 dBA
- Livello di rumorosità: C
- Dimensioni (AxLxP): 820x595x564 mm
- Volume totale: 56 L
- Capacità: 43 bottiglie
- Controllo elettronico
- Gestione temperatura (5°C - 18°C)
- Illuminazione interna
- 4 ripiani in legno
- Porta in vetro anti UV

- Registra il tuo prodotto per **10 ANNI DI SERVIZI DI RIPARAZIONE A PREZZO FISSO FORFETTARIO SENZA COSTO DEI RICAMBI** (info pag. 8)

Modello	Cod.
HAWBU60D2B	077100A9F

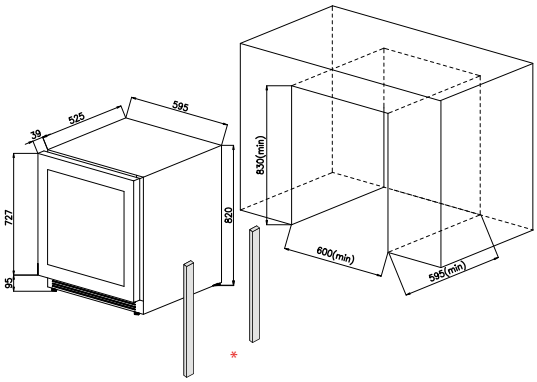

*2 Piastre in stratificato 50x5 mm 728
OBBLIGATORIE PER IL MONTAGGIO DELLA CANTINETTA (LATO CERNIERA)
ATTENZIONE: non si può installare con zoccolo H. 15 e su composizioni H. 75 con gola

Disponibile da Giugno

Cod. 869991710350 EAN 8050147710357

HAWBU30S2HB

NOVITÀ

A↑G F

CANTINA VINO

- Rumorosità: 39 dBA
- Livello di rumorosità: C
- Dimensioni (AxLxP): 820x295x564 mm
- Volume totale: 124 L
- Capacità: 14 bottiglie
- Controllo elettronico
- Gestione temperatura (5°C - 18°C)
- Illuminazione interna
- 5 ripiani in legno
- Porta in vetro anti UV

- Registra il tuo prodotto per **10 ANNI DI SERVIZI DI RIPARAZIONE A PREZZO FISSO FORFETTARIO SENZA COSTO DEI RICAMBI** (info pag. 8)

Modello	Cod.
HAWBU30S2HB	077100A9G

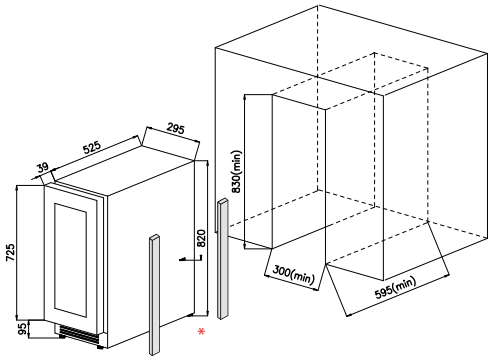

*2 Piastre in stratificato 50x5 mm 728
OBBLIGATORIE PER IL MONTAGGIO DELLA CANTINETTA (LATO CERNIERA)
ATTENZIONE: non si può installare con zoccolo H. 15 e su composizioni H. 75 con gola

Cod. 869991710360 EAN 8050147710364

HAW45S2B

NOVITÀ

A↑G F

CANTINA VINO

- Rumorosità: 39 dBA
- Livello di rumorosità: C
- Dimensioni (AxLxP): 455x590x562 mm
- Volume totale: 50 L
- Capacità: 19 bottiglie
- Controllo elettronico
- Gestione temperatura (5°C - 18°C)
- Illuminazione interna
- 2 ripiani in legno
- Porta in vetro anti UV

- Registra il tuo prodotto per **10 ANNI DI SERVIZI DI RIPARAZIONE A PREZZO FISSO FORFETTARIO SENZA COSTO DEI RICAMBI** (info pag. 8)

Modello	Cod.
HAW45S2B	077096A9H

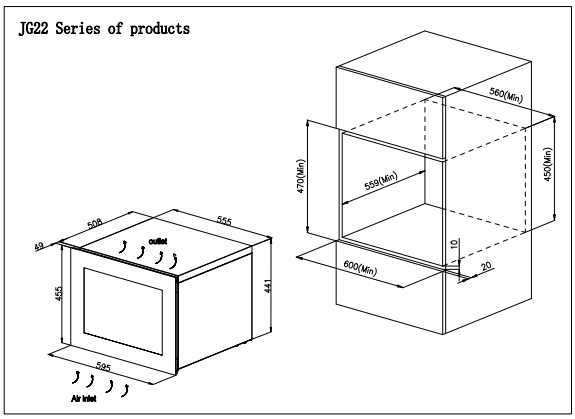

Gamma
LAVASTOVIGLIE

Maxi Space

DISPLAY DIGITALE

CERNIERE STANDARD / SLIDING FINO A 0 CM / RINFORZATE 9-15 KG

FINO IN CLASSE A

FINO A 16 COPERTI

FINO A 42 DBA

3 CESTI

SISTEMA 3D ZONE WASH

SISTEMA DI ASCIUGATURA ACTIVE DRY

Full door 60 cm

DISPLAY DIGITALE

CERNIERE STANDARD / SLIDING FINO A 2 CM

FINO IN CLASSE D

14 COPERTI

FINO A 43 DBA

FINO A 3 CESTI

SISTEMA 3D ZONE WASH

SISTEMA DI ASCIUGATURA ACTIVE DRY

Slim 45 cm

DISPLAY LED

STANDARD

CLASSE E

10 COPERTI

47 DBA

2 CESTI

CESTELLO PORTAPOSATE

LAVASTOVIGLIE MAXI SPACE 3D ZONE WASH.

Stoviglie sempre pulite e brillanti.

Alcuni dei migliori momenti dedicati all'home love accadono a tavola.
Solo una cosa può rovinarli proprio sul più bello: interrompere la serata per sciacquare i piatti prima di metterli in lavastoviglie.

L'innovativa lavastoviglie da incasso Hotpoint Ariston risolve il problema con eccezionali tecnologie affidabili, come il **potente 3D Zone Wash** che garantisce piatti e posate scintillanti ad ogni ciclo senza bisogno di pre trattare a mano, con una vasca extra capiente che offre il 10%** di spazio in più e massima flessibilità di carico. La nuova MaxiSpace raggiunge i 16 coperti e presenta anche dei nuovi interni in terracotta, per un design unico e sempre più innovativo.

Una pulizia profonda per ogni stoviglia, e fino all'80%* in più di forza pulente.

TECNOLOGIA 3D ZONE WASH
Un sistema indipendente di 5 irroratori localizzati nella parte superiore e inferiore della vasca che direziona tridimensionalmente i potenti getti di acqua nella zona selezionata, per una pulizia impeccabile. Il 3D Zone Wash è stato ridisegnato per le lavastoviglie maxi space offrendo una **forza pulente fino all'80%* in più**, per garantire piatti brillanti ad ogni ciclo.
Le stoviglie raggiunte da questi potenti getti vengono pulite in profondità con **risultati lucidi e brillanti, anche per quelle più sporche**.

* Aumento della potenza media dell'acqua rispetto a quando l'opzione 3D zone wash non è attiva.
** Confronto tra modelli di lavastoviglie Hotpoint Ariston con vasca standard e modelli di lavastoviglie Hotpoint Ariston con Vasca MaxiSpace. Lo spazio extra si riferisce alla maggiore area di carico totale tra i tre cestelli.

Pulizia impeccabile e programmi per ogni esigenza.

PROGRAMMI AUTOMATICI
Progettati per rilevare automaticamente il livello di sporco, i programmi automatici consentono di individuare il ciclo di lavaggio ideale per ottenere risultati di pulizia ottimali.

Auto Lavaggio Rapido

Auto misti

Auto intensivo

Soluzioni brillanti per un'installazione facile e veloce.

La lavastoviglie da incasso Hotpoint Ariston può essere installata facilmente e in modo ottimale in ogni spazio, grazie a soluzioni altamente flessibili - distanziali regolabili sulle pareti laterali, piedini adattabili - **che consentono alla macchina di integrarsi perfettamente in ogni spazio della cucina.**

CERNIERE EASYFIT SLIDING

CERNIERE SCORREVOLI PER UN ALLINEAMENTO PERFETTO

Qualunque sia il design della cucina, la lavastoviglie Hotpoint Ariston si adatta perfettamente all'altezza dei mobili per soddisfare al meglio tutte le esigenze di lavaggio e arredamento. L'installazione è estremamente semplice e garantisce un'ottima flessibilità di regolazione dell'altezza. L'altezza del pannello della porta può essere **minima 72 cm e massima 84 cm** per le lavastoviglie con cerniere scorrevoli.

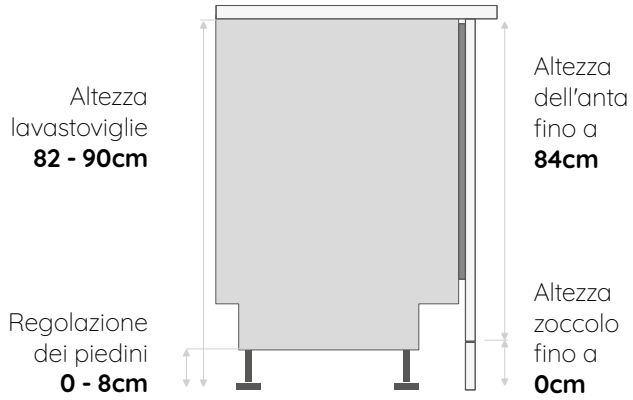

CERNIERE EASYFIT

Le cerniere easyfit Hotpoint Ariston, permettono alla lavastoviglie di integrarsi perfettamente nella maggior parte delle cucine. L'installazione è estremamente facile ed intuitiva. L'altezza del pannello della porta può essere **minima 71,5 cm e massima 76 cm** per le lavastoviglie con cerniere standard e **lo zoccolo può essere ridotto fino a 6 cm**.

Le cerniere supportano **pannelli di diversi materiali** con un **peso da 3 kg a 10 kg** e **spessore da 16 mm a 25 mm**.

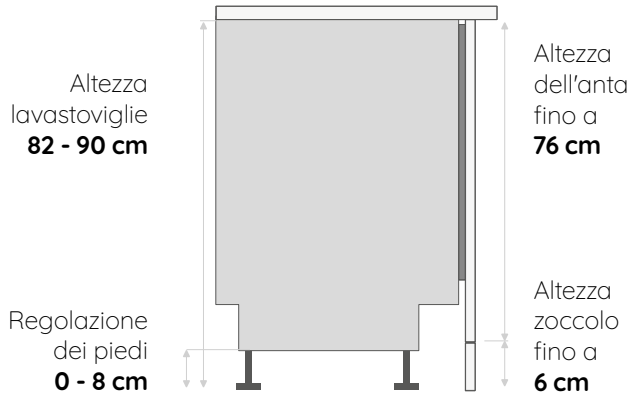

Le **cerniere scorrevoli** per le lavastoviglie standard supportono **pannelli di peso differente, da 3kg a 10kg con spessore da 16mm a 25mm**.

Le **nuove cerniere EasyFit sliding** per ante pesanti supportano **pannelli di peso da 9kg a 15kg con spessore da 16mm a 25mm**.

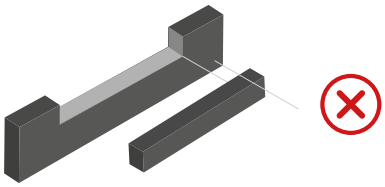

INSTALLAZIONE SOTTO BASE

Non c'è bisogno di tagliare il basamento né di altri lavori aggiuntivi (es sigillatura bordi grezzi).

LAVASTOVIGLIE STANDARD

CERNIERE SLIDING

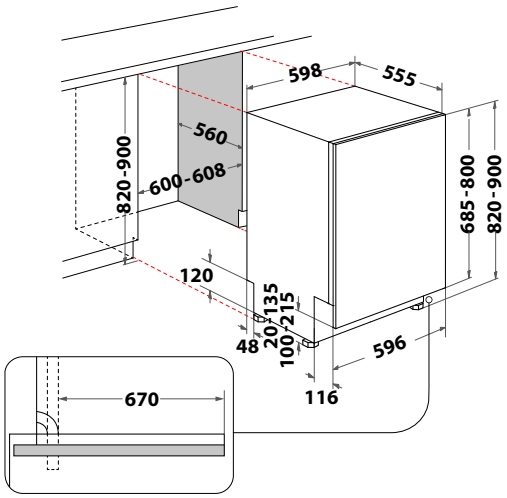

CERNIERE STANDARD

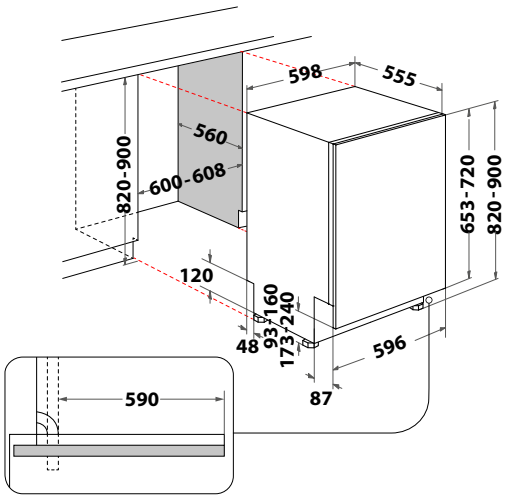

LAVASTOVIGLIE MAXI SPACE

CERNIERE EASYFIT SLIDING

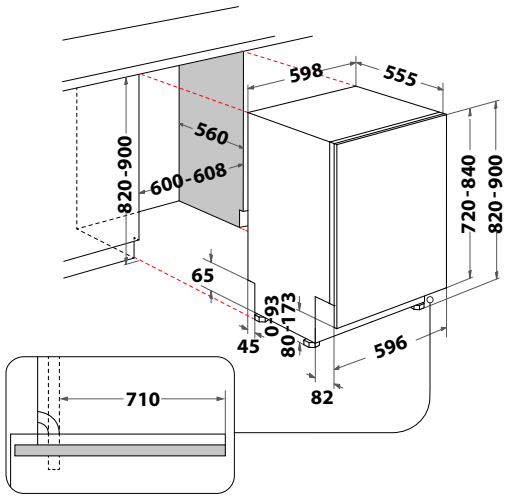

CERNIERE EASYFIT

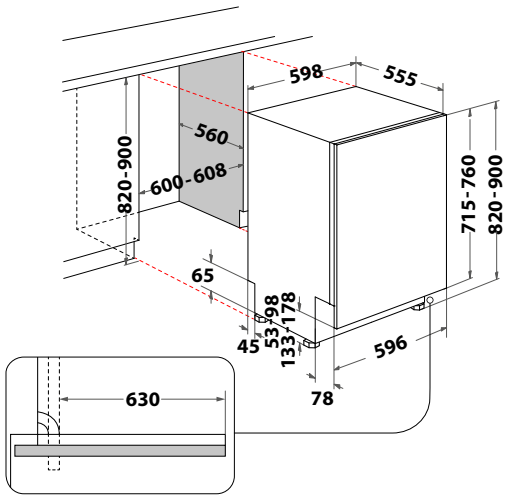

	STANDARD cerniere fisse	MAXI SPACE cerniere easyfit
Altezza mobile	820-900	820-900
Altezza pannello decorativo	653-720	715-760
Altezza zoccolo per installazione mobile 820 mm	93-160	53-98 *
Altezza zoccolo per installazione mobile 900 mm	173-240	133-178 **

* Altezza minima dello zoccolo: dimensione calcolata con altezza dell'elettrodomestico posizionata al minimo.
Altezza massima dello zoccolo: dimensione calcolata con altezza dell'elettrodomestico posizionata al minimo.
** Altezza minima dello zoccolo: dimensione calcolata con altezza dell'elettrodomestico posizionata al massimo.
Altezza massima dello zoccolo: dimensione calcolata con altezza dell'elettrodomestico posizionata al massimo.

PARAMETRI DI INSTALLAZIONE LAVASTOVIGLIE STANDARD

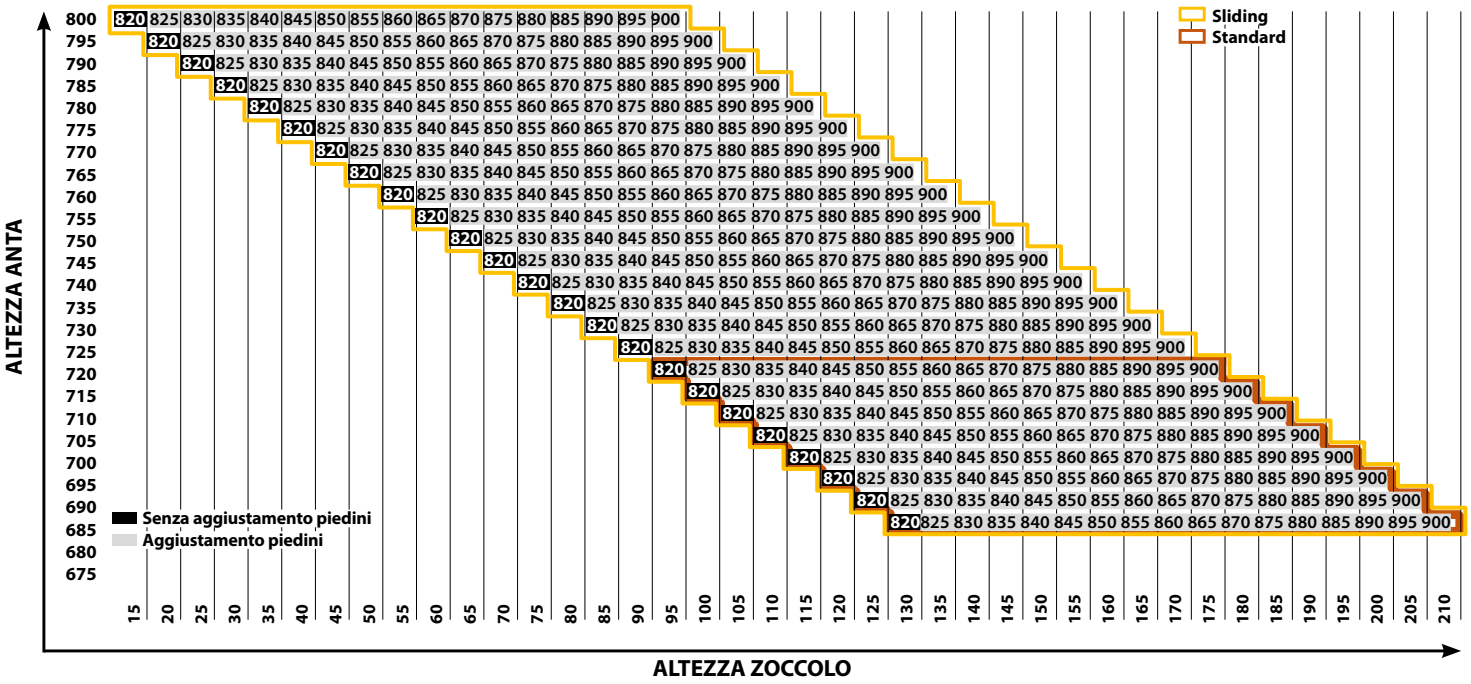

PARAMETRI DI INSTALLAZIONE LAVASTOVIGLIE MAXI SPACE

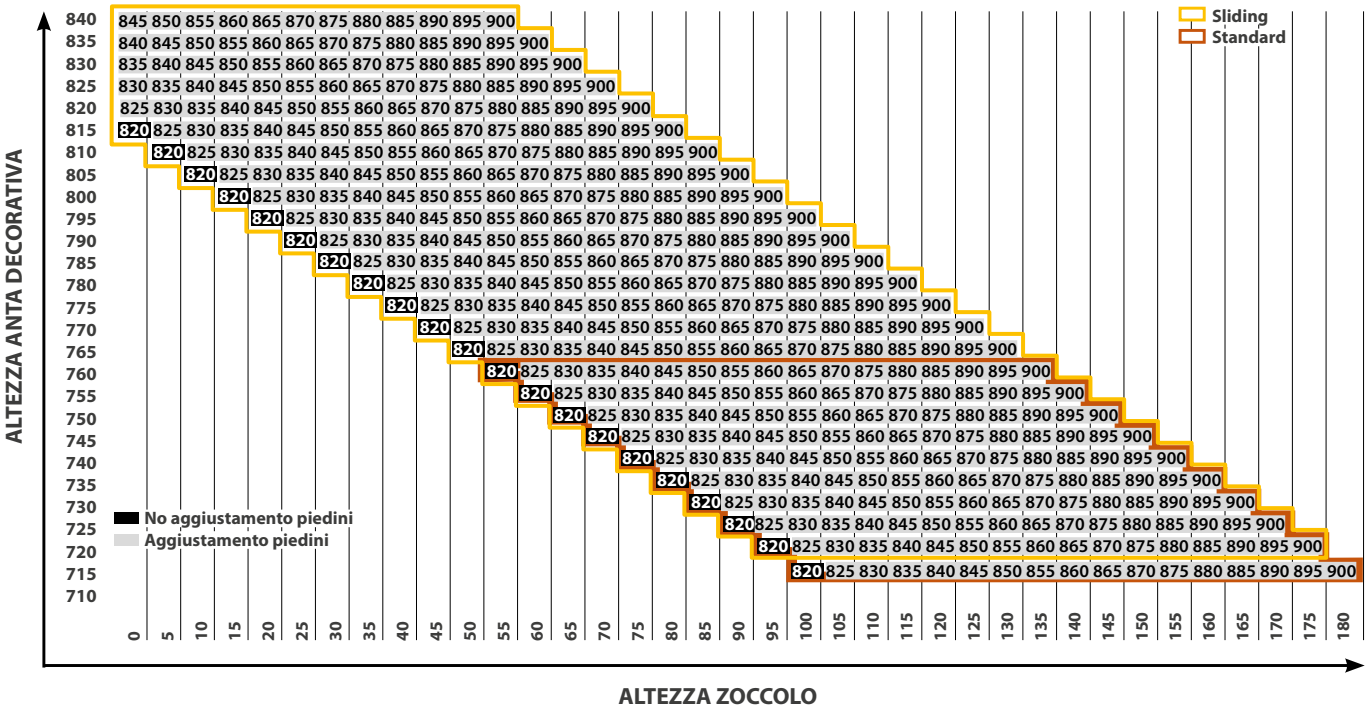

Installazione facile e veloce.

La lavastoviglie offre soluzioni di installazione estremamente flessibili: distanziali regolabili sulle pareti laterali, piedini adattabili, cerniere scorrevoli.

Per un'installazione a regola d'arte anche negli ambienti e nelle posizioni più difficili, sono stati studiati i distanziali. I distanziali, preinstallati durante la produzione sui laterali di ogni lavastoviglie, consentono di aumentare l'ingombro in larghezza di circa 2-3 mm per ciascun lato, permettendo un'efficace auto-centratura del prodotto nella sua nicchia. Tutte le istruzioni sono riportate in modo chiaro ed esaustivo sul libretto di istruzioni.

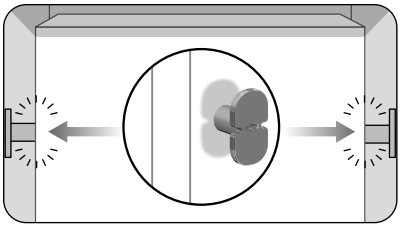

SEMPRE CENTRATA ALL'INTERNO DELLA NICCHIA
La lavastoviglie è dotata di distanziatori regolabili installati sulle pareti laterali per centrare la lavastoviglie nello spazio disponibile. Questo consente di utilizzare perfettamente una nicchia da 59,8 cm a 60,6 cm di larghezza, evitando qualsiasi deformazione della vasca durante l'installazione.

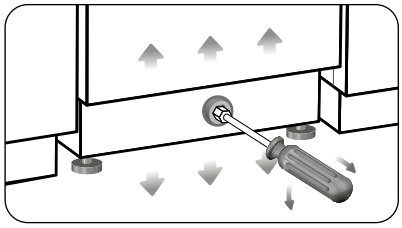

SEMPRE ALLA GIUSTA ALTEZZA
La lavastoviglie è dotata di un piede posteriore regolabile direttamente dalla parte frontale.

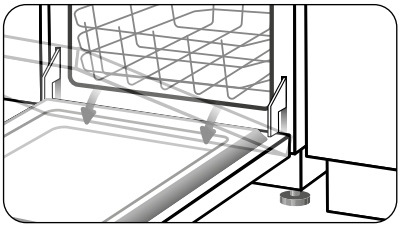

SEMPRE A FILO
Le cerniere garantiscono una perfetta installazione a filo e l'apertura completa della porta senza la necessità di tagliare lo zoccolo sotto la lavastoviglie.

Cerniere sliding per un allineamento perfetto.

LA SOLUZIONE CHE SI INTEGRA CON I TUOI BISOGNI DI INSTALLAZIONE
Qualunque sia il design della cucina, l'innovativa lavastoviglie Hotpoint Ariston si adatta perfettamente all'altezza degli arredi per soddisfare al meglio le esigenze di lavaggio e di arredamento. L'installazione è estremamente semplice e assicura una regolazione altamente flessibile dell'altezza.
Il pannello della porta può essere alto fino a 80 cm e lo zoccolo può essere ridotto fino a 2 cm per adattare perfettamente la lavastoviglie nell'ambiente cucina.

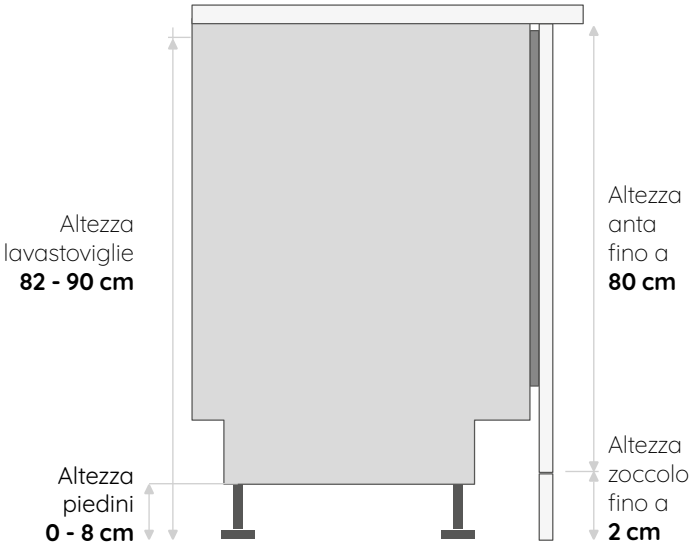

SISTEMA AD ANTA SCORREVOLE
Il sistema di scorrimento dell'anta offre risultati perfetti di carico, permettendo lo scorrimento dell'anta fino a 8 cm.

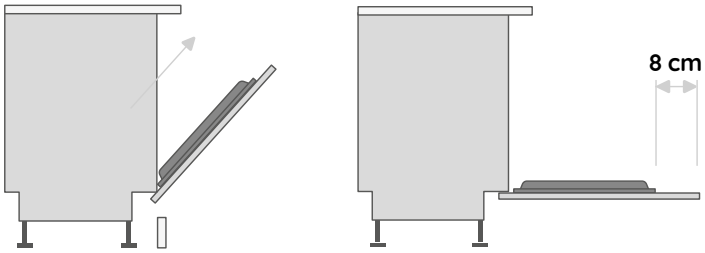

Adattabile a pesi e misure differenti.

La lavastoviglie è dotata di cerniere scorrevoli che consentono di supportare pannelli di diversi materiali con un peso da 2 kg a 10 kg e da 16 mm a 50 mm di spessore massimo.

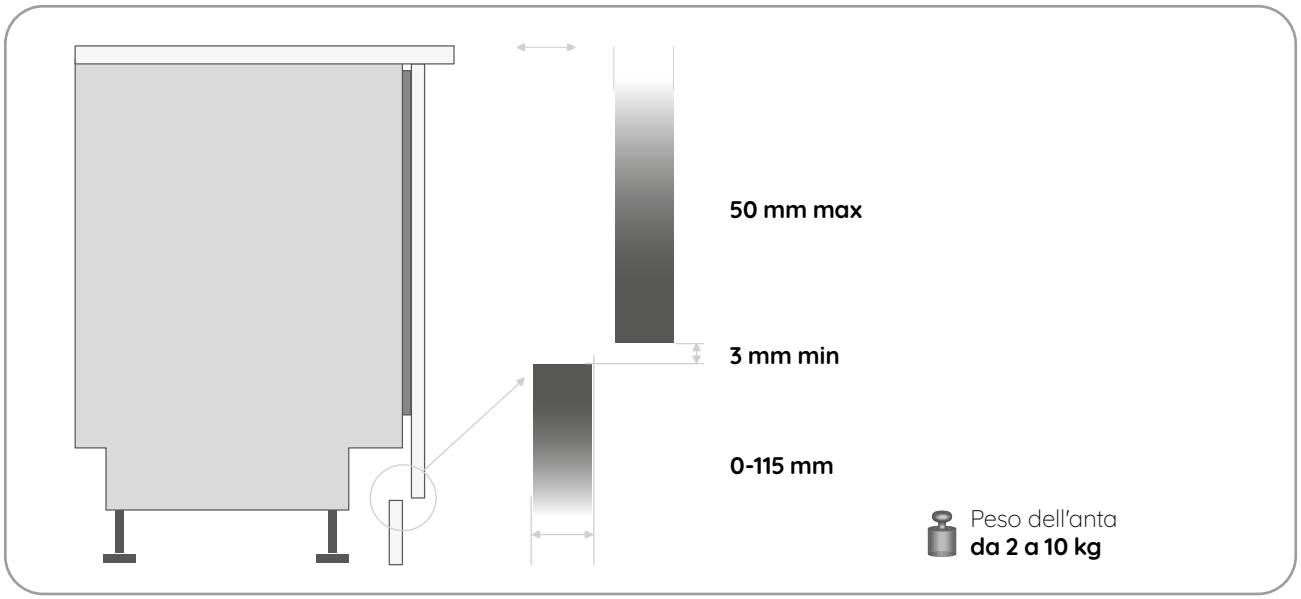

Installazioni speciali con anta scorrevole.

L'anta della lavastoviglie può essere installata sia con zoccolo a filo sia in modo standard sotto base. Le speciali cerniere spostano il punto di rotazione verso l'alto evitando modifiche dello zoccolo.

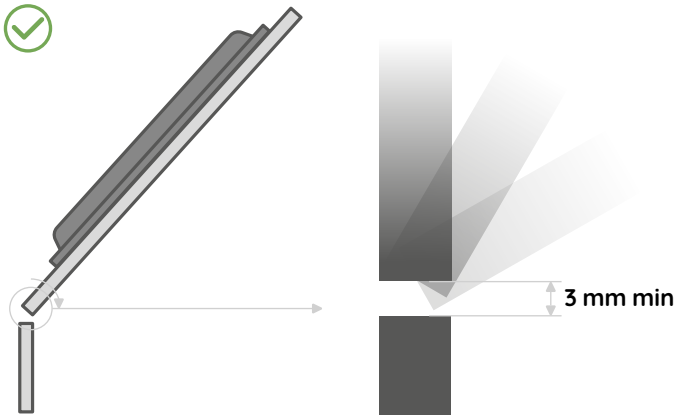

INSTALLAZIONE ZOCCOLO A FILO ANTA
Non è necessario il taglio a 45° dello zoccolo per avere un perfetto allineamento.

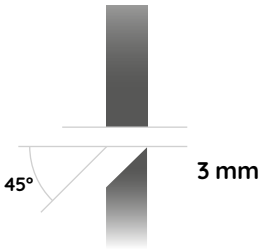

INSTALLAZIONE SOTTO BASE
Non è necessario il taglio dello zoccolo e nessun altro lavoro addizionale (es. sigillare i bordi grezzi).

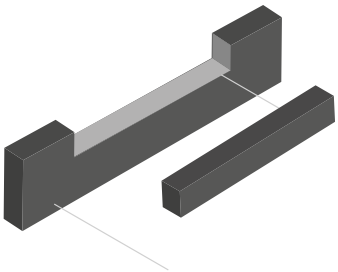

GARANZIA 5 ANNI

Cod. 869991698430 EAN 8050147698433

HA7IA15B2M6LS0

NOVITÀ

LAVASTOVIGLIE A SCOMPARSA TOTALE DA 60 CM

- **Vasca Maxi Space**
- 15 coperti
- Terzo cesto flessibile
- **3D Zone Wash**
- **Tecnologia di asciugatura ActiveDry**
- Motore Inverter
- Silenziosità: 42 dB(A)
- Accessorio GlassCare per i bicchieri
- **Cerniere Sliding - Installazione zoccolo fino a 0 cm**
- Peso dell'anta: 3-10 kg

- Cesto superiore regolabile Lift-Up
- Griglie ribaltabili FlexiSpace
- Sistema di sicurezza Aquastop
- Consumo acqua con programma Eco: 9,9 L

- 10 programmi: Eco, Rapido, Buona Notte, Prelavaggio, Igienizzante, Autopulente, Delicati, Expess

- Opzioni: Partenza Ritardata 30min-24h, Active 3D Zone Wash, Extra Asciugatura, ActiveDry, Short Time

- Registra il tuo prodotto per **10 ANNI DI SERVIZI DI RIPARAZIONE A PREZZO FISSO FORFETTARIO SENZA COSTO DEI RICAMBI** (info pag. 8)

Modello	Cod.
HA7IA15B2M6LS0	077540A6E

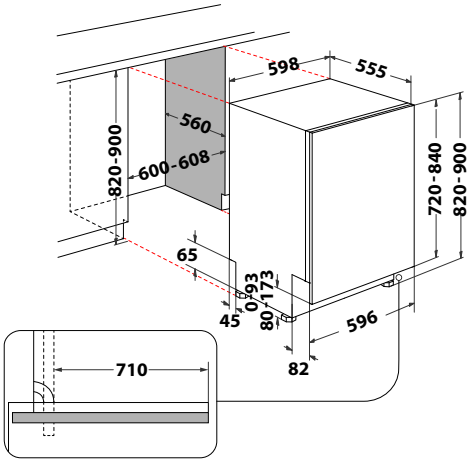

Non inseribile con anta estetica 2 cestoni h84

GARANZIA 5 ANNI

Cod. 869991698490 EAN 8050147698495

HA6IC16B4M6H0

NOVITÀ

LAVASTOVIGLIE A SCOMPARSA TOTALE DA 60 CM

- **Vasca Maxi Space**
- **16 coperti**
- Terzo cesto fisso
- **3D Zone Wash**
- **Tecnologia di asciugatura ActiveDry**
- Motore Inverter
- Silenziosità: 44 dB(A)
- Accessorio GlassCare per i bicchieri
- **Cerniere Sliding rinforzate 9-15 Kg**
- Peso dell'anta: 9-15 kg

- Cesto superiore regolabile Lift-Up
- Griglie ribaltabili FlexiSpace
- Sistema di sicurezza Aquastop
- Consumo acqua con programma Eco: 9,9 L

- 10 programmi: Eco, Rapido, Buona Notte, Prelavaggio, Igienizzante, Autopulente, Delicati, Expess

- Opzioni: Partenza Ritardata 30min-24h, Active 3D Zone Wash, Extra Asciugatura, ActiveDry, Short Time

- Registra il tuo prodotto per **10 ANNI DI SERVIZI DI RIPARAZIONE A PREZZO FISSO FORFETTARIO SENZA COSTO DEI RICAMBI** (info pag. 8)

Modello	Cod.
HA6IC16B4M6H0	077540A6F

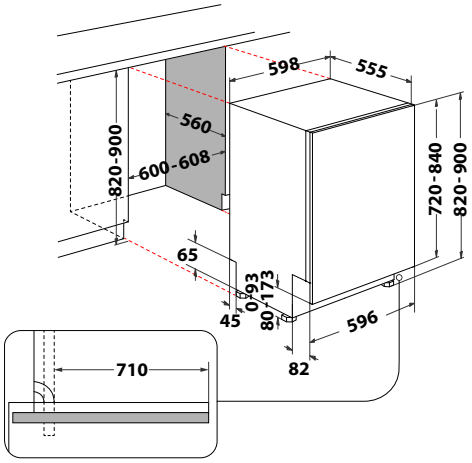

Inseribile solo con anta estetica 2 cestoni h84

GARANZIA 5 ANNI

Cod. 869991700460 EAN 8050147700464

HA6IC16B4M60

NOVITÀ

LAVASTOVIGLIE A SCOMPARSA TOTALE DA 60 CM

- **Vasca Maxi Space**
- **16 coperti**
- Terzo cesto fisso
- **3D Zone Wash**
- **Tecnologia di asciugatura ActiveDry**
- Motore Inverter
- Silenziosità: 44 dB(A)
- Accessorio GlassCare per i bicchieri
- Cerniere regolabili autobilancianti
- Peso dell'anta: 3-10 kg

- Cesto superiore regolabile Lift-Up
- Griglie ribaltabili FlexiSpace
- Sistema di sicurezza Aquastop
- Consumo acqua con programma Eco: 9,9 L

- 10 programmi: Eco, Rapido, Buona Notte, Prelavaggio, Igienizzante, Autopulente, Delicati, Express

- Opzioni: Partenza Ritardata 30min-24h, Active 3D Zone Wash, Extra Asciugatura, ActiveDry, Short Time

- Registra il tuo prodotto per **10 ANNI DI SERVIZI DI RIPARAZIONE A PREZZO FISSO FORFETTARIO SENZA COSTO DEI RICAMBI** (info pag. 8)

Modello	Cod.
HA6IC16B4M60	077540A6G

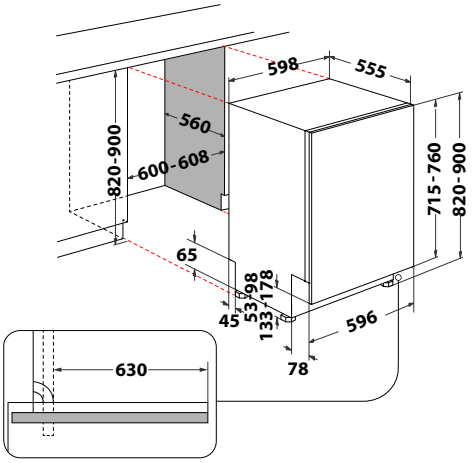

Non inseribile con anta estetica 2 cestoni h84

Cod. 869991593050 EAN 8050147593059

HIS 7030 WEL

LAVASTOVIGLIE A SCOMPARSA TOTALE DA 60 CM

- 14 coperti
- Terzo cesto flessibile
- **3D Zone Wash**
- **Tecnologia di asciugatura ActiveDry**
- Motore Inverter
- Display Digitale
- Silenziosità: 43 dB(A)
- Indicatore luminoso di fine ciclo
- Cerniere Sliding - Installazione zoccolo fino a 2 cm
- Peso dell'anta: 2-10 kg

- Cesto superiore regolabile Lift-Up
- Griglie ribaltabili FlexiSpace
- Sistema di sicurezza Aquastop
- Consumo acqua con programma Eco: 9,5 L

- 9 programmi: Eco, Auto Intensivo 65°C, Rapido, Auto Rapido, Buona Notte, Prelavaggio, Igienizzante, Autopulente

- Opzioni: Partenza Ritardata 1-12 h, Active 3D Zone Wash, Pastiglia, Extra Asciugatura, ActiveDry, MultiZona, Short Time, Short Time

- Registra il tuo prodotto per **10 ANNI DI SERVIZI DI RIPARAZIONE A PREZZO FISSO FORFETTARIO SENZA COSTO DEI RICAMBI** (info pag. 8)

Modello	Cod.
HIS 7030 WEL	077540A2E

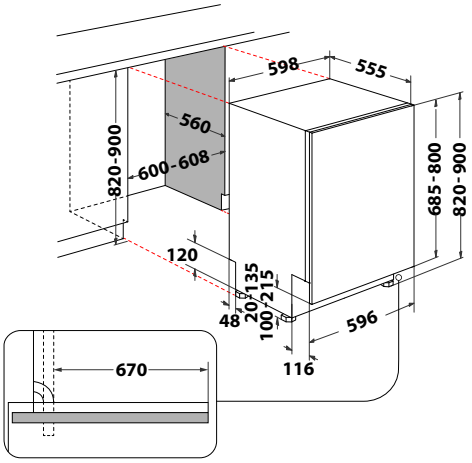

Non inseribile con anta estetica 2 cestoni h84

Cod. 869991594220 EAN 8050147594223

HI 5030 WEF

LAVASTOVIGLIE A SCOMPARSA TOTALE DA 60 CM

- 14 coperti
- Terzo cesto fisso
- **3D Zone Wash**
- **Tecnologia di asciugatura ActiveDry**
- Motore Inverter
- Display Digitale
- Silenziosità: 43 dB(A)
- Indicatore luminoso di fine ciclo
- Cerniere regolabili autobilancianti
- Peso dell'anta: 2-10 kg

- Cesto superiore regolabile Lift-Up
- Griglie ribaltabili FlexiSpace
- Sistema di sicurezza Aquastop
- Consumo acqua con programma Eco: 9,5 L

- 9 programmi: Eco, Auto Intensivo 65°C, Rapido, Auto Rapido, Buona Notte, Prelavaggio, Igienizzante, Autopulente

- Opzioni: Partenza Ritardata 1-12 h, Active 3D Zone Wash, Pastiglia, ActiveDry, MultiZona

- Registra il tuo prodotto per **10 ANNI DI SERVIZI DI RIPARAZIONE A PREZZO FISSO FORFETTARIO SENZA COSTO DEI RICAMBI** (info pag. 8)

Modello	Cod.
HI 5030 WEF	077540A2G

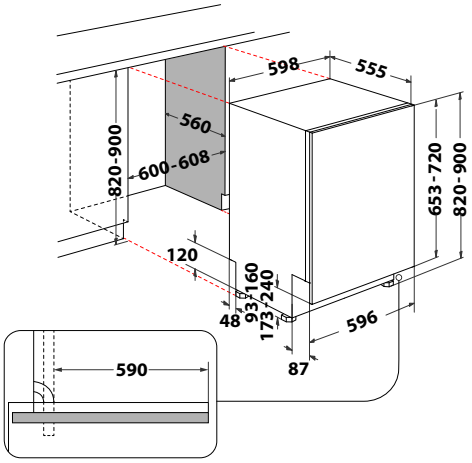

Non inseribile con anta estetica 2 cestoni h84

Cod. 869991594210 EAN 8050147594216

HI 5030 W

LAVASTOVIGLIE A SCOMPARSA TOTALE DA 60 CM

- 14 coperti
- **3D Zone Wash**
- **Tecnologia di asciugatura ActiveDry**
- Motore Inverter
- Display Digitale
- Silenziosità: 43 dB(A)
- Cerniere regolabili autobilancianti
- Peso dell'anta: 2-10 kg

- Cesto superiore regolabile Lift-Up
- Griglie ribaltabili FlexiSpace
- Sistema di sicurezza Aquastop
- Consumo acqua con programma Eco: 9,5 L

- 7 programmi: Eco, Auto Intensivo 65°C, Rapido, Auto Rapido, Prelavaggio, Igienizzante

- Opzioni: Partenza Ritardata 1-12 h, Active 3D Zone Wash, Pastiglia, ActiveDry, MultiZona

- Registra il tuo prodotto per **10 ANNI DI SERVIZI DI RIPARAZIONE A PREZZO FISSO FORFETTARIO SENZA COSTO DEI RICAMBI** (info pag. 8)

Modello	Cod.
HI 5030 W	077540A2N

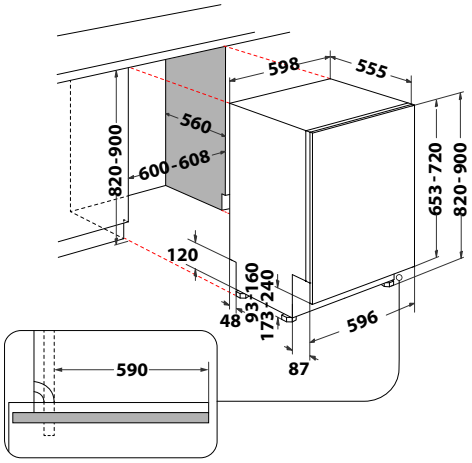

Non inseribile con anta estetica 2 cestoni h84

Cod. 869991594230 EAN 8050147594230

HI 5020 WC

LAVASTOVIGLIE A SCOMPARSA TOTALE DA 60 CM

- 14 coperti
- Vassoio Portaposate
- **3D Zone Wash**
- **Tecnologia di asciugatura ActiveDry**
- Motore Inverter
- Display Digitale
- Silenziosità: 46 dB(A)
- Cerniere regolabili autobilancianti
- Peso dell'anta: 2-10 kg

- Cesto superiore regolabile Lift-Up
- Griglie ribaltabili FlexiSpace
- Sistema di sicurezza Aquastop
- Consumo acqua con programma Eco: 9,5 L

- 7 programmi: Eco, Auto Intensivo 65°C, Rapido, Auto Rapido, Prelavaggio, Igienizzante

- Opzioni: Partenza Ritardata 1-12 h, Active 3D Zone Wash, Pastiglia, ActiveDry, MultiZona

- Registra il tuo prodotto per **10 ANNI DI SERVIZI DI RIPARAZIONE A PREZZO FISSO FORFETTARIO SENZA COSTO DEI RICAMBI** (info pag. 8)

Modello	Cod.
HI 5020 WC	077540A2L

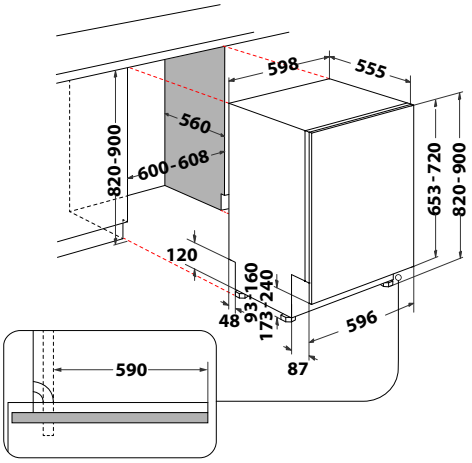

Non inseribile con anta estetica 2 cestoni h84

Cod. 869991663760 EAN 8050147663769

H2I HD526 AS

LAVASTOVIGLIE A SCOMPARSA TOTALE DA 60 CM

- 14 coperti
- Motore Inverter
- Display Digitale
- Silenziosità: 46 dB(A)
- Cerniere Sliding - Installazione zoccolo fino a 2 cm
- Peso dell'anta: 2-10 kg

- Cesto superiore regolabile Lift-Up
- Sistema di sicurezza Aquastop
- Consumo acqua con programma Eco: 9,5 L

- 9 programmi: Eco, Intensivo 65°C, Rapido, Lavaggio Rapido e Asciugatura, Misti, Prelavaggio, Igienizzante, Autopulente

- Opzioni: Partenza Ritardata 1-12 h, Pastiglia, Mezzo Carico, Short Time

- Registra il tuo prodotto per **10 ANNI DI SERVIZI DI RIPARAZIONE A PREZZO FISSO FORFETTARIO SENZA COSTO DEI RICAMBI** (info pag. 8)

Modello	Cod.
H2I HD526 AS	077540A2W

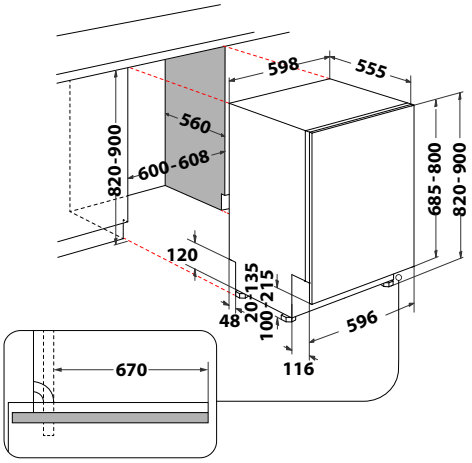

Non inseribile con anta estetica 2 cestoni h84

Cod. 869991663770 EAN 8050147663776

H2I HRD526 S

LAVASTOVIGLIE A SCOMPARSA TOTALE DA 60 CM

- 14 coperti
- Motore Inverter
- Display Digitale
- Silenziosità: 46 dB(A)
- Cerniere regolabili autobilancianti
- Peso dell'anta: 2-10 kg

- Cesto superiore regolabile Lift-Up
- Sistema di sicurezza Overflow
- Consumo acqua con programma Eco: 9,5 L

- 9 programmi: Eco, Intensivo 65°C, Rapido, Lavaggio Rapido e Asciugatura, Misti, Buona Notte, Prelavaggio, Igienizzante, Autopulente

- Opzioni: Partenza Ritardata 1-12 h, Pastiglia, Mezzo Carico, Short Time

- Registra il tuo prodotto per **10 ANNI DI SERVIZI DI RIPARAZIONE A PREZZO FISSO FORFETTARIO SENZA COSTO DEI RICAMBI** (info pag. 8)

Modello	Cod.
H2I HRD526 S	077540A2X

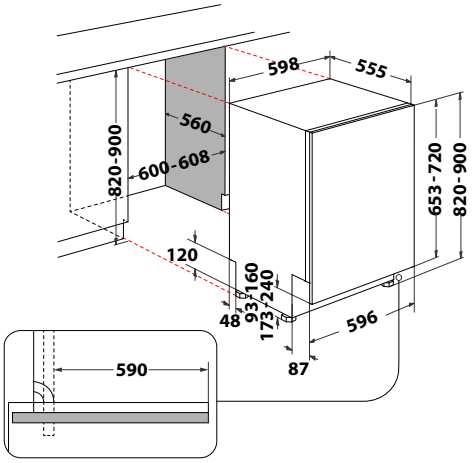

Non inseribile con anta estetica 2 cestoni h84

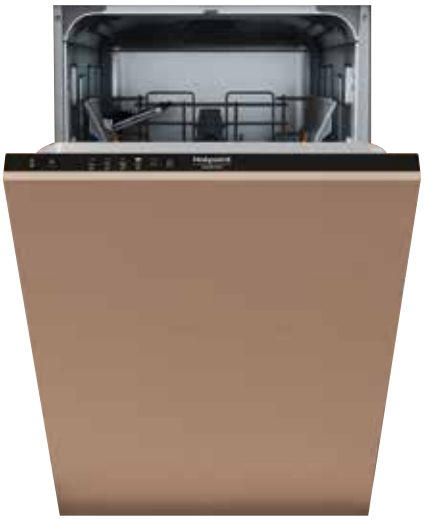

Cod. 869991698670 EAN 8050147698679

HA2IE10CS80

NOVITÀ

LAVASTOVIGLIE A SCOMPARSA TOTALE DA 45 CM

- 10 coperti
- Motore Inverter
- Interfaccia LED
- Silenziosità: 47 dB(A)
- Cerniere regolabili autobilancianti
- Peso dell'anta: 2-7,5 kg

- Cesto superiore regolabile Lift-Up
- Sistema di sicurezza Overflow
- Consumo acqua con programma Eco: 11,5 L

- 5 programmi: Eco, Intensivo 65°C, Normale, Rapido, Mezzo Carico

- Opzioni: Short Time

- Registra il tuo prodotto per **10 ANNI DI SERVIZI DI RIPARAZIONE A PREZZO FISSO FORFETTARIO SENZA COSTO DEI RICAMBI** (info pag. 8)

Modello	Cod.
HA2IE10CS80	077533A23

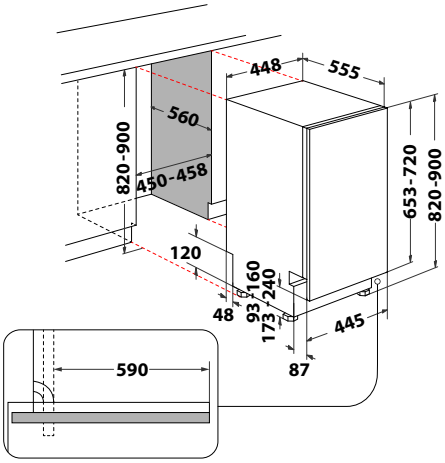

Prestazioni di asciugatura efficienti con ActiveDry di Hotpoint Ariston.

Il sistema ActiveDry di Hotpoint Ariston offre la soluzione ottimale di risparmio energetico per asciugare le tue stoviglie in modo naturale. Questo sistema collaudato presenta un duplice vantaggio: risultati di asciugatura migliori fino al +99%*.

Active 3D Zone Wash. La libertà di scegliere come e dove pulire.

Un sistema indipendente di 5 irroratori localizzati nella parte superiore e inferiore della vasca che direziona tridimensionalmente i potenti getti di acqua nella zona selezionata, per una pulizia impeccabile. Il 3D Zone Wash è stato ridisegnato per le lavastoviglie maxi space offrendo una **forza pulente fino all'80%** in più**, per garantire piatti brillanti ad ogni ciclo.
Le stoviglie raggiunte da questi potenti getti vengono pulite in profondità con **risultati lucidi e brillanti, anche per quelle più sporche**.

Motore Inverter. Controllo preciso della potenza.

Il **Motore Inverter** è alla base delle impeccabili performance di pulizia delle lavastoviglie Hotpoint Ariston. Grazie alla sua capacità di variare la velocità di rotazione, può calibrare in maniera perfetta la pressione dell'acqua e, di conseguenza, la forza pulente.

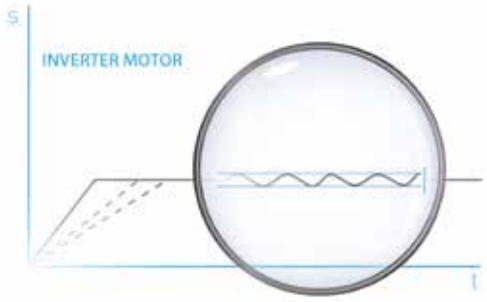

IL POTERE DEI MAGNETI
I magneti permettono un controllo preciso dei getti, dirigendo l'acqua con la pressione corretta, nel punto giusto e al momento giusto.

MENO VIBRAZIONI
Rispetto ai motori tradizionali, la tecnologia Inverter di Hotpoint Ariston permette una velocità variabile di rotazione del motore, riducendo la frizione e quindi le vibrazioni.

* Basato sulle prestazioni di asciugatura medie della lavastoviglie da incasso Hotpoint Ariston a 3 cesti e ActiveDry su un carico combinato comprendente plastica, vetro, acciaio e porcellana rispetto alla lavastoviglie da incasso Hotpoint Ariston a 3 cesti senza ActiveDry. I risultati delle prestazioni di asciugatura possono variare in base al modello e al carico della lavastoviglie.
** Aumento della potenza media dell'acqua rispetto a quando l'opzione 3D zone wash non è attiva.

Cod. 859991664690 EAN 8050147664698

BI WMHG 91485 EU

MADE · IN · ITALY | A↑G B | 40°C | WOOL CARE | 45' | 9 Kg

LAVATRICE A CARICA FRONTALE

- Capacità di carico fino a 9,0 kg
- Velocità di centrifuga regolabile 1400 giri/min
- Motore Inverter
- Big digit display
- Tubo di scarico di emergenza

- Programmi: Antimacchia 40°, Antimacchia Rapido, Piumoni, Biancheria, Cotone, Eco 40-60, 20° C, Rapido 30', Delicati, Misti, Bianchi, Sintetici, Lana, Colorati, Risciacquo e centrifuga, Centrifuga e scarico

- Opzioni: Risparmio energia, Partenza ritardata, Multi Risciacquo, Intensità di lavaggio, Centrifuga, Blocco tasti/ sicurezza bambini, Regolazione ed esclusione temperatura

- Dimensioni prodotto (AxLxP): 815x595x545 mm

- Registra il tuo prodotto per **10 ANNI DI SERVIZI DI RIPARAZIONE A PREZZO FISSO FORFETTARIO SENZA COSTO DEI RICAMBI** (info pag. 8)

PER INCASSO SUPERIORE A 83,5 CM DI ALTEZZA
Necessario il Kit acquistabile tramite Servizio Assistenza:
Codice C00084867

Modello	Cod.
BI WMHG 91485 EU	077505A37

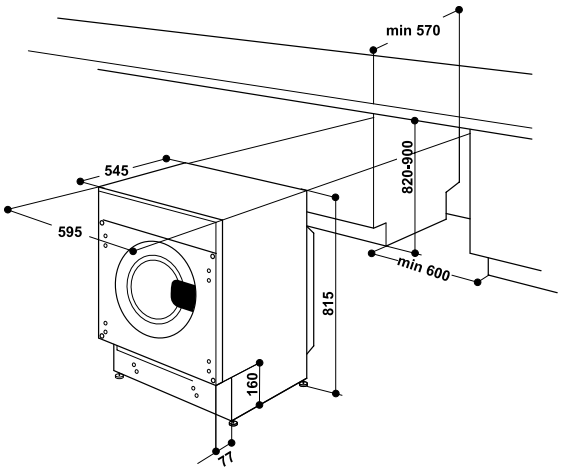

Cod. 859991664680 EAN 8050147664681

BI WMHG 81485 EU

MADE · IN · ITALY | A↑G B | 40°C | INVERTER | WOOL CARE | 45'

LAVATRICE A CARICA FRONTALE

- Capacità di carico fino a 8,0 kg
- Velocità di centrifuga regolabile 1400 giri/min
- Motore Inverter
- Big digit display
- Tubo di scarico di emergenza

- Programmi: Antimacchia 40°, Antimacchia Rapido, Piumoni, Biancheria, Cotone, Eco 40-60, 20° C, Rapido 30', Delicati, Misti, Bianchi, Sintetici, Lana, Colorati, Risciacquo e centrifuga, Centrifuga e scarico

- Opzioni: Risparmio energia, Partenza ritardata, Multi Risciacquo, Centrifuga, Blocco tasti/sicurezza bambini, Regolazione ed esclusione temperatura

- Dimensioni prodotto (AxLxP): 815x595x545 mm

- Registra il tuo prodotto per **10 ANNI DI SERVIZI DI RIPARAZIONE A PREZZO FISSO FORFETTARIO SENZA COSTO DEI RICAMBI** (info pag. 8)

PER INCASSO SUPERIORE A 83,5 CM DI ALTEZZA
Necessario il Kit acquistabile tramite Servizio Assistenza:
Codice C00084867

Modello	Cod.
BI WMHG 81485 EU	077505A38

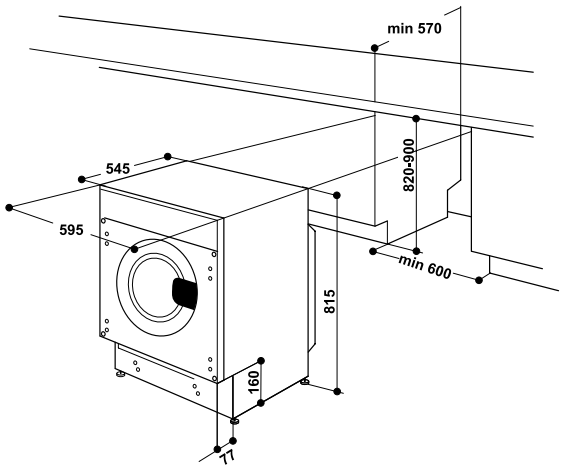

Cod. 859991664630

BI WDHG 861485 EU

EAN 8050147664636

LAVASCIUGA

- Capacità di carico lavaggio 8 kg, asciugatura 6 kg
- Massima velocità di centrifuga fino a 1400 giri/min
- Motore Inverter
- Display Digitale
- Tubo di scarico d'emergenza

- Programmi: Antimacchia 100, Antimacchia Rapido, Rinfresca Vapore, Cotone, Eco 40-60, 20° C, Misto giornaliero lava & asciuga 40°, Delicati, Sintetici, Camicie lava & asciuga, Ultradelicati, Bianchi, Stira facile, Lana, Rapido 30', Risciacquo e Centrifuga, Centrifuga e scarico

- Dimensioni del prodotto (AxLxP): 815x595x545 mm

- Registra il tuo prodotto per **10 ANNI DI SERVIZI DI RIPARAZIONE A PREZZO FISSO FORFETTARIO SENZA COSTO DEI RICAMBI** (info pag. 8)

PER INCASSO SUPERIORE A 83,5 CM DI ALTEZZA
Necessario il Kit acquistabile tramite Servizio Assistenza:
Codice C00084867

Modello	Cod.
BI WDHG 861485 EU	077512A31

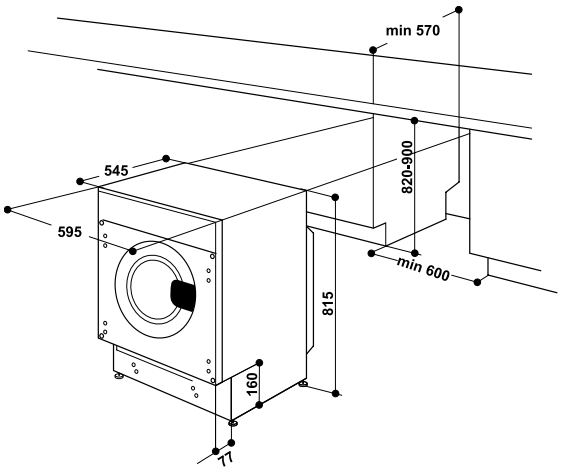

GLI ACCESSORI

Dalla lunga esperienza Hotpoint Ariston nella realizzazione degli elettrodomestici, nasce la gamma di accessori WPRO per la loro cura e manutenzione.
Prodotti di qualità per la pulizia e l'igiene, testati dai nostri laboratori e frutto della ricerca continua di formulazioni altamente efficaci e al tempo stesso rivolte al rispetto delle superfici da trattare e dell'ambiente.

Prodotti appositamente studiati per soddisfare le tue specifiche esigenze di pulizia: dal grasso incrostato del forno, ai cattivi odori del frigorifero, alle tracce di grasso nella lavastoviglie...
E una serie di prodotti per mantenere più a lungo l'elettrodomestico, evitando prematuri danneggiamenti.

Scopri tutti gli accessori che Hotpoint Ariston ha pensato per te e dove puoi trovarli, sul sito **www.hotpoint.it**

Termini e condizioni dell'iniziativa
"Estensione Garanzia 2+3 Anni - Hotpoint Ariston"

1. Promotore:
EUROPEAN APPLIANCES ITALY SRL – Socio Unico con sede in Via Varesina 204 – 20156 MILANO (MI), P.IVA e Codice fiscale 03426950121.

2. Società Delegata:
Slogan S.r.l., con sede legale in via Lenticchia 9, 22100 Como (CO), C.F. e P.IVA 02082140134.

3. Finalità dell'iniziativa:
Grazie alla presente iniziativa i consumatori finali che abbiano acquistato uno dei prodotti promozionati di cui al punto **7** potranno richiedere gratuitamente l'estensione di garanzia sul prodotto promozionato acquistato con le modalità specificate in seguito.

4. Ambito territoriale:
Territorio nazionale italiano, Repubblica di San Marino per prodotti installati e utilizzati in Italia per il solo uso domestico, quindi non industriale o commerciale.

5. Durata
Per aderire all'iniziativa l'acquisto dei prodotti promozionati dovrà essere effettuato nel periodo dal 01/03/2025 al 28/02/2026.
La registrazione del prodotto, come meglio dettagliata al seguente punto 8, dovrà essere effettuata entro e non oltre 30 giorni dalla data di acquisto del prodotto stesso, come risultante dalla data dello scontrino fiscale/ricevuta d'acquisto. L'ultimo giorno utile per la registrazione sarà quindi il giorno 30/03/2026.

6. Destinatari:
Persone fisiche maggiorenni e residenti e/o domiciliate nell'ambito territoriale, che abbiano acquistato i prodotti promozionati in veste di consumatori[1] e che non abbiano effettuato l'acquisto con partita IVA (di seguito "Cliente" o "Clienti").
Pertanto, alla promozione non possono accedere grossisti, rivenditori, rivenditori al dettaglio, distributori.

7. Prodotti promozionati:
Formeranno oggetto della presente iniziativa i seguenti prodotti a marchio Hotpoint:

CATEGORIA	MARCA	EAN	MODELLO
FORNO	HOTPOINT ARISTON	8050147686362	HAOI9A8PT1SBA
FORNO	HOTPOINT ARISTON	8050147686300	HAOI78HU0SXA
FORNO	HOTPOINT ARISTON	8050147683224	HAOI78PPT1SBA
FORNO	HOTPOINT ARISTON	8050147688977	HAOI78HT1SBA
FORNO	HOTPOINT ARISTON	8050147683644	HAOI7A8HT1SBA
FORNO	HOTPOINT ARISTON	8050147641514	FI7 871 SH BMI HA
FORNO	HOTPOINT ARISTON	8050147683767	HAOI78PU0SXA
FORNO	HOTPOINT ARISTON	8050147686294	HAOI5S8HM0XA
FORNO	HOTPOINT ARISTON	8050147691076	HAOI5S8PM0XA
FORNO	HOTPOINT ARISTON	8050147685105	HAOI5S8HM1BA
MICROONDE	HOTPOINT ARISTON	8050147694374	HACW9O7PHTSB
MICROONDE	HOTPOINT ARISTON	8050147680346	HACW7O7HTSBUK
MICROONDE	HOTPOINT ARISTON	8050147694398	HACW77HTSX
MICROONDE	HOTPOINT ARISTON	8050147641507	MP 776 BMI HA

[1] Come definiti dall'articolo 3 del decreto legislativo 6 settembre 2005 n. 206 ("Codice del consumo"), ovvero, *la persona fisica che agisce per scopi estranei all'attività imprenditoriale, commerciale, artigianale o professionale eventualmente svolta.*

MICROONDE	HOTPOINT ARISTON	8050147679982	HAMW54HMX
MICROONDE	HOTPOINT ARISTON	8050147680124	HAMW47HMK
PIANO A INDUZIONE	HOTPOINT ARISTON	8050147687253	HTX6014DNF
PIANO A INDUZIONE	HOTPOINT ARISTON	8050147687376	HTX8015DNF
PIANO A INDUZIONE	HOTPOINT ARISTON	8050147687420	HTX8017DNF2
PIANO A INDUZIONE	HOTPOINT ARISTON	8050147574584	ACPH 778 C/NE
PIANO A INDUZIONE	HOTPOINT ARISTON	8050147662267	HS 1377C CPNE
PIANO A INDUZIONE	HOTPOINT ARISTON	8050147662281	HS 1865C CPBF
PIANO A INDUZIONE	HOTPOINT ARISTON	8050147662274	HS 4960C CPNE
PIANO A INDUZIONE	HOTPOINT ARISTON	8050147662250	HB 4860C CPNE
PIANO A INDUZIONE	HOTPOINT ARISTON	8050147708484	HAVH80FB01
LAVASTOVIGLIE	HOTPOINT ARISTON	8050147698464	HA6IB16B2M6L0
LAVASTOVIGLIE	HOTPOINT ARISTON	8050147698495	HA6IC16B4M6H0
LAVASTOVIGLIE	HOTPOINT ARISTON	8050147663769	H2I HD526 AS
LAVASTOVIGLIE	HOTPOINT ARISTON	8050147593059	HIS 7030 WEL
LAVASTOVIGLIE	HOTPOINT ARISTON	8050147698433	HA7IA15B2M6LS0
FRIGORIFERO	HOTPOINT ARISTON	5054645661169	HA SP70 T111
FRIGORIFERO	HOTPOINT ARISTON	8050147702062	HA SP70 T121 2
FRIGORIFERO	HOTPOINT ARISTON	5054645661060	HA SP70 T132
FRIGORIFERO	HOTPOINT ARISTON	8050147667842	BCB 4020 E
FRIGORIFERO	HOTPOINT ARISTON	8050147632925	HAC20 T322
FRIGORIFERO	HOTPOINT ARISTON	8050147672327	HAC20 T122 2
FRIGORIFERO	HOTPOINT ARISTON	8050147666579	HAC18 T313
FRIGORIFERO	HOTPOINT ARISTON	8050147666562	HAC18 T542 2
FRIGORIFERO	HOTPOINT ARISTON	8050147702086	HAC18 T2
FRIGORIFERO	HOTPOINT ARISTON	8050147694138	HAC18D011B1
PIANO A INDUZIONE	HOTPOINT ARISTON	8050147579770	HS 1677 CNE
PIANO A INDUZIONE	HOTPOINT ARISTON	8050147574577	HS 5160C NE
PIANO A GAS	HOTPOINT ARISTON	8050147678244	PKD 75G D/IX
PIANO A GAS	HOTPOINT ARISTON	8050147678237	PKD 60G D/IX
FORNO	HOTPOINT ARISTON	8050147705643	HAO3 K58HSUF X
FORNO	HOTPOINT ARISTON	8050147705667	HAO3 K58HSUF B
FORNO	HOTPOINT ARISTON	8050147691083	HAOI5S8PM0BA
FORNO	HOTPOINT ARISTON	8050147688960	HAOI78PHT1SBA
LAVASTOVIGLIE	HOTPOINT ARISTON	8050147663080	H2I HD524 A
LAVASTOVIGLIE	HOTPOINT ARISTON	8050147594346	HI 5020 WEF
LAVASTOVIGLIE	HOTPOINT ARISTON	8050147600467	HIC 3O33 WF
LAVASTOVIGLIE	HOTPOINT ARISTON	8050147698440	HA6IB16B2M6LS0

8. Modalità di registrazione e termini dell'estensione della garanzia:
É un servizio offerto gratuitamente da European Appliances Italy srl ai propri clienti che effettueranno l'acquisto dei prodotti promozionati di cui all'articolo 7 dal 01/03/2025 al 28/02/2026 presso il canale mobilieri o cucinieri

con rivendita diretta ai consumatori aderenti all'iniziativa. Potranno aderire alla presente iniziativa attivabile fino 30/03/2026.
Sono inclusi nell'iniziativa i prodotti acquistati nei negozi specializzati di mobili e cucine con rivendita diretta ai consumatori e aderenti all'iniziativa.
Sono esclusi dall'iniziativa i prodotti acquistati online e in ogni altro canale diverso da quelli sopra indicati.

Il Cliente avrà a disposizione trenta (30) giorni di tempo a decorrere dalla data di acquisto, così come riportata nello scontrino e/o ricevuta d'acquisto, per registrare l'acquisto del prodotto promozionato e richiedere l'estensione della garanzia.
A tal fine, i Clienti dovranno connettersi al sito www.promozionihotpoint.it e compilare il modulo di registrazione con tutti i dati obbligatori richiesti: nome, cognome, codice fiscale, indirizzo, telefono, e-mail, codice del prodotto promozionale acquistato, codice seriale del prodotto, fotografia o scansione dell'originale dello scontrino fiscale/ricevuta d'acquisto (con data di emissione dal 01/03/2025 al 28/02/2026) dal quale si evince il prodotto acquistato.

Non saranno ritenute valide fotografie dei documenti (scontrino d'acquisto/ricevuta d'acquisto ed etichetta originale presente all'interno del prodotto acquistato) che non raffigurano il documento originale ma una sua copia e/o fotocopia e/o scansione.
Non saranno ritenuti validi documenti commerciali di vendita o prestazione/fatture con dicitura generica o riportanti indicazioni come "REPARTO" etc.
Al termine della registrazione il Cliente riceverà un'e-mail di conferma del buon esito della richiesta ed avvenuta attivazione dell'estensione della garanzia.

Qualora i dati inviati dal Cliente siano incompleti, non rispettino i requisiti richiesti per ricevere l'estensione della garanzia, o comunque la documentazione elettronica non sia in regola, il Partecipante riceverà un'e-mail nella quale gli verrà sollecitato l'invio dei dati e/o documenti corretti. Nel caso in cui questi dati non vengano inviati correttamente entro 7 giorni dalla richiesta, la partecipazione all'iniziativa verrà considerata invalida e, quindi, nulla.
Il promotore si riserva la facoltà di effettuare controlli di regolarità dell'acquisto, sia con riferimento alla documentazione di acquisto (che non dovrà apparire contraffatta, ritoccata o manomessa, dovrà riportare la descrizione del prodotto promozionato acquistato e il relativo costo di acquisto sostenuto dal Cliente) richiedendo eventualmente lo scontrino d'acquisto/fattura in originale.
Qualora la descrizione indicata sulla prova di acquisto non fosse conforme, il Promotore si riserva di richiedere al rivenditore anche una dichiarazione ufficiale, comprensiva di timbro del rivenditore, che attesti l'effettiva vendita del prodotto promozionato nel periodo promozionale.

In caso di richiesta di verifica del documento commerciale di vendita o prestazione/fattura, al richiedente potrà essere richiesto di inviare una foto (non scansione) del documento commerciale di vendita o prestazione/fattura originale (non fotocopiato), nella sua interezza. Sarà cura del richiedente conservare l'originale del documento commerciale di vendita o prestazione/fattura.

Al termine della registrazione sul sito, verrà inviata via mail una conferma automatica di registrazione, e successivamente, la conferma di estensione effettiva della garanzia, o il suo diniego in caso di problematiche, contenente i dati del proprietario dell'elettrodomestico, quelli del prodotto, e le date di decorrenza del servizio.

Qualora non si riceva una e-mail con l'esito della propria richiesta, si raccomanda di eseguire una consultazione della cartella SPAM/Posta indesiderata.[2]

La conferma di estensione, assieme all'originale ricevuta di acquisto/bolla di consegna, devono essere consegnate al personale d'assistenza nel momento del sopralluogo e del controllo sul prodotto.

Per richiedere una riparazione, il cliente deve contattare il servizio di assistenza di Hotpoint chiamando il numero 02.20.30 dal lunedì al venerdì dalle ore 8:00 alle ore 19:00, il sabato e la domenica dalle ore 09:00

[2] ATTENZIONE! - In base alle proprie personali impostazioni di sicurezza informatica e a quelle definite dagli "internet provider" (es. Libero, Alice, Fastweb, Yahoo, Gmail etc.) alcune comunicazioni e-mail, sebbene prive di informazioni sospette o dati sensibili e garantite costantemente con appositi filtri Antivirus e AntiSpam, potrebbero essere riconosciute come SPAM o Posta indesiderata.

alle ore 13:00. Il cliente dovrà fornire tutte le informazioni richieste dagli operatori del call center poiché serviranno ai tecnici incaricati di evadere la richiesta di assistenza e riparazione.

Se non vengono presentati i documenti sopracitati, il personale d'assistenza non è tenuto a intervenire gratuitamente sul prodotto.

Le prestazioni che si traducono nell'adempimento delle operazioni di assistenza e riparazione del prodotto coperto da estensione della garanzia di cui alla presente iniziativa, devono essere erogate solo ed esclusivamente da personale di assistenza autorizzato da EUROPEAN APPLIANCES ITALY SRL.

Questa estensione della garanzia è applicabile solo all'acquirente originale dell'elettrodomestico registrato e non può essere trasferibile, negoziabile né assegnabile a terzi.

Nel caso in cui il proprietario dell'elettrodomestico cambi residenza e domicilio, e con lui il prodotto, sarà onere del proprietario comunicare l'avvenuto cambio di localizzazione del prodotto.

Ogni certificato è valido per solo per gli apparecchi Hotpoint indicati in fase di registrazione.

9. Estensione della garanzia:

I Clienti che aderiranno alla presente iniziativa, seguendo le indicazioni fornite al punto 8 e completando correttamente la procedura di registrazione dell'acquisto otterranno un'estensione della garanzia nei seguenti termini:

- tre (3) anni per gli acquirenti privati (ovvero i soggetti che rientrano nella definizione di "consumatore" ai sensi del Codice del Consumo), da aggiungersi al termine dei due anni di garanzia legale [quindi: 2 (due) + 3 (tre)].

Il richiedente dovrà pertanto conservare il documento commerciale di vendita o prestazione/ricevuta d'acquisto e l'e-mail di confermata attivazione, che saranno da presentare al centro assistenza in caso di utilizzo della garanzia.

I principali termini e condizioni dell'estensione di garanzia sono:

- Tutti gli interventi di riparazione del prodotto devono essere seguiti dal personale dei centri di assistenza autorizzati.
- Ricambi gratuiti e originali: l'eventuale sostituzione di componenti non funzionanti avviene sempre con ricambi originali.
- Manodopera gratuita.
- Trasporto gratuito: se la riparazione richiede il trasferimento dell'elettrodomestico al centro di assistenza tecnica autorizzato, il trasporto è a carico di EUROPEAN APPLIANCES ITALY SRL.
- Sostituzione gratuita nel caso di prodotto irreparabile.
- Tutte le operazioni di installazione e collegamento del prodotto alla rete di distribuzione dell'energia elettrica devono essere effettuate da personale qualificato e seguendo scrupolosamente le indicazioni riportate nel libretto di istruzioni per l'installazione nonché nel libretto d'uso e manutenzione inseriti all'interno della confezione del prodotto.
- Tutte le operazioni di utilizzo del prodotto, così come la manutenzione periodica, devono essere effettuate secondo le prescrizioni e indicazioni riportate nel libretto di istruzioni d'uso e manutenzione.
- La garanzia non opera qualora il guasto non dipenda da un difetto di conformità esistente al momento della consegna, quale ad esempio: usura (tenuto conto della vita media del prodotto), negligenza, trascuratezza d'uso, manomissione o danneggiamento del prodotto a opera del consumatore o di terzi, cattiva manutenzione per mancato rispetto di quanto raccomandato nei libretti d'uso, regolazioni incomplete, errata installazione e/o allacciamento agli impianti di alimentazione, laddove imputabili al consumatore, impianti di alimentazione non a norma, non correttamente mantenuti o che per le loro caratteristiche non consentono una installazione a regola d'arte e da danni di trasporto, laddove imputabili direttamente o indirettamente al consumatore.
- La presente garanzia copre soltanto i difetti di conformità del prodotto e pertanto non vi rientrano i controlli e la manutenzione periodici, né le dimostrazioni di funzionamento. Di conseguenza, nel caso in cui, su richiesta del consumatore, sia effettuato un intervento tecnico da parte del personale dei centri di assistenza tecnica in relazione a quanto indicato nel presente punto, i costi dell'intervento e delle eventuali parti di ricambio saranno a totale carico del consumatore.

- In caso di sostituzione del prodotto non opera alcuna estensione o ripartenza del periodo di garanzia; opera esclusivamente il periodo residuo della garanzia.
- Il servizio di estensione della garanzia a 5 anni EUROPEAN APPLIANCES ITALY SRL non contempla ulteriori diritti di risarcimento danni a carico di EUROPEAN APPLIANCES ITALY SRL, salvo si tratti di danni alla vita o alla salute della persona o nel caso in cui l'assistenza tecnica autorizzata abbia agito con dolo o colpa grave.

11. Limitazioni:
Ogni Cliente potrà richiedere l'estensione della garanzia per ogni prodotto promozionato acquistato, senza limitazioni di quantità di prodotti per Cliente.
I rivenditori o i dettaglianti non sono autorizzati a inoltrare richieste di estensione della garanzia per conto dei loro Clienti.
L'acquisto di prodotti usati non consente di partecipare alla promozione. Tutti i prodotti promozionati devono obbligatoriamente essere dei prodotti nuovi e originali e acquistati presso i canali sopra specificati. Sono esclusi dalla promozione gli acquisiti di prodotti di seconda mano, rinnovati o ricondizionati oppure di prodotti contraffatti.

L'estensione di garanzia di tre (3) anni (in aggiunta alla garanzia legale) è attivabile solo ed esclusivamente sui codici sopra riportati e alle condizioni citate nel presente documento.
Non sono coperti nel servizio di assistenza difetti o anomalie dovuti a:
- Posizionamento e/o installazione scorretti, installazione su un'imbarcazione, non osservanza delle disposizioni di sicurezza e delle istruzioni d'uso, d'installazione e di montaggio;
- Uso improprio del prodotto, impiego e sollecitazioni scorretti (es. Uso di detersivi e prodotti chimici non adatti alla manutenzione dell'elettrodomestico);
- Influssi esterni (es. danni dovuti a trasporto, urti o danni meccanici, condizioni meteorologiche o altri fenomeni naturali);
- Riparazioni e/o modifiche da parte di tecnici non autorizzati da EUROPEAN APPLIANCES ITALY SRL.;
- Impiego di pezzi di ricambio non originali EUROPEAN APPLIANCES ITALY SRL, così come accessori non autorizzati da EUROPEAN APPLIANCES ITALY SRL;
- Lampadine difettose e rottura di parti in vetro accidentali o volontarie;
- Oscillazioni di corrente e di tensione superiori o inferiori ai limiti di tolleranza indicati nelle istruzioni d'uso;
- Non osservanza degli interventi di cura e manutenzione indicati nelle istruzioni d'uso.

12. Trattamento dei dati personali:
EUROPEAN APPLIANCES ITALY SRL, in qualità di Promotore e titolare del trattamento, tratterà i dati personali dei partecipanti alla presente operazione a premio in conformità al Regolamento generale sulla protezione dei dati n. 679/2016/UE del 27 aprile 2016 e nel rispetto di quanto previsto nell'Informativa sul trattamento dei dati personali reperibile sul sito internet www.promozionihotpoint.it
Slogan s.r.l. è la società incaricata da EUROPEAN APPLIANCES ITALY SRL di trattare i dati per la ricezione delle registrazioni e la gestione della promozione.

13. Adempimenti e garanzie
Il Promotore non si assume alcuna responsabilità per qualsiasi problema di accesso, impedimento, disfunzione o difficoltà riguardante gli strumenti tecnici, il computer, i cavi, l'elettronica, il software e l'hardware, la trasmissione e la connessione, la linea telefonica, il collegamento Internet che possa impedire ai partecipanti di accedere al sito internet e partecipare all'iniziativa.
Il Promotore non si assume alcuna responsabilità in caso di mancato recapito delle comunicazioni causato dall'indicazione di indirizzi e-mail, recapiti telefonici e/o dati personali errati o non veritieri da parte dei partecipanti.
Guasti endemici o di altro tipo e/o problemi legati alla garanzia dei prodotti promozionati non sono inclusi nella presente iniziativa.
Il Promotore si riserva di impedire e\o annullare la partecipazione a tutti coloro che non partecipano in buona fede (scontrini o fatture false o contraffatti, date irregolari, acquisti aziendali, etc.).
La Promozione non è trasferibile ad altre persone, fisiche o giuridiche; le richieste di estensione della garanzia potranno essere accettate solo se provenienti dall'acquirente originale.
Tutta la documentazione fornita in relazione alla presente Promozione diviene di proprietà di EUROPEAN APPLIANCES ITALY SRL e non sarà restituita.

Se una registrazione o domanda è respinta, in quanto i termini dell'offerta non sono stati rispettati, la decisione del Promotore è definitiva.
Il Promotore si riserva il diritto di modificare o annullare senza necessità di preavviso il regolamento della Promozione, senza pregiudicare i diritti già acquisiti dai partecipanti.
Le decisioni del Promotore in relazione ad ogni e qualsiasi aspetto della promozione devono intendersi inappellabili e vincolanti.
La partecipazione alla presente iniziativa è subordinata all'accettazione integrale del presente regolamento.

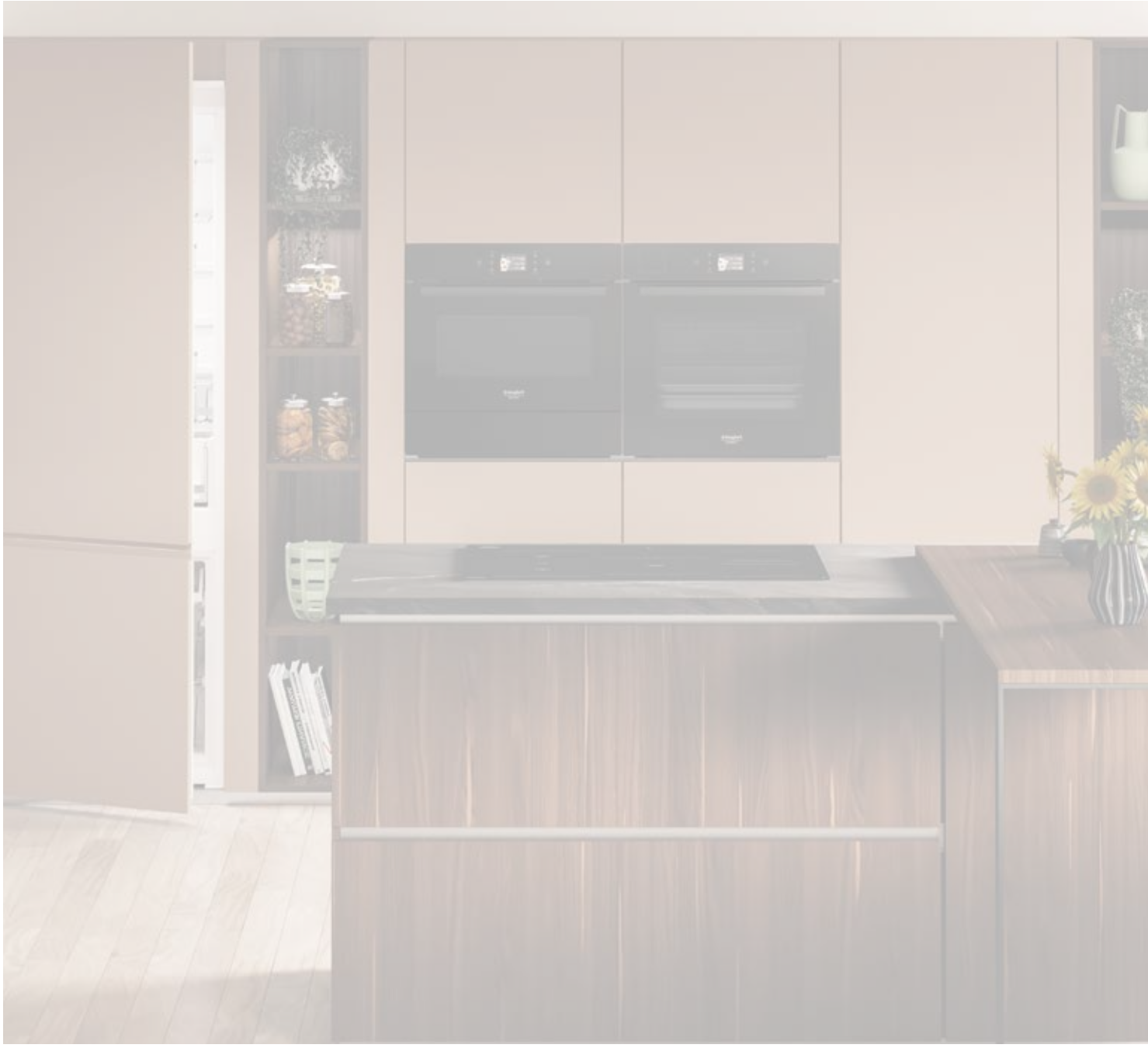

GRUPPO**LUBE**

LUBE INDUSTRIES SRL
Via dell'Industria, 4 - 62010 Treia (MC) Italia
Tel. centralino 0733 8401 (r.a.) Fax 0733 840222 - 0733 840333
info@cucinelube.it - www.cucinelube.it
info@creokitchens.it - www.creokitchens.it

La Lube Industries srl è dotata di Sistemi di Gestione per l'Efficienza Ambientale, per la Qualità e per la Salute e la Sicurezza sul lavoro, in conformità alle norme: UNI EN ISO 14001, UNI EN ISO 9001 e UNI EN ISO 45001.
Per maggiori informazioni visita il nostro sito www.cucinelube.it