GRUPPO**LUBE**

INDESIT
Life proof.

2025

INDESIT

#DoItTogether

Incoraggiamo tutti nella stessa casa a contribuire e condividere le faccende domestiche. Per aiutarvi, **creiamo elettrodomestici affidabili e pratici con un design inclusivo**.
Prodotti che ispirano una #DoItTogether, cultura della collaborazione. Con le tecnologie Push&Go o Turn&Go, ognuno può sentirsi ugualmente responsabile e capace all'interno della propria casa.
La collaborazione è possibile grazie ai nostri elettrodomestici e tramite un semplice gesto di Push o Turn & Go.

La collaborazione è il cuore del nostro marchio, in ogni punto di contatto. Il nostro obiettivo è aiutare le generazioni attuali e future a liberarsi dallo stereotipo obsoleto che una sola persona sia responsabile di tutte le faccende domestiche.
Promuoviamo un ambiente domestico collaborativo.

I nostri prodotti

Affidabili

Gli elettrodomestici Indesit si possono scegliere senza pensieri, perché sono progettati per assicurare sempre i risultati desiderati e una lunga durata nel tempo. La loro affidabilità nasce da 60 anni di esperienza e da test di qualità interni, ma anche dalle prove più difficili e impegnative: quelle di ogni giorno, vissute in famiglia. Ecco perché sono la scelta sicura e permettono di vivere meglio tutti i piaceri di casa.

Pratici

Andiamo incontro alle esigenze di ogni famiglia nel modo più semplice, giorno dopo giorno. Il compito dei nostri elettrodomestici è trovare soluzioni innovative e funzionali per semplificare la vita: un solo gesto e la cena è pronta, in un attimo il forno è pulito e la lavastoviglie è studiata al meglio per sistemare tutto con facilità. Grazie a comandi semplici e funzioni che nascono dalle esigenze dei consumatori, abbiamo raggiunto il massimo livello di praticità, il migliore risultato senza nulla di superfluo.

User friendly design

Il design dei nostri prodotti esprime al meglio l'originalità e lo stile tipico del made in Italy. Si percepisce nello stile armonioso e inconfondibile, ma anche nell'attenta cura dei dettagli, sempre perfettamente coordinati: materiali, finiture e colori creano infatti piacevoli abbinamenti estetici e stilistici, per valorizzare ogni ambiente. Funzionali, intuitivi ed ergonomici, gli elettrodomestici Indesit diventano parte della vita quotidiana, sempre in sintonia con le esigenze di tutta la famiglia. Con Indesit in cucina, ogni giorno nasce una nuova armonia, semplicemente.

1230
indesit

Se ami la cucina italiana, è il momento di dimostrarlo

Perché è la migliore di tutte.
Ce lo diciamo ogni volta che ci sediamo a tavola,
ce lo dicono in tutte le lingue del mondo
ogni volta che la provano.

La cucina italiana racconta grandi storie,
quelle di chi fa le cucine, e di chi la cucina.
La storia della grande **tradizione italiana**
delle cucine unita all'innovazione di uno dei
maggiori gruppi di elettrodomestici al mondo
che in **Italia** ha il suo **ufficio regionale**, siti industriali
ai quali si aggiunge tutta l'economia generata dall'indotto.

La cucina italiana è bellissima da vedere,
usa tutti gli ingredienti del nostro genio, del nostro stile.

La cucina italiana è fatta di uomini e donne:
quelli che la progettano, quelli che la assemblano,
quelli che te la portano a casa.
Quelli che ogni giorno fanno il giro d'Italia in furgone,
che lavorano tutto il giorno per inventarsi
sempre qualcosa di buono, qualcosa di bello,
qualcosa di più, qualcosa di nuovo:
cucine sempre all'altezza **della Cucina Italiana**.

La cucina italiana cuoce sui nostri fornelli,
nei nostri **forni**, sui nostri **piani a induzione**.
Ha sempre qualcosa che bolle in pentola,
e tanta carne al fuoco.
La cucina italiana conserva anche l'eccellenza
e la tradizione del nostro cibo.

Per questo la amiamo.
Se anche tu ami davvero **la cucina italiana**,
è il momento di dimostrarlo.
A partire dalla tua nuova cucina.

REGISTRA IL TUO PRODOTTO PER

10

ANNI DI SERVIZI DI RIPARAZIONE CON **RICAMBI GRATIS**

REGISTRAZIONE NECESSARIA!

Registra il tuo prodotto entro 60 giorni dalla data di acquisto dell'elettrodomestico e, dopo la scadenza della garanzia legale, in caso di guasto, per 10 anni hai la facoltà di acquistare servizi di riparazione a prezzo fisso forfettario che non prevedono il costo del ricambio. Servizio offerto da European Appliances Italy S.r.l. Il prezzo del servizio di riparazione è variabile nel tempo. Per conoscere il prezzo del servizio attualmente vigente chiamare il numero European Appliances Italy S.r.l. o consultare la pagina web del sito www.register10.eu

Registrare il prodotto è semplice:

CHIAMA IL NUMERO GRATUITO
800 729 141*

REGISTRALO
entro 60 giorni
dalla data di acquisto

RILASSATI
e goditi **i tuoi vantaggi**

*Numero di telefono di Servizi Domestic & General S.r.l., nostro partner di servizi. Se sei interessato, Servizi Domestic & General ti offrirà estensioni di assistenza per il tuo elettrodomestico. Per conoscere le modalità con cui European Appliances Italy S.r.l. e Servizi Domestic & General Italia S.r.l. trattano i tuoi dati, visita il sito www.domesticandgeneral.com/partner-privacy o seleziona la relativa opzione chiamando il numero dedicato.

Servizio clienti

Servizio Clienti ufficiale Indesit, tutto ITALIANO, ti offre una vasta gamma di servizi e prodotti ed è a tua completa disposizione in caso di problemi di funzionamento e manutenzione del tuo elettrodomestico.
Potrai richiedere consigli e informazioni relative al tuo modello Indesit oppure fissare un appuntamento con un tecnico.
Per scoprire tutti i nostri servizi contatta il numero unico

02.20.30*

7 giorni su 7

Oppure per ogni altro approfondimento visita il nostro sito dedicato Indesit.it – sezione «Supporto»

* Al costo di una chiamata a rete fissa secondo il piano tariffario previsto dal proprio operatore

Affidabile. **Sempre.**

02.20.30 Contact Center Italiano attivo 7 giorni su 7

Parlare con noi è semplice. Scegli il modo che preferisci

Oltre 240 centri assistenza autorizzati a tua disposizione

MIGLIORI IN ITALIA TOP SERVIZIO ASSISTENZA ELETTRODOMESTICI la Repubblica Affari&Finanza 2024

CONTACT CENTER TUTTO ITALIANO

02.20.30. Più di **100 operatori esperti** con più di **1000 ore di formazione all'anno,** per offrire sempre il servizio migliore.

70%
Degli interventi chiusi in prima visita

Oltre 20%
Chiamate risolte telefonicamente

80%
Degli appuntamenti fissati nelle 48h

Il consumatore può contattare il contact center in diverse modalità.

INDESIT

Miglioriamo il benessere del consumatore, ma anche del pianeta.

Indesit come marchio leader continua ad **investire per vincere** la sfida della **sostenibilità.**

Efficienza energetica significa risparmio economico!

Indesit informa i suoi consumatori riguardo il **reale risparmio in bolletta** che si può ottenere con l'acquisto di un elettrodomestico ad alta efficienza energetica comparato con una classe energetica inferiore.

Grazie a ***Youreko,*** è possibile confrontare i costi energetici del consumo di ogni elettrodomestico***.

youreko

Un tool europeo che ti permette di comprendere il reale beneficio economico che puoi ottenere acquistando un elettrodomestico ad alta efficienza energetica.

Come funziona?

> Il tool prende in considerazione i prodotti presenti nei siti dei retailer e produttori.

> Viene calcolato il costo energetico nel ciclo di vita di ogni prodotto.

> Il costo energetico del prodotto selezionato viene confrontato con prodotti equivalenti per facilitare la scelta di acquisto.

I risultati ottenuti tengono conto dei seguenti fattori: consumo di energia elettrica; utilizzo medio; vita media del prodotto; tariffa media; incremento medio annuo del costo dell'energia elettrica.

*** Valido per le categorie: frigorifero, lavastoviglie, lavatrice e asciugatrice.

Indice

Informazioni e Servizi 04

Collezione Aria 12

Forni 14

Microonde 27

Piani a induzione 36

Piani a gas 44

Frigoriferi Statici e Ventilati 55

Lavastoviglie 69

Lavatrici e lavasciuga 79

Accessori Wpro 86

Aria Inox

La collezione Aria Inox è adatta a qualunque ambiente domestico, con uno stile senza tempo, sinonimo di eleganza e funzionalità grazie anche alla maniglia squadrata e ai materiali come il vetro e l'acciaio, in linea con le tendenze attuali.

INDESIT

Gamma
forni

Display

3 Manopole

- Display digitale
- 11 funzioni
- Turn&Go Steam
- Turn&Go
- DualClean
- Classe A++

- 3 Manopole
- 8 funzioni
- Steam&Clean
- Classe A+

Programmi per soddisfare tutti i gusti

I forni Indesit offrono diversi programmi di cottura che consentono di ottenere i risultati desiderati per ogni tipo di ricetta. Sempre con la massima facilità e con la certezza di portare in tavola piatti appetitosi e ben cotti.

Turn&Go

Con Turn&Go, puoi preparare pasti gustosi* con un solo gesto, in un'ora.

Turn&Go Steam

Cuoci pasti più sani** con una sola rotazione della manopola grazie a Turn&Go Steam.

Statico

Il calore si distribuisce uniformemente e delicatamente.

XL Cooking

Per cucinare ogni "taglia" di cibo, particolarmente indicato per le carni.

Mantenere in caldo

Pane, brioche e pollo arrosto allo spiedo come se fossero appena sfornati grazie al programma di riscaldamento che li rende fragranti.

Grill

Per grigliare carne, pesce o toast risparmiando tempo ed energia.

Multilivello

Il programma consente di cuocere più piatti contemporaneamente su 3 livelli senza mescolare i sapori.

Pizza

Cucinare pizze croccanti e cotte uniformemente è semplice, grazie al calore distribuito in modo ottimale.

Gratin

Cuoce tutto uniformemente, è rapido come il programma grill e sfrutta la ventilazione.

Eco Termoventilato

Utilizza una ventilazione discontinua e delicata, che previene l'eccessiva disidratazione delle pietanze e permette di cuocere arrosti e arrosti ripieni su un solo ripiano.

*Cuoci facilmente roast beef, pollo, filetto di salmone, verdure ripiene e altri piatti.
**Rispetto ai metodi di cottura tradizionali, basato su recenti ricerche da fonti pubbliche disponibili.

Controllo, funzionalità e stile a portata di mano

Con un forno Indesit, l'interazione è sempre facile. L'interfaccia intuitiva semplifica la cucina quotidiana fornendo accesso diretto alle principali funzionalità. È possibile scegliere il frontalino più adatto alle proprie abitudini: 3 manopole esterne, l'opzione con il display al centro e le manopole laterali esterne o la versione con il display e due manopole push push laterali. Comprendendo modelli in acciaio inossidabile o vetro, la collezione di forni con un design progettato per offrire la massima comodità e un miglior utilizzo dello spazio interno.

Display facile e intuitivo

Il grande display digitale offre accesso immediato alle funzioni principali e mostra chiaramente tutte le informazioni necessarie. Inoltre, i numeri bianchi ne facilitano la leggibilità.

Manopole Push Push

Le nuove manopole piatte, incassate nel pannello di controllo, possono essere estratte molto facilmente con una semplice pressione. Questo garantisce ottimi risultati sia in termini di estetica che di pulizia.

Scegli, tra le tre configurazioni dell'interfaccia del forno, la soluzione migliore che si adatta alle tue esigenze di cucina quotidiana.

Forno con 3 manopole

Forno con display

Forno con manopole push push

Novità

Forno Multifunzione con sistema di pulizia Dual Clean

Modello	Colore	Cod. EAN
IO K78PSU B	Nero	8050147700556

- Funzione ***Turn&Go Steam***
- Funzione ***Turn&Go***
- **Numero totale funzioni 11**
- Numero funzioni automatiche 3
- **Classe di efficienza energetica A++**, Cavità 71 L
- Dual Clean
- Porta Click&Clean
- Grill integrale
- Display digitale con cifre Bianco
- 2 manopole Push Push a scomparsa

ACCESSORI IN DOTAZIONE
- 1 teglia standard, 1 teglia profonda, 1 griglia

ABBINAMENTI MWO:
- **ID K52R B - IM K12 B**

- Registra il tuo prodotto per **10 anni di servizi di riparazione a prezzo fisso forfettario senza costo dei ricambi** (info pag. 8)

Modello	Cod.
IO K78PSU B	072460I8A

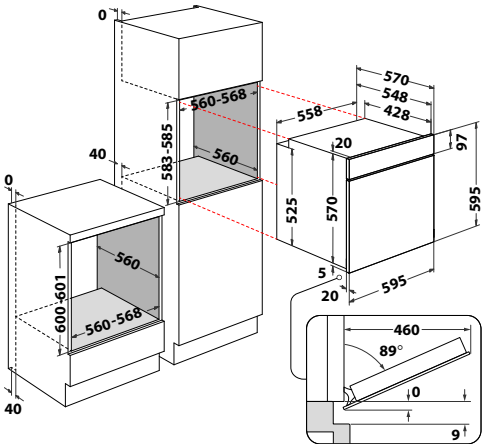

Novità

Forno Multifunzione con sistema di pulizia Dual Clean

Modello	Colore	Cod. EAN
IO K78P X	Inox	8050147705407

- Funzione ***Turn&Go***
- **Numero totale funzioni 11**
- Numero funzioni automatiche 3
- **Classe di efficienza energetica A++**, Cavità 71 L
- Dual Clean
- Porta ***Click&Clean***
- Mantenere in caldo
- Grill integrale
- Display digitale con cifre Bianco
- 2 manopole esterne

ACCESSORI IN DOTAZIONE
- 1 teglia standard, 1 teglia profonda, 1 griglia

ABBINAMENTI MWO:
- **IM K12 X - MWI 120 SX.1- MWI 120 GX.1 - MWI 125 GX.1**

- Registra il tuo prodotto per **10 anni di servizi di riparazione a prezzo fisso forfettario senza costo dei ricambi** (info pag. 8)

Modello	Cod.
IO K78P X	072460I8B

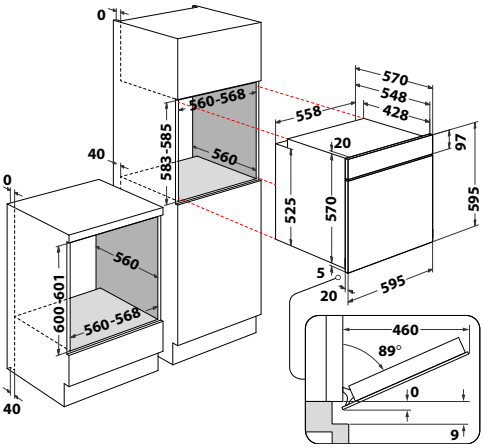

Novità

Forno Multifunzione con sistema di pulizia Steam&Clean

Modello	Colore	Cod. EAN
IO K58HS B	Nero	8050147705360

- Funzione ***Turn&Go Steam***
- Funzione ***Turn&Go***
- **Numero totale funzioni 11**
- Numero funzioni automatiche 2
- **Classe di efficienza energetica A+**, Cavità 71 L
- Funzione di pulizia ***Steam&Clean***
- Porta ***Click&Clean***
- Grill reclinabile
- Mantenere in caldo
- Grill integrale
- Display digitale con cifre Bianco
- 2 manopole esterne

ACCESSORI IN DOTAZIONE
- 1 teglia standard, 1 teglia profonda, 1 griglia

ABBINAMENTI MWO:
- **ID K52R B - IM K12 B**

- Registra il tuo prodotto per **10 anni di servizi di riparazione a prezzo fisso forfettario senza costo dei ricambi** (info pag. 8)

Modello	Cod.
IO K58HS B	072460I8E

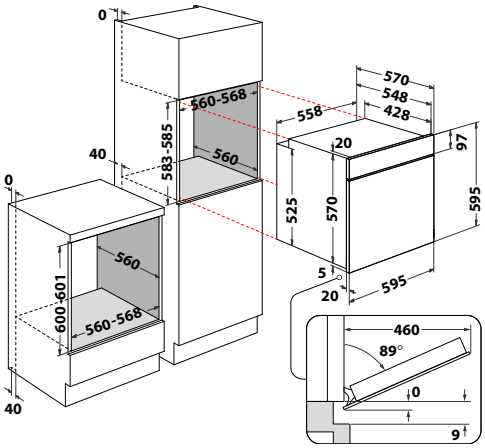

Novità

Forno Multifunzione con sistema di pulizia Steam&Clean

Modello	Colore	Cod. EAN
IO K58HS W	Bianco	8050147705377

- Funzione ***Turn&Go Steam***
- Funzione ***Turn&Go***
- **Numero totale funzioni 11**
- Numero funzioni automatiche 2
- **Classe di efficienza energetica A+**, Cavità 71 L
- Funzione di pulizia ***Steam&Clean***
- Porta ***Click&Clean***
- Grill reclinabile
- Mantenere in caldo
- Grill integrale
- Display digitale con cifre Bianco
- 2 manopole esterne

ACCESSORI IN DOTAZIONE
- 1 teglia standard, 2 griglie

ABBINAMENTI MWO:
- **ID K52R W**

- Registra il tuo prodotto per **10 anni di servizi di riparazione a prezzo fisso forfettario senza costo dei ricambi** (info pag. 8)

Modello	Cod.
IO K58HS W	072460I8F

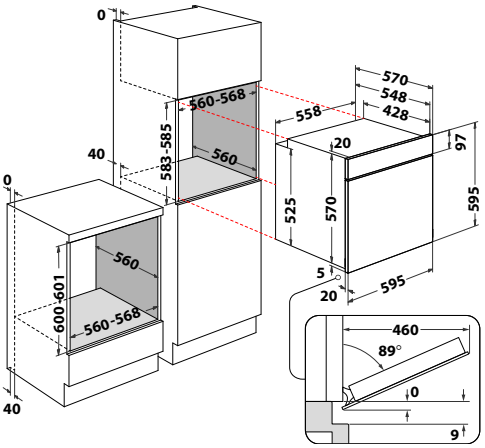

Novità

Forno Multifunzione con sistema di pulizia Steam&Clean

Modello	Colore	Cod. EAN
IO K58HS X	Inox	8050147705339

- Funzione ***Turn&Go Steam***
- Funzione ***Turn&Go***
- **Numero totale funzioni 11**
- Numero funzioni automatiche 2
- **Classe di efficienza energetica A+**, Cavità 71 L
- Funzione di pulizia ***Steam&Clean***
- Porta ***Click&Clean***
- Grill reclinabile
- Grill integrale
- Display digitale con cifre Bianco
- 2 manopole esterne

ACCESSORI IN DOTAZIONE
- 1 teglia standard, 1 teglia profonda, 1 griglia

ABBINAMENTI MWO:
- **IM K12 X - MWI 120 SX.1- MWI 120 GX.1 - MWI 125 GX.1**

- Registra il tuo prodotto per **10 anni di servizi di riparazione a prezzo fisso forfettario senza costo dei ricambi** (info pag. 8)

Modello	Cod.
IO K58HS X	072460I8G

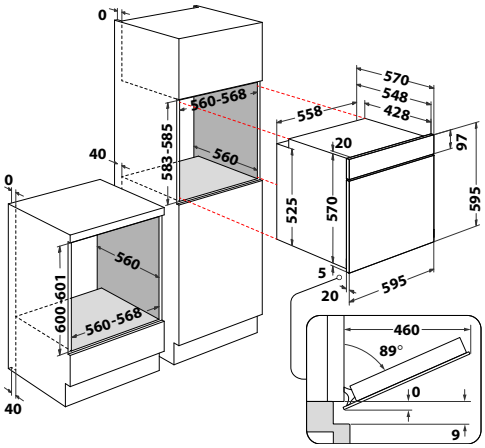

Novità

Forno Multifunzione con sistema di pulizia Steam&Clean

Modello	Colore	Cod. EAN
IO K55H X	Inox	8050147705247

- **Numero totale funzioni 8**
- Numero funzioni automatiche 2
- **Classe di efficienza energetica A**, Cavità 71 L
- Funzione di pulizia ***Steam&Clean***
- Porta ***Click&Clean***
- Grill reclinabile
- Grill integrale
- Display digitale con cifre Bianco
- 2 manopole esterne

ACCESSORI IN DOTAZIONE
- 1 teglia standard, 1 griglia

ABBINAMENTI MWO:
- **IM K12 X - MWI 120 SX.1- MWI 120 GX.1 - MWI 125 GX.1**

- Registra il tuo prodotto per **10 anni di servizi di riparazione a prezzo fisso forfettario senza costo dei ricambi** (info pag. 8)

Modello	Cod.
IO K55H X	072460I8H

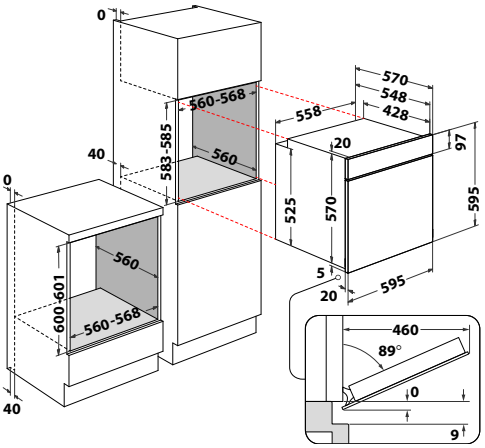

Novità **Forno Multifunzione 3 manopole**

Modello	Colore	Cod. EAN
IO K351H B	**Nero**	**8050147705131**

- **Numero totale funzioni 5**
- **Classe di efficienza energetica A**, Cavità 71 L
- Funzione di pulizia ***Steam&Clean***
- Porta ***Click&Clean***
- Grill reclinabile
- Grill integrale
- Programmatore meccanico
- 3 manopole esterne

ACCESSORI IN DOTAZIONE
- 1 teglia standard, 1 griglia

ABBINAMENTI MWO:
- **IM K12 B - ID K52R B**

- Registra il tuo prodotto per **10 anni di servizi di riparazione a prezzo fisso forfettario senza costo dei ricambi** (info pag. 8)

Modello	Cod.
IO K351H B	072460I8P

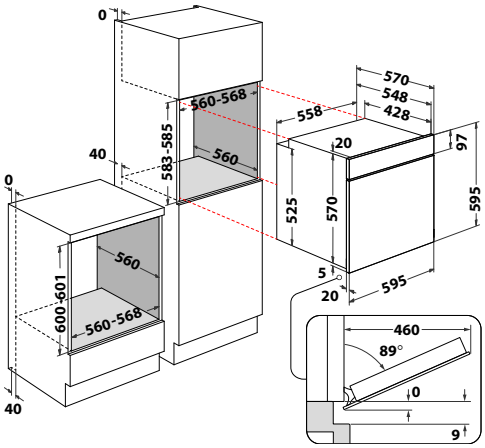

Novità **Forno Multifunzione 3 manopole**

Modello	Colore	Cod. EAN
IO K35H W	**Bianco**	**8050147705148**

- **Numero totale funzioni 5**
- **Classe di efficienza energetica A**, Cavità 71 L
- Funzione di pulizia ***Steam&Clean***
- Porta ***Click&Clean***
- Grill reclinabile
- Grill integrale
- Programmatore meccanico
- 3 manopole esterne

ACCESSORI IN DOTAZIONE
- 1 teglia profonda, 1 griglia

ABBINAMENTI MWO:
- **ID K52R W**

- Registra il tuo prodotto per **10 anni di servizi di riparazione a prezzo fisso forfettario senza costo dei ricambi** (info pag. 8)

Modello	Cod.
IO K35H W	072460I8Q

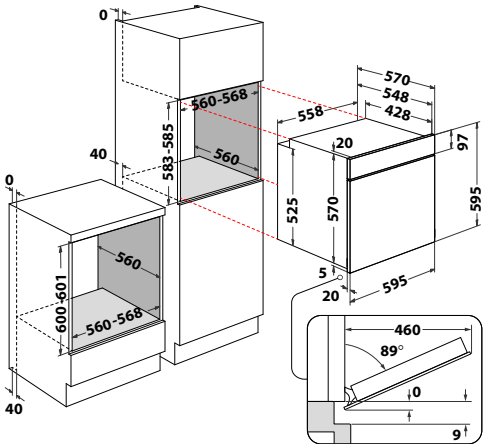

Novità

Forno Multifunzione 3 manopole

Modello	Colore	Cod. EAN
IO K35H TD	Tortora	8050147705155

- **Numero totale funzioni 5**
- **Classe di efficienza energetica A**, Cavità 71 L
- Funzione di pulizia ***Steam&Clean***
- Porta ***Click&Clean***
- Grill reclinabile
- Grill integrale
- Programmatore meccanico
- 3 manopole esterne

ACCESSORI IN DOTAZIONE
- 1 teglia profonda, 1 griglia

- Registra il tuo prodotto per **10 anni di servizi di riparazione a prezzo fisso forfettario senza costo dei ricambi** (info pag. 8)

Modello	Cod.
IO K35H TD	072460I8R

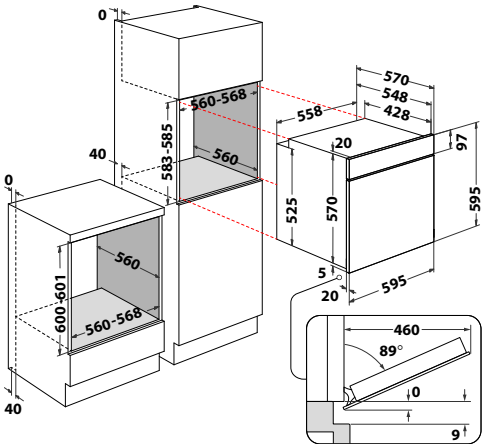

Novità

Forno Multifunzione 3 manopole

Modello	Colore	Cod. EAN
IO K38H X	Inox	8050147705162

- **Numero totale funzioni 8**
- **Classe di efficienza energetica A**, Cavità 71 L
- Funzione di pulizia ***Steam&Clean***
- Porta ***Click&Clean***
- Grill reclinabile
- Grill integrale
- Programmatore meccanico
- 3 manopole esterne

ACCESSORI IN DOTAZIONE
- 1 teglia standard, 1 teglia profonda, 1 griglia

ABBINAMENTI MWO:
- **IM K12 X - MWI 120 SX.1- MWI 120 GX.1 - MWI 125 GX.1**

- Registra il tuo prodotto per **10 anni di servizi di riparazione a prezzo fisso forfettario senza costo dei ricambi** (info pag. 8)

Modello	Cod.
IO K38H X	072460I8S

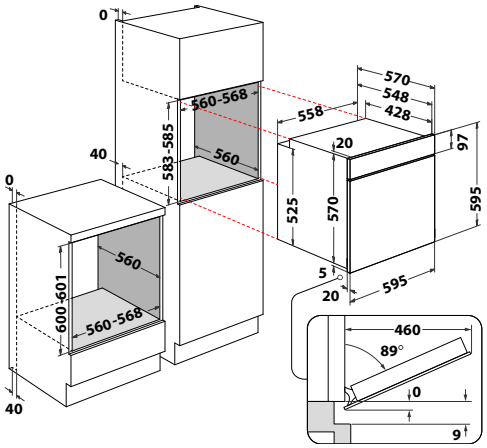

Novità

Forno Multifunzione 3 manopole

Modello	Colore	Cod. EAN
IO K35H X	Inox	8050147705117

- **Numero totale funzioni 5**
- **Classe di efficienza energetica A**, Cavità 66 L
- Funzione di pulizia ***Steam&Clean***
- Porta ***Click&Clean***
- Grill reclinabile
- Grill integrale
- Programmatore meccanico
- 3 manopole esterne

ACCESSORI IN DOTAZIONE
- 1 teglia standard, 1 griglia

ABBINAMENTI MWO:
- **IM K12 X - MWI 120 SX.1- MWI 120 GX.1 - MWI 125 GX.1**

- Registra il tuo prodotto per **10 anni di servizi di riparazione a prezzo fisso forfettario senza costo dei ricambi** (info pag. 8)

Modello	Cod.
IO K35H X	072460I8T

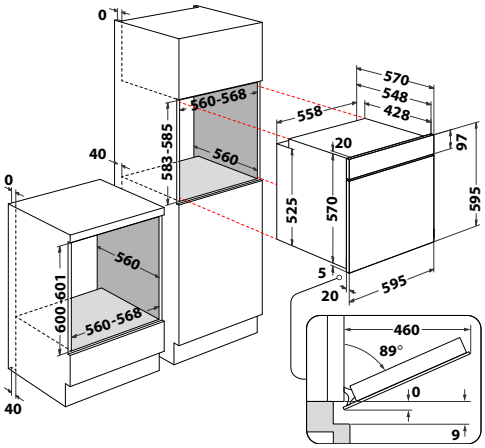

Novità

Forno Multifunzione 3 manopole con pannello in metallo

Modello	Colore	Cod. EAN
IO K350H B	Nero	8050147705124

- **Numero totale funzioni 5**
- **Classe di efficienza energetica A**, Cavità 66 L
- Funzione di pulizia ***Steam&Clean***
- Porta ***Click&Clean***
- Grill reclinabile
- Grill integrale
- Programmatore meccanico
- 3 manopole esterne

ACCESSORI IN DOTAZIONE
- 1 teglia standard, 1 griglia

ABBINAMENTI MWO:
- **IM K12 B - ID K52R B**

- Registra il tuo prodotto per **10 anni di servizi di riparazione a prezzo fisso forfettario senza costo dei ricambi** (info pag. 8)

Modello	Cod.
IO K350H B	072460I8U

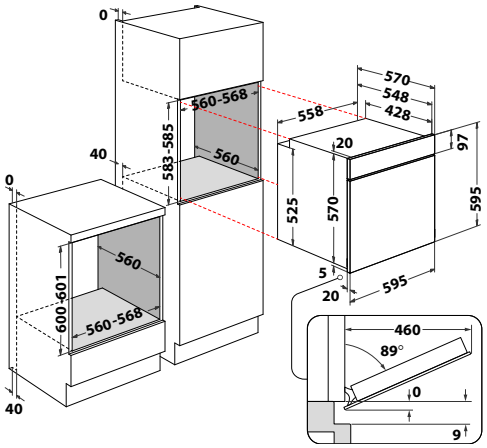

Novità

Forno Multifunzione 3 manopole

Modello	Colore	Cod. EAN
IO K32H X	**Inox**	**8050147705056**

- **Numero totale funzioni 3**
- **Classe di efficienza energetica A**, Cavità 71 L
- Funzione di pulizia ***Steam&Clean***
- Porta ***Click&Clean***
- Grill reclinabile
- Grill integrale
- Programmatore meccanico
- 3 manopole esterne

ACCESSORI IN DOTAZIONE
- 1 teglia standard, 1 griglia

ABBINAMENTI MWO:
- **IM K12 X - MWI 120 SX.1- MWI 120 GX.1 - MWI 125 GX.1**

- Registra il tuo prodotto per **10 anni di servizi di riparazione a prezzo fisso forfettario senza costo dei ricambi** (info pag. 8)

Modello	Cod.
IO K32H X	072460I8V

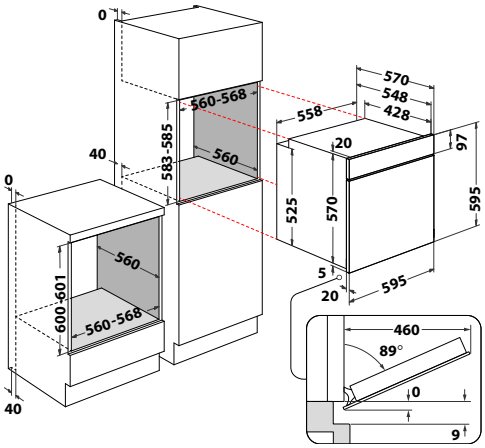

Estetica Tradizione

Modello	Colore	Cod. EAN
IFVR 800 H AN	**Antracite**	**8050147533246**

- **Forno elettrico multifunzione con 8 programmi di cottura**
- Frontalino e porta in vetro
- Cavità 65 lt
- **Classe di efficienza energetica A**
- Funzione di pulizia ***Steam&Clean***
- Orologio analogico
- 2 manopole esterne

ACCESSORI IN DOTAZIONE
- 1 teglia profonda, 1 Griglia

- Registra il tuo prodotto per **10 anni di servizi di riparazione a prezzo fisso forfettario senza costo dei ricambi** (info pag. 8)

Modello	Cod.
IFVR 800 H AN	072560I6Y

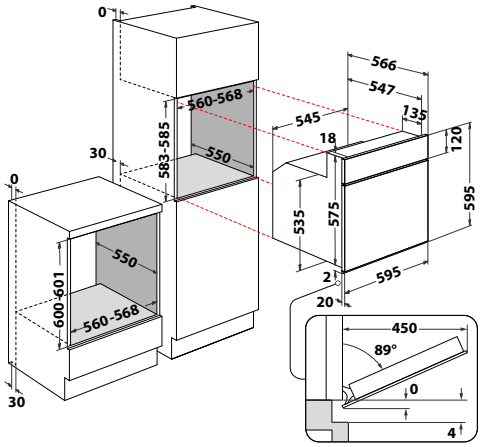

Estetica Tradizione

Modello	Colore	Cod. EAN
IFVR 800 H AV	**Avena**	**8050147583395**

- **Forno elettrico multifunzione con 8 programmi di cottura**
- Frontalino e porta in vetro
- Cavità 65 lt
- **Classe di efficienza energetica A**
- Funzione di pulizia ***Steam&Clean***
- Orologio analogico
- 2 manopole esterne

ACCESSORI IN DOTAZIONE
- 1 teglia profonda, 1 Griglia

- Registra il tuo prodotto per **10 anni di servizi di riparazione a prezzo fisso forfettario senza costo dei ricambi** (info pag. 8)

Modello	Cod.
IFVR 800 H AV	072560I6X

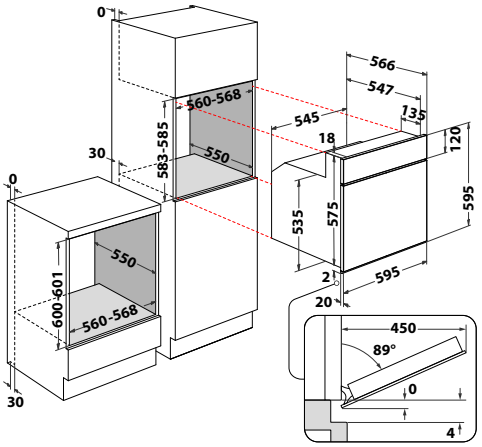

12:30
INDESIT
Steam
00:15
INDESIT

I microonde

Indesit dedica
i forni a microonde
alle nuove generazioni:
non c'è miglior alleato
per chi ha poco tempo
per cucinare.

Gamma **microonde**

Midi

Mini

Base

- Display digitale
- Microonde + Grill
- 31 lt

- Microonde + Grill
- 22 lt

- Microonde + Grill
- 25 lt
- 20 lt

Set Cucina Indesit

INOX

NERO

FORNI

FORNI MICROONDE

MINI

MIDI

Con il nuovo Set Cucina Essential Indesit puoi personalizzare la coppia forno e microonde della tua cucina. Scegli il colore che preferisci e la dimensione del microonde che si adatta alle tue esigenze.

BIANCO

GRIGIO TORTORA

MINI

MIDI

Novità

Microonde da 31 L con grill

MADE · IN · ITALY

Modello	Colore	Cod. EAN
ID K52R W	**Bianco**	**8050147699683**

- **Cavità 31 L**
- Funzioni tradizionali: Microonde, Grill, Grill + Microonde, Defrost
- Funzioni speciali: Auto Defrost, Auto Reheat, Auto Cook
- Apertura porta a ribalta
- **Plate Cover**
- **Double Power Wave**
- Grill al quarzo
- Sicurezza bambini
- Display digitale
- Due manopole esterne

ACCESSORI IN DOTAZIONE
- 1 griglia per Grill

- **10 anni di servizi di riparazione con ricambi gratuiti** - registrazione necessaria

Modello	Cod.
ID K52R W	073060I37

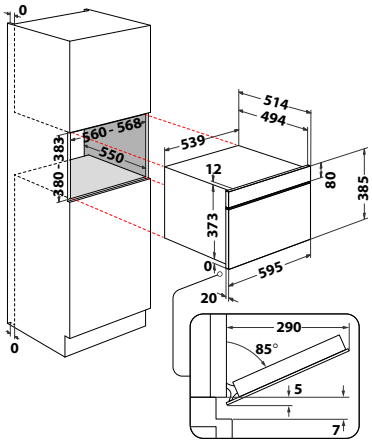

Novità

Microonde da 31 L con grill

MADE · IN · ITALY

Modello	Colore	Cod. EAN
ID K52R B	**Nero**	**8050147699676**

- **Cavità 31 L**
- Funzioni tradizionali: Microonde, Grill, Grill + Microonde, Defrost
- Funzioni speciali: Auto Defrost, Auto Reheat, Auto Cook
- Apertura porta a ribalta
- **Plate Cover**
- **Double Power Wave**
- Grill al quarzo
- Sicurezza bambini
- Display digitale
- Due manopole esterne

ACCESSORI IN DOTAZIONE
- 1 griglia per Grill

- **10 anni di servizi di riparazione con ricambi gratuiti** - registrazione necessaria

Modello	Cod.
ID K52R B	073060I38

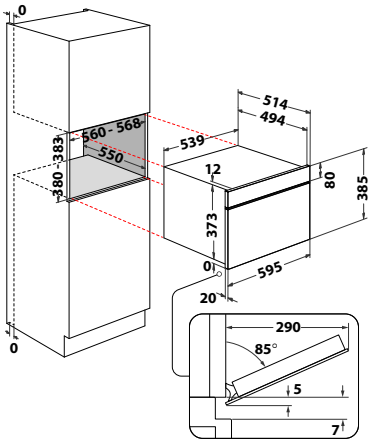

Novità Microonde da 22 L con grill

MADE · IN · ITALY

Modello	Colore	Cod. EAN
IM K12 B	**Nero**	**8050147699171**

- **Cavità 22 L**
- Funzioni tradizionali: Microonde, Grill, Grill + Microonde, Defrost
- Apertura porta laterale
- **Plate Cover**
- **Double Power Wave**
- Grill al quarzo
- Sicurezza bambini
- Programmatore elettronico con display

ACCESSORI IN DOTAZIONE
- 1 griglia per Grill

- **10 anni di servizi di riparazione con ricambi gratuiti** - registrazione necessaria

Modello	Cod.
IM K12 B	073060I39

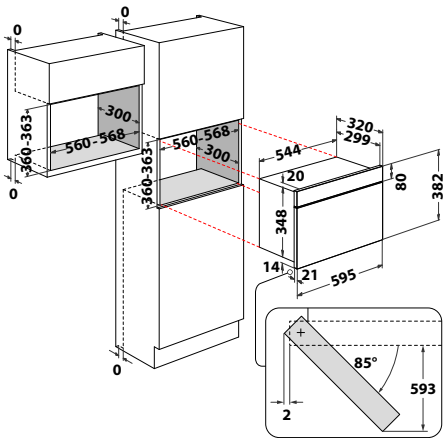

Novità Microonde da 22 L con grill

MADE · IN · ITALY

Modello	Colore	Cod. EAN
IM K12 X	**Acciaio inox**	**8050147699287**

- **Cavità 22 L**
- Funzioni tradizionali: Microonde, Grill, Grill + Microonde, Defrost
- Apertura porta laterale
- **Plate Cover**
- **Double Power Wave**
- Grill al quarzo
- Sicurezza bambini
- Programmatore elettronico con display

ACCESSORI IN DOTAZIONE
- 1 griglia per Grill

- **10 anni di servizi di riparazione con ricambi gratuiti** - registrazione necessaria

Modello	Cod.
IM K12 X	073060I40

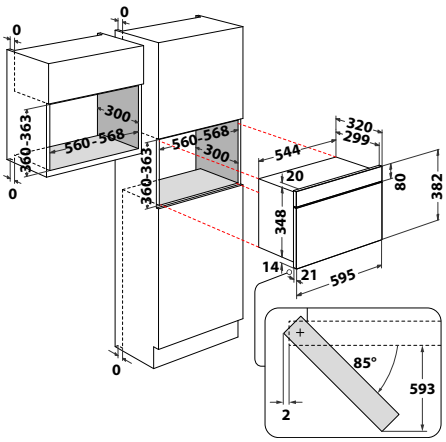

Novità

Microonde da 25 L con grill

Modello	Colore	Cod. EAN
MWI 125 GX.1	**Acciaio inox**	**8050147717110**

- **Cavità 25 L**
- Funzioni automatiche Push&Go
- 22 funzioni automatiche
- Funzioni tradizionali: Microonde, Grill, Grill + Microonde, Defrost
- Funzioni speciali: Auto Cook
- Apertura porta laterale
- Grill al quarzo
- Sicurezza bambini

ACCESSORI IN DOTAZIONE
- 1 griglia per Grill rotonda

- Registra il tuo prodotto per **10 anni di servizi di riparazione a prezzo fisso forfettario senza costo dei ricambi** (info pag. 8)

Modello	Cod.
MWI 125 GX.1	073060I22

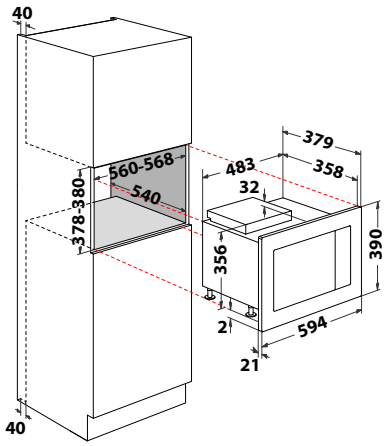

Novità

Microonde da 20 L con grill

Modello	Colore	Cod. EAN
MWI 120 GX.1	**Acciaio inox**	**8050147717097**

- **Cavità 20 L**
- Funzioni automatiche Push&Go
- 22 funzioni automatiche
- Funzioni tradizionali: Microonde, Grill, Grill + Microonde, Defrost
- Funzioni speciali: Auto Cook
- Apertura porta laterale
- Grill al quarzo
- Sicurezza bambini

ACCESSORI IN DOTAZIONE
- 1 griglia per Grill rotonda

- Registra il tuo prodotto per **10 anni di servizi di riparazione a prezzo fisso forfettario senza costo dei ricambi** (info pag. 8)

Modello	Cod.
MWI 120 GX.1	073060I15

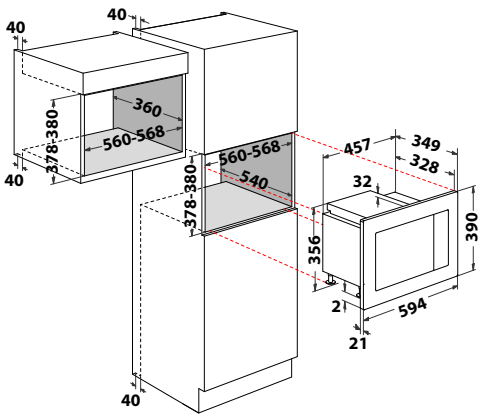

Novità

Microonde da 20 L con grill

Modello	Colore	Cod. EAN
MWI 120 SX.1	**Acciaio inox**	**8050147717073**

- **Cavità 20 L**
- Funzioni automatiche Push&Go
- 21 funzioni automatiche
- Funzioni tradizionali: Microonde, Defrost
- Funzioni speciali: Auto Cook
- Apertura porta laterale
- Sicurezza bambini

- Registra il tuo prodotto per **10 anni di servizi di riparazione a prezzo fisso forfettario senza costo dei ricambi** (info pag. 8)

Modello	Cod.
MWI 120 SX.1	073060I16

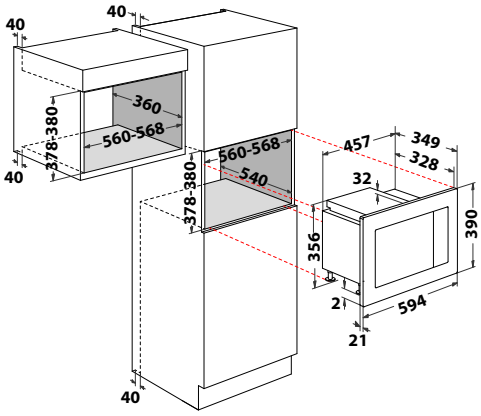

I piani a induzione

Indesit consiglia
i suoi piani a induzione
a tutti coloro che,
attenti al risparmio energetico,
cercano nuove esperienze
di cottura: praticità, sicurezza,
versatilità sono le nuove
linee guida della cucina
contemporanea.

PUSH & GO

Piani induzione con Push&Go

Imposta il livello di potenza ideale con un solo tasto

I piani cottura a induzione Push&Go di Indesit sono la sintesi perfetta di efficienza, affidabilità e praticità, garantendo sempre le giuste impostazioni e sicurezza. Le speciali funzioni di cottura Push&Go sono la soluzione ideale per permetterti di ottenere piatti perfettamente cotti in totale tranquillità. Con il piano cottura a induzione facile da usare, hai la soluzione all-in-one per cucinare con un solo tasto. Attivando la funzione Push&Go sulla zona di cottura desiderata, il piano cottura imposta automaticamente il giusto livello di potenza per bollire l'acqua, mantenere caldi i cibi o preparare il caffè.

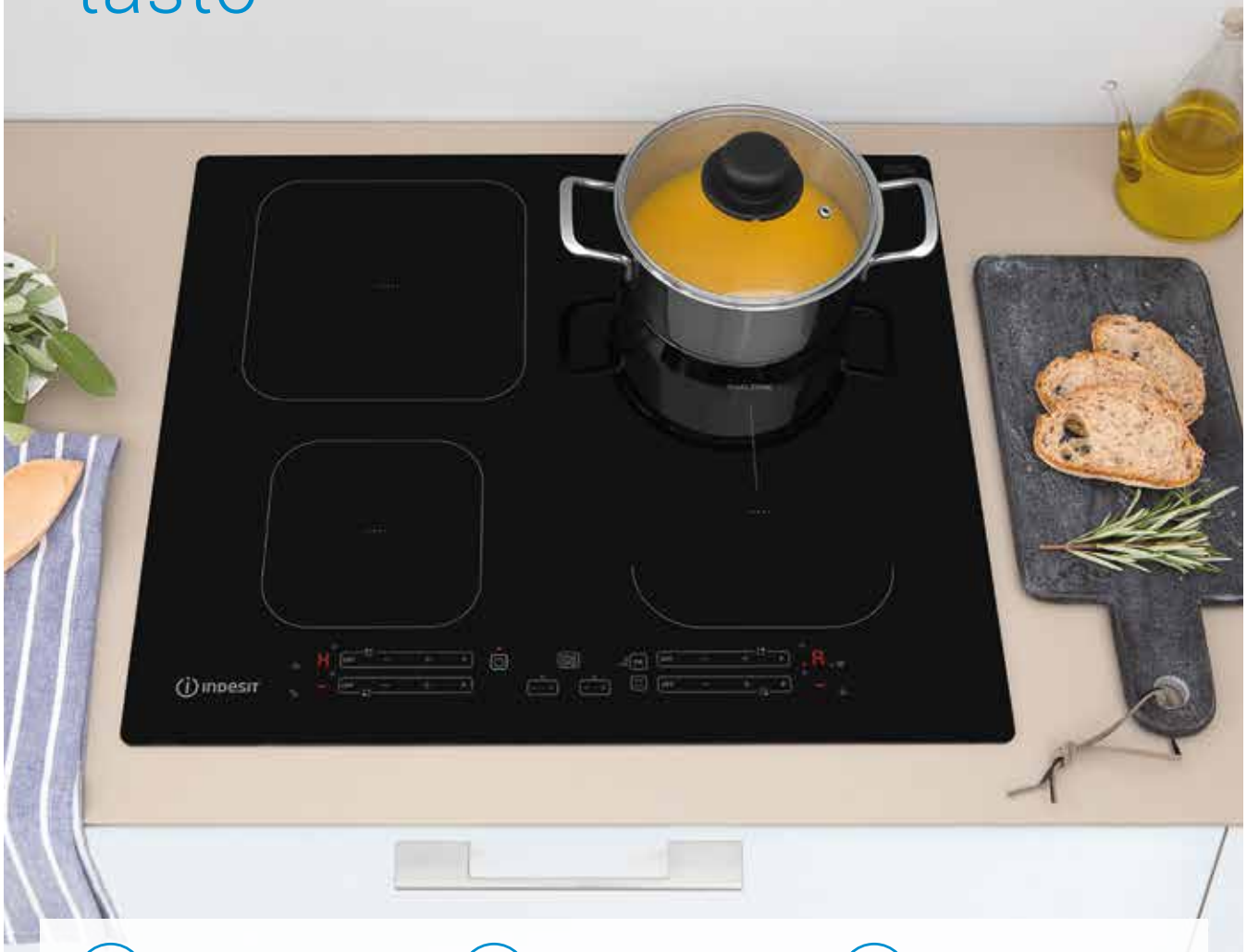

Push&Boil

Una volta che la pentola è sul piano cottura, la funzione Push&Boil è la soluzione semplice ed efficiente dal punto di vista energetico per portare l'acqua a ebollizione, risparmiando energia e prevenendo le fuoriuscite.

Push&Warm

Grazie alla funzione Push&Warm, è possibile mantenere gli alimenti alla temperatura ideale evitando di bruciarli dopo la fine della cottura. Questo solamente premendo un pulsante a fine ciclo di cottura!

Push&Moka

Con Push&Moka*, preparare una buona tazza di caffè è più facile che mai: con il semplice tocco del pulsante, il piano cottura imposta il livello di calore ideale per un gustoso caffè moka.

* Funzionalità disponibile solo per determinati modelli.

La flessibilità incontra l'affidabilità

Per soddisfare efficacemente le esigenze quotidiane delle famiglie, i piani cottura a induzione Indesit offrono la massima flessibilità per ospitare pentole più grandi semplicemente unendo due zone di cottura in una unica piu grande. Inoltre, il piano cottura è dotato di una serie di funzioni pensate per rendere la tua esperienza in cucina più sicura e affidabile. Quindi puoi semplicemente cucinare senza avere nulla di cui preoccuparti.

DualZone

La funzionalità versatile e pratica per gestire in modo efficiente la zona di cottura. Una volta attivata la funzione, il piano induzione consente di unire facilmente due zone di cottura in una più grande per pentole e padelle più voluminose.

Facile e affidabile

Nei piani cottura a induzione Push&Go, flessibilità e sicurezza sono sempre al primo posto. I piani cottura offrono una combinazione di 10 funzioni progettate per gestire il piano cottura senza sforzo e con la massima sicurezza.

1. **Blocco bambini**
   Blocca il pannello comandi per evitare accensioni indesiderate.
2. **Indicatore di calore residuo**
   Per sapere sempre se il piano cottura è ancora troppo caldo per toccarlo, grazie alla presenza di una "H" sul display.
3. **Rilevamento pentole**
   Per tenere tutto sotto controllo grazie al display che lampeggia quando non c'è la padella sul piano cottura.
4. **Sistema anti-trabocco**
   Spegne automaticamente l'alimentazione se qualcosa si rovescia nel display.
   Quindi puoi tenere il piano cottura sempre pulito.
5. **Blocco surriscaldamento**
   Blocca automaticamente l'aumento di calore quando la temperatura è troppo alta.
6. **Sistema di spegnimento automatico**
   Spegne automaticamente le zone di cottura quando il tempo di cottura supera un limite definito per ciascun livello di potenza.
7. **Timer**
   Spegne la zona di cottura quando il tempo di cottura è terminato.
8. **Tasto ON/OFF**
   Spegne il piano di cottura con un solo tasto.
9. **Rilevazione oggetti**
   Il piano di cottura rileva la presenza di piccoli oggetti e blocca la potenza erogata, che consente di cucinare senza preoccupazioni.
10. **Gestione energetica**
    Per limitare la potenza massima che il piano di cottura può assorbire scegliendo tra 4 livelli preimpostati: 2,5 kW, 4,0 kW, 6,0 kW, 7,2 kW.

Sempre più facile da utilizzare

Installazione facile

Con il suo spessore minimo, il piano induzione Indesit Push&Go si adatta facilmente a ogni stile, ogni esigenza e ogni cucina. Inoltre, è disponibile il separatore* del piano a induzione, per isolarlo dal resto del top della cucina. I nostri piani induzione possono essere installati sia sui forni, cassetti e lavastoviglie.

A **Zero gap**
Il piano cottura si appoggia direttamente sul piano di lavoro grazie alla sua struttura zero gap.

B **Nessuna ventilazione frontale**
Non richiede ventilazione frontale quindi consente di non avere vincoli nel design del piano della cucina.

C **Molle di fissaggio**
Solo 4 molle di fissaggio per garantire un'installazione facile e veloce.

D **Inseribile in un foro standard**
Stesso foro del piano cottura a gas quindi nessun intervento tecnico sul piano di lavoro durante la sostituzione. Ancora più semplice**

E **Spessore minimo del piano di lavoro 12 mm**
Adatto a qualsiasi installazione: il piano può essere installato su lavastoviglie o cassetti con uno spessore minimo del piano di lavoro di 12 mm, o anche sopra il forno con uno spessore minimo di 28 mm.

INSTALLAZIONE PIANI COTTURA A INDUZIONE

Attenzione: qualora il piano non sia collocato sopra a un forno sottopiano, è obbligatorio installare un pannello separatore, non fornito a corredo, nel vano sotto l'apparecchio. La parte inferiore del prodotto non deve essere accessibile dopo l'installazione.
Di seguito le indicazioni per l'acquisto come accessorio del pannello separatore.

12NC	CODICE COMMERCIALE	LARGHEZZA PIANO	TIPOLOGIA PIANI INDUZIONE
859991590210	SPI7750	77 cm	piani IB
859991590200	SPI6051	60 - 65 cm	piani IB / IS

Per ulteriori precisazioni, incluse specifiche su misure del pannello e predisposizione del mobile, fare riferimento al libretto di istruzioni disponibile nell'imballo o sul sito **www.indesit.it**

INSTALLAZIONE A FILO

Nel caso di installazione a filo contattare il Servizio Assistenza per richiedere il Kit di Viti.
Codice Kit Viti: 4801 211 00112
Descrizione viti: vite AFL 4.20 x 6.5 TEstfr 5.5 c/int c/coll c/Bugn

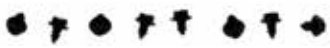

* I modelli disponibili sono i seguenti: SPI7750 per piani da 77 cm - SPI6051 per piani da 60 cm
** Funzione disponibile solo per piani cottura a induzione larghi 60 cm.

Piano a induzione da 77 cm

MADE · IN · ITALY

Modello	Colore	Cod. EAN
IB 21B77 NE	**Nero**	**8050147592373**

- 4 zone di cottura ad induzione
- 9 livelli di potenza con booster
- Comandi a sfioramento indipendenti
- **Push&Go: Bollire, Tenere in Caldo, Moka**
- **Speciale zona di cottura Double Size**
- **Limitatore di potenza**: possibilità di impostare la potenza di assorbimento a 2,5 kW, 4 kW, 6 kW o 7 kW
- Spia di funzionamento
- Potenza massima: 7.2 kW
- Possibilità di installazione a filo (kit necessario - info pag. 68)
- **Installabile sopra forno**
- **Installabile sopra lavastoviglie e cassetti** (Pannello separatore necessario - info pag. 68)

- Registra il tuo prodotto per **10 anni di servizi di riparazione a prezzo fisso forfettario senza costo dei ricambi** (info pag. 8)

Da installare esclusivamente su basi predisposte per PC induzione. Si consiglia l'abbinamento con cappe specifiche per l'induzione.

	Modello	Cod.
	IB 21B77 NE	074562I9A
FILO TOP	IB 21B77 NE	074562I9AF

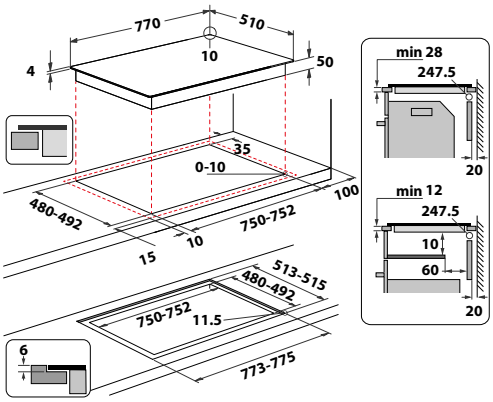

Piano a induzione da 60 cm

MADE · IN · ITALY

Modello	Colore	Cod. EAN
IB 88B60 NE	**Nero**	**8050147583074**

- 4 zone di cottura ad induzione
- 9 livelli di potenza con booster
- Comandi a sfioramento indipendenti
- **Push&Go: Bollire, Tenere in Caldo**
- **Speciale zona di cottura doppia Double Size**
- **Limitatore di potenza**: possibilità di impostare la potenza di assorbimento a 2,5 kW, 4 kW, 6 kW o 7 kW
- Spia di funzionamento
- Potenza massima: 7.2 kW
- Possibilità di installazione a filo (kit necessario - info pag. 68)
- **Installabile sopra forno**
- **Installabile sopra lavastoviglie e cassetti** (Pannello separatore necessario - info pag. 68)
- Sostituzione facilitata del piano gas

- Registra il tuo prodotto per **10 anni di servizi di riparazione a prezzo fisso forfettario senza costo dei ricambi** (info pag. 8)

Da installare esclusivamente su basi predisposte per PC induzione. Si consiglia l'abbinamento con cappe specifiche per l'induzione.

	Modello	Cod.
	IB 88B60 NE	074560I9F
FILO TOP	IB 88B60 NE	074560I9FF

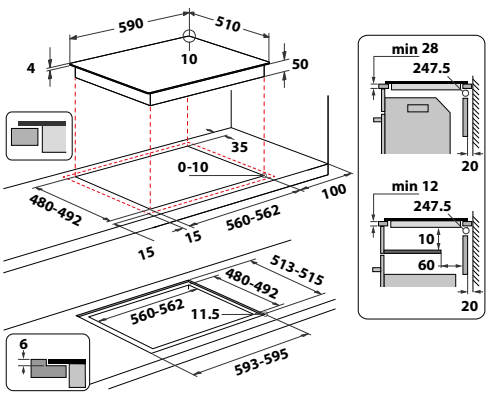

Piano a induzione da 60 cm

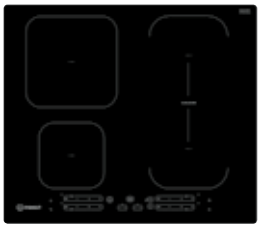

MADE · IN · ITALY

Modello	Colore	Cod. EAN
IB 65B60 NE	**Nero**	**8050147583111**

- 4 zone di cottura ad induzione
- 9 livelli di potenza con booster
- Comandi a sfioramento indipendenti
- **Push&Go: Bollire, Tenere in Caldo, Moka**
- **Speciale zona di cottura Double Size**
- **Limitatore di potenza**: possibilità di impostare la potenza di assorbimento a 2,5 kW, 4 kW, 6 kW o 7 kW
- Spia di funzionamento
- Potenza massima: 7.2 kW
- Possibilità di installazione a filo (kit necessario - info pag. 68)
- **Installabile sopra forno**
- **Installabile sopra lavastoviglie e cassetti** (Pannello separatore necessario - info pag. 68)
- Sostituzione facilitata del piano gas

- Registra il tuo prodotto per **10 anni di servizi di riparazione a prezzo fisso forfettario senza costo dei ricambi** (info pag. 8)

Da installare esclusivamente su basi predisposte per PC induzione. Si consiglia l'abbinamento con cappe specifiche per l'induzione.

	Modello	Cod.
	IB 65B60 NE	074560I9J
FILO TOP	IB 65B60 NE	074560I9JF

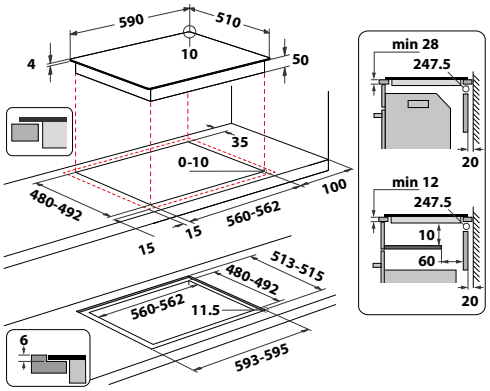

Piano a induzione da 60 cm

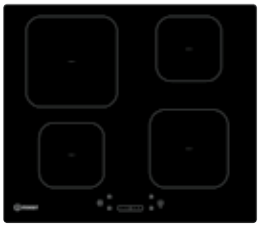

MADE · IN · ITALY

Modello	Colore	Cod. EAN
IS 83Q60 NE	**Nero**	**8050147589847**

- 4 zone di cottura ad induzione
- 9 livelli di potenza con booster
- Comandi centrali a sfioramento
- **Limitatore di potenza**: possibilità di impostare la potenza di assorbimento a 2,5 kW, 4 kW, 6 kW o 7 kW
- Spia di funzionamento
- Potenza massima: 7.2 kW
- Possibilità di installazione a filo (kit necessario - info pag. 68)
- **Installabile sopra forno**
- **Installabile sopra lavastoviglie e cassetti** (Pannello separatore necessario - info pag. 68)
- Sostituzione facilitata del piano gas

- Registra il tuo prodotto per **10 anni di servizi di riparazione a prezzo fisso forfettario senza costo dei ricambi** (info pag. 8)

Da installare esclusivamente su basi predisposte per PC induzione. Si consiglia l'abbinamento con cappe specifiche per l'induzione.

	Modello	Cod.
	IS 83Q60 NE	074560I9G
FILO TOP	IS 83Q60 NE	074560I9GF

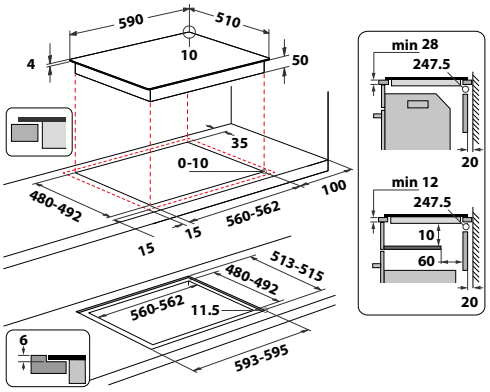

Piano Induzione da 30 cm

MADE · IN · ITALY

Modello	Colore	Cod. EAN
IS 19Q30 NE	**Nero**	**8050147592144**

PUSH&GO

- 2 zone di cottura ad induzione
- 9 livelli di potenza con booster
- Comandi centrali a sfioramento
- **Push&Go: per fondere e bollire con un unico tasto**
- **Limitatore di potenza**: possibilità di impostare la potenza di assorbimento a 2.5 kW o 3.7 kW
- Spia di funzionamento
- Potenza massima: 3.6 kW
- Possibilità di installazione a filo (kit necessario - info pag. 68)

- Registra il tuo prodotto per **10 anni di servizi di riparazione a prezzo fisso forfettario senza costo dei ricambi** (info pag. 8)

Da installare esclusivamente su basi predisposte per PC induzione. Si consiglia l'abbinamento con cappe specifiche per l'induzione.

	Modello	Cod.
	IS 19Q30 NE	074670
FILO TOP	IS 19Q30 NE	074670F

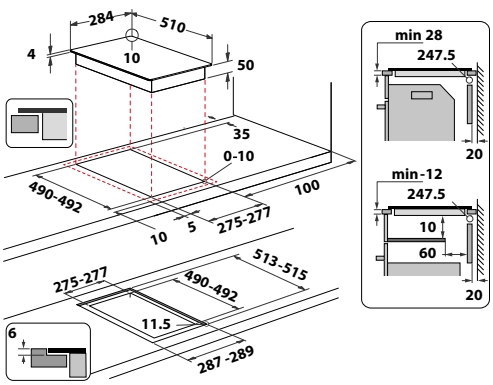

Piano in vetroceramica da 60 cm

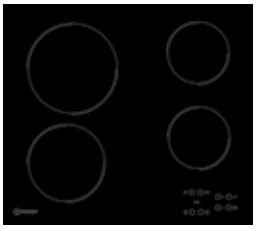

MADE · IN · ITALY

Modello	Colore	Cod. EAN
AAR 160 C	**Nero**	**8050147042816**

- 4 zone di cottura radianti
- 9 livelli di potenza
- Comandi a sfioramento
- Spia di funzionamento

- Registra il tuo prodotto per **10 anni di servizi di riparazione a prezzo fisso forfettario senza costo dei ricambi** (info pag. 8)

Da installare esclusivamente su basi predisposte per PC induzione.

	Modello	Cod.
	AAR 160 C	074560I8X
FILO TOP	AAR 160 C	074560I8XF

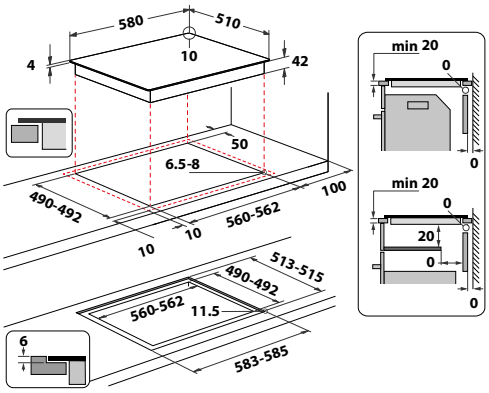

I piani a gas

Indesit offre un'ampia gamma di piani cottura per incontrare le esigenze di tutti: estetica e funzionalità come criteri imprescindibili per scegliere tra la resistenza dell'acciaio o il look attualissimo di una delle quattro colorazioni vetro.

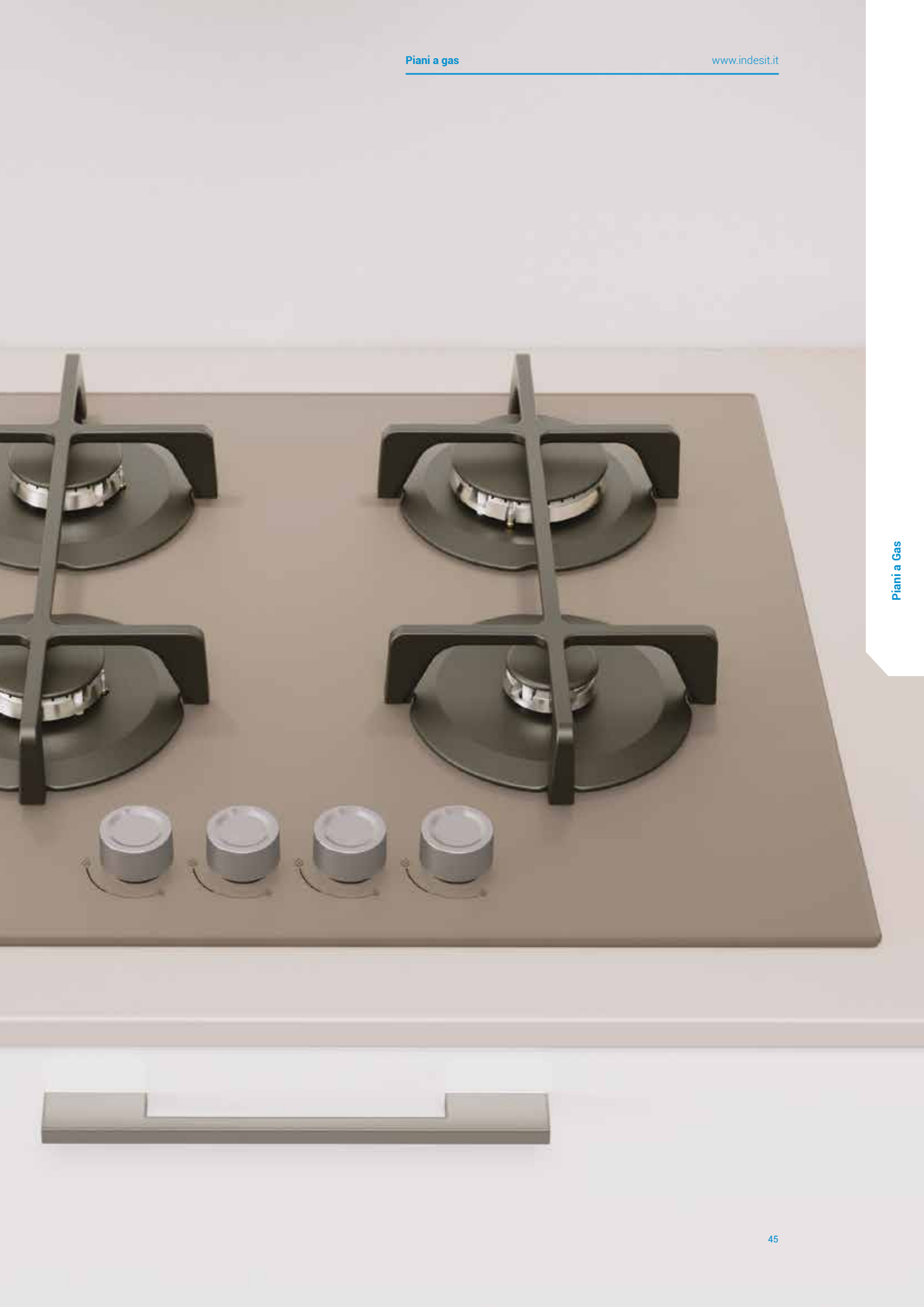

Novità **Piano Gas su vetro da 75 cm**

MADE · IN · ITALY

Modello	Colore	Cod. EAN
ING 72T/TD 1	**Tortora**	**8050147699010**

- **5 fuochi gas di cui 1 High Power Flame**
- **Accensione elettronica sottomanopola**
- Valvola di sicurezza gas
- **Griglie doppie in ghisa, lavabili in lavastoviglie**

- Registra il tuo prodotto per **10 anni di servizi di riparazione a prezzo fisso forfettario senza costo dei ricambi** (info pag. 8)

Modello	Cod.
ING 72T/TD 1	074572I4Q

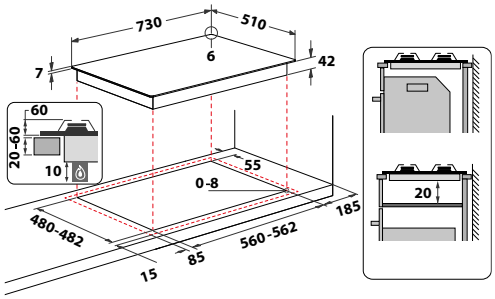

Novità **Piano Gas su vetro da 75 cm**

MADE · IN · ITALY

Modello	Colore	Cod. EAN
ING 72T/BK 1	**Nero**	**8050147698907**

- **5 fuochi gas di cui 1 High Power Flame**
- **Accensione elettronica sottomanopola**
- Valvola di sicurezza gas
- **Griglie doppie in ghisa, lavabili in lavastoviglie**

- Registra il tuo prodotto per **10 anni di servizi di riparazione a prezzo fisso forfettario senza costo dei ricambi** (info pag. 8)

Modello	Cod.
ING 72T/BK 1	074572I4M

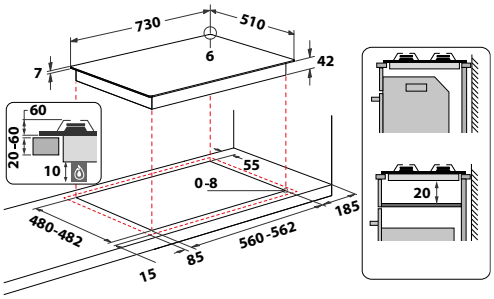

Novità

Piano Gas su vetro da 75 cm

MADE · IN · ITALY

Modello	Colore	Cod. EAN
ING 72T/WH 1	Bianco	8050147698952

- **5 fuochi gas di cui 1 High Power Flame**
- **Accensione elettronica sottomanopola**
- Valvola di sicurezza gas
- **Griglie doppie in ghisa, lavabili in lavastoviglie**

- Registra il tuo prodotto per **10 anni di servizi di riparazione a prezzo fisso forfettario senza costo dei ricambi** (info pag. 8)

Modello	Cod.
ING 72T/WH 1	074572I4P

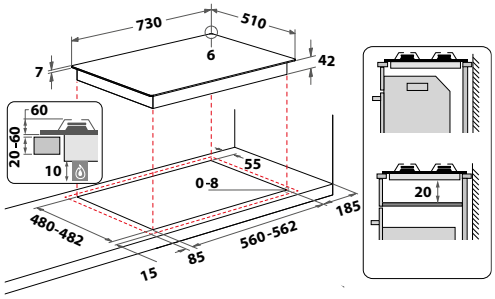

Novità

Piano Gas su vetro da 60 cm

MADE · IN · ITALY

Modello	Colore	Cod. EAN
ING 61T/BK 1	Nero	8050147698969

- **4 fuochi gas**
- **Accensione elettronica sottomanopola**
- Valvola di sicurezza gas
- **Griglie doppie in ghisa, lavabili in lavastoviglie**

- Registra il tuo prodotto per **10 anni di servizi di riparazione a prezzo fisso forfettario senza costo dei ricambi** (info pag. 8)

Modello	Cod.
ING 61T/BK 1	074564I4C

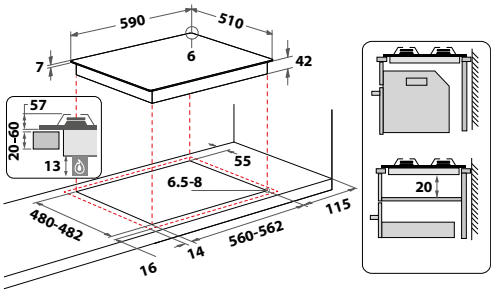

Novità

Piano Gas su vetro da 60 cm

MADE · IN · ITALY

Modello	Colore	Cod. EAN
ING 61T/WH 1	Bianco	8050147699027

- **4 fuochi gas**
- **Accensione elettronica sottomanopola**
- Valvola di sicurezza gas
- **Griglie doppie in ghisa, lavabili in lavastoviglie**

- Registra il tuo prodotto per **10 anni di servizi di riparazione a prezzo fisso forfettario senza costo dei ricambi** (info pag. 8)

Modello	Cod.
ING 61T/WH 1	074564I4E

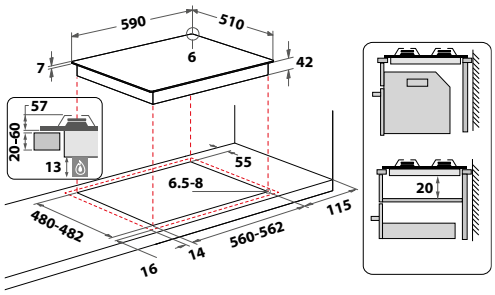

Novità

Piano Gas su vetro da 60 cm

MADE · IN · ITALY

Modello	Colore	Cod. EAN
ING 61T/TD 1	Tortora	8050147699034

- **4 fuochi gas**
- **Accensione elettronica sottomanopola**
- Valvola di sicurezza gas
- **Griglie doppie in ghisa, lavabili in lavastoviglie**

- Registra il tuo prodotto per **10 anni di servizi di riparazione a prezzo fisso forfettario senza costo dei ricambi** (info pag. 8)

Modello	Cod.
ING 61T/TD 1	074564I4F

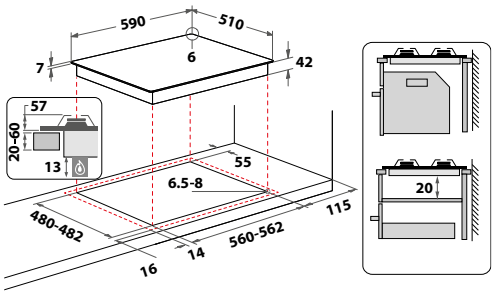

Novità

Piano Gas su acciaio da 90 cm

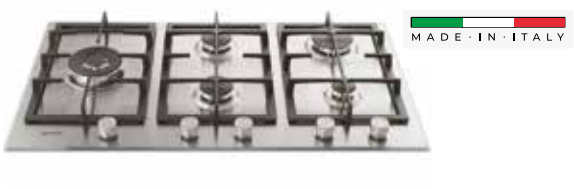

Modello	Colore	Cod. EAN
IN 9522 IX 1	Inox	8050147698983

- **5 fuochi gas di cui 1 High Power Flame**
- **Accensione elettronica sottomanopola**
- Valvola di sicurezza gas
- **3 griglie in ghisa, lavabili in lavastoviglie**

- Registra il tuo prodotto per **10 anni di servizi di riparazione a prezzo fisso forfettario senza costo dei ricambi** (info pag. 8)

Modello	Cod.
IN 9522 IX 1	075100I7X

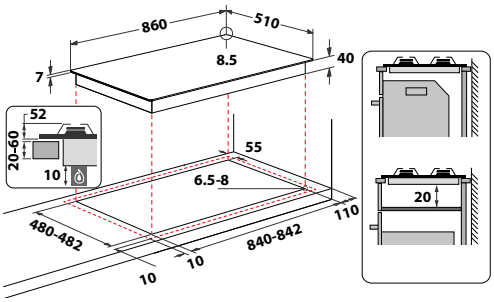

Novità

Piano Gas su acciaio da 75 cm

Modello	Colore	Cod. EAN
THP 751 W/IX/I IT 1	Inox	8050147698945

- **5 fuochi gas di cui 1 High Power Flame**
- **Accensione elettronica sottomanopola**
- Valvola di sicurezza gas
- **3 griglie in ghisa, lavabili in lavastoviglie**

- Registra il tuo prodotto per **10 anni di servizi di riparazione a prezzo fisso forfettario senza costo dei ricambi** (info pag. 8)

Modello	Cod.
THP 751 W/IX/I IT 1	075084I4Q

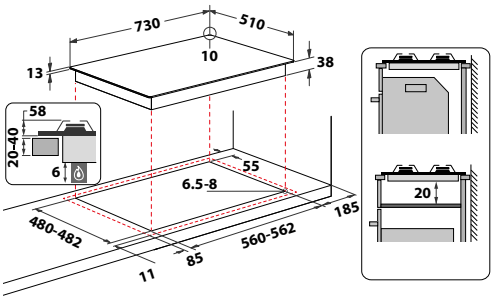

Novità

Piano Gas su acciaio da 75 cm

MADE · IN · ITALY

Modello	Colore	Cod. EAN
THP 752 W/IX/I 1	Inox	8050147698815

- **5 fuochi gas di cui 1 High Power Flame**
- **Accensione elettronica sottomanopola**
- Valvola di sicurezza gas
- 3 griglie smaltate

- Registra il tuo prodotto per **10 anni di servizi di riparazione a prezzo fisso forfettario senza costo dei ricambi** (info pag. 8)

Modello	Cod.
THP 752 W/IX/I 1	075084I4N

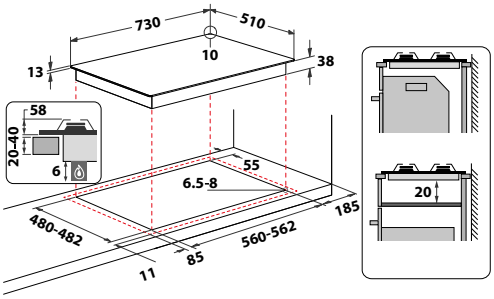

Novità

Piano Gas su acciaio da 75 cm

MADE · IN · ITALY

Modello	Colore	Cod. EAN
THP 752 IX/I 1	Inox	8050147698822

- **5 fuochi gas**
- **Accensione elettronica sottomanopola**
- Valvola di sicurezza gas
- 3 griglie smaltate

- Registra il tuo prodotto per **10 anni di servizi di riparazione a prezzo fisso forfettario senza costo dei ricambi** (info pag. 8)

Modello	Cod.
THP 752 IX/I 1	075084I4L

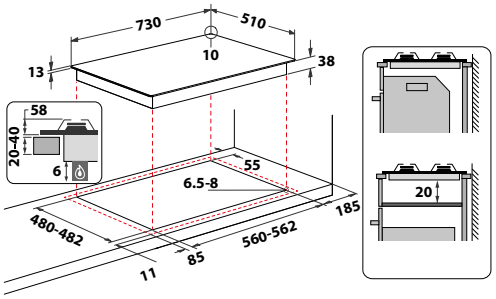

Novità **Piano Gas su acciaio da 60 cm**

MADE · IN · ITALY

Modello	Colore	Cod. EAN
THP 641 W/IX/I 1	**Inox**	**8050147699003**

- **4 fuochi gas di cui 1 High Power Flame**
- **Accensione elettronica sottomanopola**
- Valvola di sicurezza gas
- **2 griglie in ghisa, lavabili in lavastoviglie**

- Registra il tuo prodotto per **10 anni di servizi di riparazione a prezzo fisso forfettario senza costo dei ricambi** (info pag. 8)

Modello	Cod.
THP 641 W/IX/I 1	075067I4F

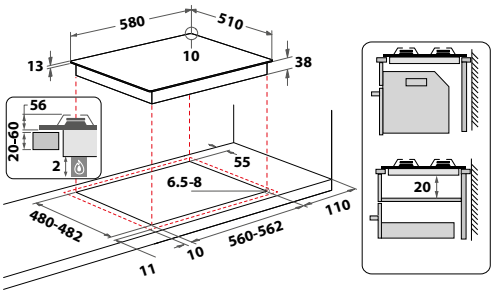

Novità **Piano Gas su acciaio da 60 cm**

Modello	Colore	Cod. EAN
THP 642 W/IX/I 1	**Inox**	**8050147698761**

- **4 fuochi gas di cui 1 High Power Flame**
- **Accensione elettronica sottomanopola**
- Valvola di sicurezza gas
- 2 griglie smaltate

- Registra il tuo prodotto per **10 anni di servizi di riparazione a prezzo fisso forfettario senza costo dei ricambi** (info pag. 8)

Modello	Cod.
THP 642 W/IX/I 1	075067I4D

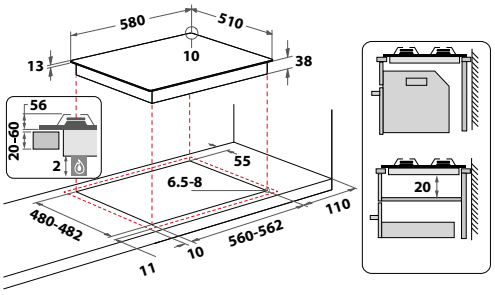

Novità

Piano Gas su acciaio da 60 cm

MADE · IN · ITALY

Modello	Colore	Cod. EAN
THP 642 IX/I 1	Inox	8050147699041

- **4 fuochi gas**
- **Accensione elettronica sottomanopola**
- Valvola di sicurezza gas
- 2 griglie smaltate

- Registra il tuo prodotto per **10 anni di servizi di riparazione a prezzo fisso forfettario senza costo dei ricambi** (info pag. 8)

Modello	Cod.
THP 642 IX/I 1	075067I4B

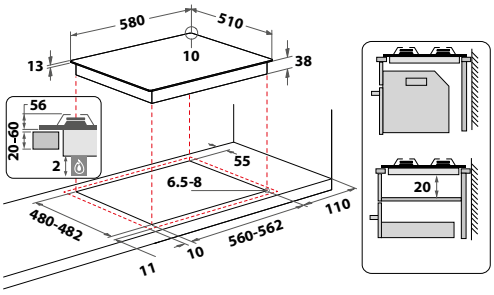

Piano Gas su acciaio da 60 cm

MADE · IN · ITALY

Modello	Colore	Cod. EAN
PAA 642 IX/I WE 1	Inox	8050147665824

- **4 fuochi gas**
- **Accensione elettronica sottomanopola**
- Valvola di sicurezza gas

- Registra il tuo prodotto per **10 anni di servizi di riparazione a prezzo fisso forfettario senza costo dei ricambi** (info pag. 8)

Modello	Cod.
PAA 642 IX/I WE 1	075065I92

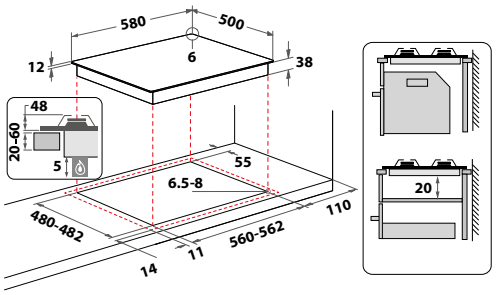

Estetica Tradizione 75 cm

MADE · IN · ITALY

Modello	Colore	Cod. EAN
TH 752 /I (AN)	**Antracite**	**8050147660959**

- **5 fuochi gas di cui 1 High Power Flame**
- **Accensione elettronica sottomanopola**
- Valvola di sicurezza gas
- 3 griglie smaltate

- Registra il tuo prodotto per **10 anni di servizi di riparazione a prezzo fisso forfettario senza costo dei ricambi** (info pag. 8)

Modello	Cod.
TH 752 /I (AN)	075184I5H

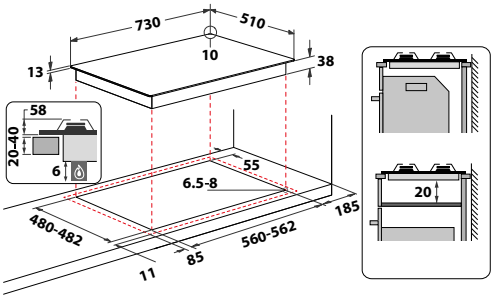

Estetica Tradizione 75 cm

MADE · IN · ITALY

Modello	Colore	Cod. EAN
TH 752 /I (AV)	**Avena**	**8050147660966**

- **5 fuochi gas di cui 1 High Power Flame**
- **Accensione elettronica sottomanopola**
- Valvola di sicurezza gas
- 3 griglie smaltate

- Registra il tuo prodotto per **10 anni di servizi di riparazione a prezzo fisso forfettario senza costo dei ricambi** (info pag. 8)

Modello	Cod.
TH 752 /I (AV)	075184I5G

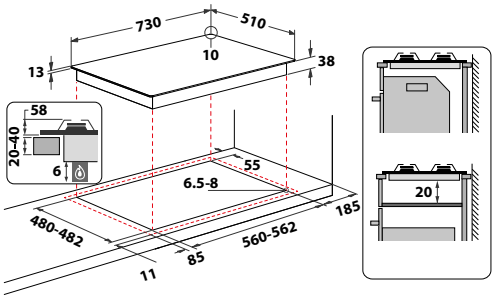

Estetica Tradizione 60 cm

MADE · IN · ITALY

Modello	Colore	Cod. EAN
TH 642 /I (AN)	**Antracite**	**8050147660935**

- **4 fuochi gas**
- **Accensione elettronica sottomanopola**
- Valvola di sicurezza gas
- 2 griglie smaltate

- Registra il tuo prodotto per **10 anni di servizi di riparazione a prezzo fisso forfettario senza costo dei ricambi** (info pag. 8)

Modello	Cod.
TH 642 /I (AN)	075166I5B

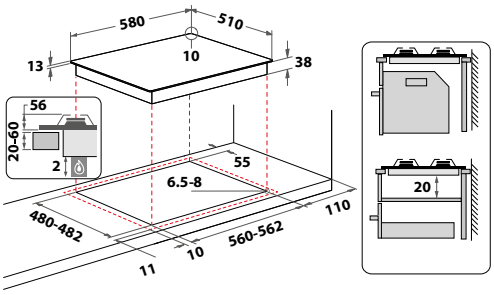

Estetica Tradizione 60 cm

MADE · IN · ITALY

Modello	Colore	Cod. EAN
TH 642 /I (AV)	**Avena**	**8050147660942**

- **4 fuochi gas**
- **Accensione elettronica sottomanopola**
- Valvola di sicurezza gas
- 2 griglie smaltate

- Registra il tuo prodotto per **10 anni di servizi di riparazione a prezzo fisso forfettario senza costo dei ricambi** (info pag. 8)

Modello	Cod.
TH 642 /I (AV)	075166I5A

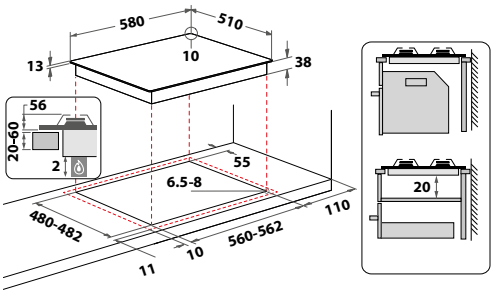

I frigoriferi e congelatori

Indesit presenta frigoriferi da incasso dalle grandi prestazioni per ogni tipo di abitudine: la praticità dello spazio e la riduzione dei consumi convinceranno sia gli amanti della grande spesa settimanale che quelli delle mono porzioni da congelare.

Space 400

70cm

Grande Capacità

Space 400.
Tanto spazio per tutte le esigenze

È abbastanza frequente per le grandi famiglie fare tanta spesa di alimentari e prodotti freschi che richiedono molto spazio per la loro conservazione ottimale. Con questo obiettivo, Indesit ha concepito la soluzione perfetta per soddisfare le esigenze di tutti: un ampio frigorifero-congelatore da 70 cm che offre un'enorme capacità, con un cassetto extra-large per frutta e verdura. I suoi 400 litri con gli spazi interni fanno la differenza nella preparazione dei pasti quotidiani, permettendoti di avere tutti gli ingredienti per le tue ricette di tutta la famiglia.

Grande capacità, 70 cm di larghezza

Con una capacità interna di 400 litri, con il 40% dello spazio in più* può ospitare grandi quantità di cibo. Inoltre, con i suoi 70 di cm consente di adattarsi comodamente ad una nicchia di 75 cm.

Pure Wind

I frigoriferi Indesit offrono un ottimo modo per preservare l'umidità e prevenire l'essiccazione degli alimenti grazie alla migliore circolazione dell'aria all'interno della vano frigorifero. Pure Wind è il sistema appositamente progettato per il frigorifero in grado di raffreddare l'aria attraverso l'azione di una ventola situata sulla parete posteriore, che mantiene la temperatura uniforme in tutto il frigorifero.

Cassetto FreshSpace XL

Il cassetto FreshSpace XL nel vano frigorifero offre il 20%** di spazio necessario in più per conservare frutta e verdura sempre perfettamente freschi. Questo cassetto completamente rimovibile offre una perfetta visibilità all'interno ed è dotato di robuste guide metalliche che assicurano robustezza e scorrevolezza.

Low Frost

Scongelare il vano congelatore è molto più semplice e veloce quando non c'è la presenza di ghiaccio. I ripiani in vetro semplificano la pulizia ed il posizionamento del cibo. Spazio e accessibilità sono quindi migliorate, consentendo una migliore gestione del cibo quotidiano insieme a minor consumo di energia grazie alla ridotta formazione del ghiaccio all'interno del vano congelatore.

Led Visibilità migliorata su tutta la gamma

Il sistema a LED, disponibile su tutta la gamma dei frigoriferi, illumina perfettamente gli interni. All'eleganza e alla maggiore visibilità si aggiunge la massima efficienza delle lampade, per una illuminazione che dura 10 volte più a lungo rispetto una luce tradizionale, con un consumo 15 volte inferiore.

* Rispetto ai frigoriferi Indesit da 55 cm.
** Rispetto a un normale cassetto per verdure di un frigorifero combinato 55 cm Indesit a raffreddamento diretto.

Total No Frost

Push&Go

Frigorifero combinato Total No Frost. Maggiore potenza refrigerante per la grande spesa settimanale

La spesa settimanale è sempre più grande, come la freschezza che richiede una volta a casa. Grazie al nuovo frigorifero combinato Indesit **Total No Frost** con tecnologia ***Push&Go***, disponibile nelle versioni da 177cc e 200 cm, non è più un problema: un solo gesto è sufficiente per **raffreddare rapidamente le cavità del frigorifero e del congelatore** e mantenere freschi gli alimenti. Inoltre, grazie a molte altre caratteristiche che garantiscono la **massima funzionalità e affidabilità**, con il nuovo frigorifero combinato la vita in cucina più semplice che mai. Il nuovo frigorifero da incasso Indesit **Total No Frost** presenta anche un nuovo design. Cassetti, balconcini e ripiani, nuove linee, dettagli e l'esclusivo motivo Tic-Tac creano una perfetta armonia visiva combinando stile e funzionalità.

Push&Go

La freschezza ideale per conservare al meglio ogni alimento è a portata di dito

Basta un solo gesto per ottenere la freschezza ideale.

Per mantenere gli alimenti freschi alla temperatura corretta in un frigorifero pieno, il nuovo frigorifero combinato Indesit è dotato di ***Push&Go***: una pratica funzione che consente di **ripristinare la temperatura ideale in tutto il frigorifero** in modo semplice e rapido.

È sufficiente premere un solo pulsante prima di riporre i cibi nel frigorifero per attivare la potenza refrigerante supplementare all'interno delle due cavità e avere sempre alimenti perfettamente conservati grazie a un **ripristino della temperatura fino al 40% più rapido*.**

***Total** No Frost*

Addio sbrinatura

La tecnologia **Total No Frost** previene in maniera efficace la formazione di ghiaccio nel congelatore e di condensa nella cavità del frigorifero garantendo la continua circolazione dell'aria. E potrai dire addio al fastidio della sbrinatura manuale.

* Rispetto a quando Push&Go non è attivato. Test interni eseguiti con schemi di carico secondo la IEC 62552.

Push&Go

Massima freschezza per la tua spesa settimanale extra large

La spesa settimanale è sempre più grande, grazie al nuovo Frigorifero Monoporta Indesit con ***Push&Go***, disponibile con altezza di 180 cm, questo non è più un problema. Basta un solo tocco per **raffreddare tutte le cavità** e preservare sempre la freschezza ideale di ogni ingrediente. Grazie alla porta interna flessibile che dona **massima praticità e affidabilità**, il nuovo frigorifero monoporta rende davvero facile la vita in cucina.

Il nuovo **frigorifero** da incasso Indesit ha un design completamente nuovo. Cassetti, balconcini e ripiani, hanno delle nuove linee.

Combinato statico 1935 mm

MADE · IN · ITALY

Modello	Colore	Cod. EAN
IND 402	**Bianco**	**8050147670750**

- Classe di efficienza energetica: E
- Classe di rumorosità: B, 35 dBA
- Dimensioni (AxLxP): 1935x690x545 mm
- **Capacità netta totale: 400 L** (299 L frigo/101 L freezer)
- Sistema di raffreddamento per il frigorifero ventilato
- Sistema di raffreddamento per il freezer statico con **tecnologia Low Frost**
- **Compressore Inverter**
- **Fresh Space**, cassetto per frutta e verdura con capacità extra
- Raffreddamento Rapido
- Congelamento Rapido

- Registra il tuo prodotto per **10 anni di servizi di riparazione a prezzo fisso forfettario senza costo dei ricambi** (info pag. 8)

Modello	Cod.
IND 402	077056I88

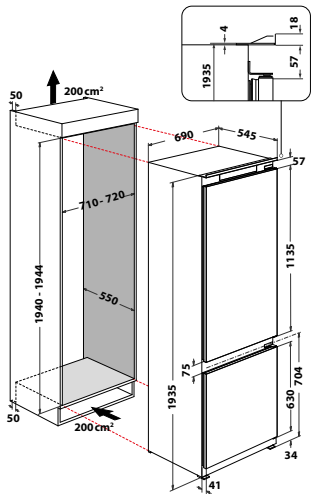

Combinato Total No Frost 1935 mm

MADE · IN · ITALY

Modello	Colore	Cod. EAN
INC20 T132	**Bianco**	**8050147655221**

- Classe di efficienza energetica: E
- Classe di rumorosità: B, 34 dBA
- **Total NoFrost**
- Dimensioni (AxLxP): 1935x540x545 mm
- Capacità netta totale: 280 L (212 L frigo/68 L freezer)
- Interni flessibili
- **Compressore Inverter**
- **Push&Go**
- **ExtraFresh 0°C**
- **FreshSpace+**
- ExtraStrong Glass
- Ripiano portabottiglie
- Display LED nella cavità interna

- Registra il tuo prodotto per **10 anni di servizi di riparazione a prezzo fisso forfettario senza costo dei ricambi** (info pag. 8)

Modello	Cod.
INC20 T132	077054I70

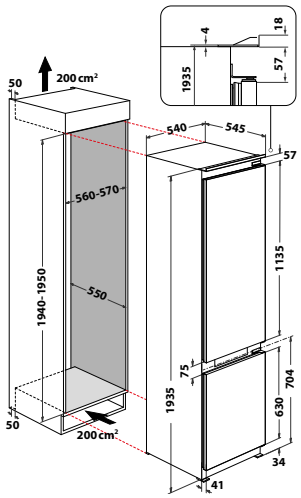

Combinato Total No Frost 1770 mm

MADE · IN · ITALY

Modello	Colore	Cod. EAN
INC18 T112	**Bianco**	**8050147672310**

- Classe di efficienza energetica: E
- Classe di rumorosità: B, 34 dBA
- **Total NoFrost**
- Dimensioni (AxLxP): 1770x540x545 mm
- Capacità netta totale: 250 L (182 L frigo/68 L freezer)
- Interni flessibili
- **Compressore Inverter**
- **Push&Go**
- **FreshSpace**
- ExtraStrong Glass
- Congelamento Rapido

- Registra il tuo prodotto per **10 anni di servizi di riparazione a prezzo fisso forfettario senza costo dei ricambi** (info pag. 8)

Modello	Cod.
INC18 T112	077040I56

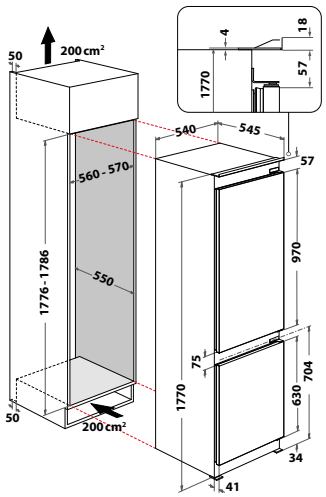

Novità Partial No Frost

Modello	Colore	Cod. EAN
KINH 1271 B4E	**Bianco**	**8050147722251**

- Classe di efficienza energetica: E
- Classe di rumorosità: C, 38 dBA
- Dimensioni (AxLxP): 1775x540x545 mm
- Capacità netta totale: 262 L (193 L Frigo/69 L freezer)
- Sistema di raffreddamento per il frigorifero statico
- Sistema di raffreddamento per il freezer statico con **tecnologia No Frost**
- **Fresh Space**, cassetto per frutta e verdura con capacità extra
- Raffreddamento Rapido
- Congelamento Rapido

- Registra il tuo prodotto per **10 anni di servizi di riparazione a prezzo fisso forfettario senza costo dei ricambi** (info pag. 8)

Modello	Cod.
KINH 1271 B4E	077040I55

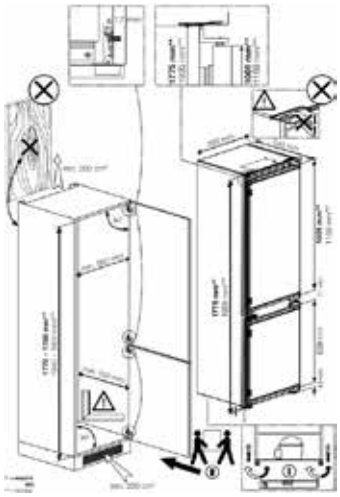

Novità Combinato Statico ventilato 1770 mm

MADE · IN · ITALY

Modello	Colore	Cod. EAN
INC18D031B1	**Bianco**	**8050147677520**

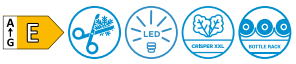

- Classe di efficienza energetica: E
- Classe di rumorosità: B, 34 dBA
- Dimensioni (AxLxP): 1770x540x545 mm
- Capacità netta totale: 268 L (189 L frigo/79 L freezer)
- Sistema di raffreddamento per il frigorifero ventilato
- Sistema di raffreddamento per il freezer statico con **tecnologia Low Frost**
- **Fresh Space**
- Ripiano portabottiglie
- Raffreddamento Rapido
- Congelamento Rapido

- Registra il tuo prodotto per **10 anni di servizi di riparazione a prezzo fisso forfettario senza costo dei ricambi** (info pag. 8)

Modello	Cod.
INC18D031B1	077040I52

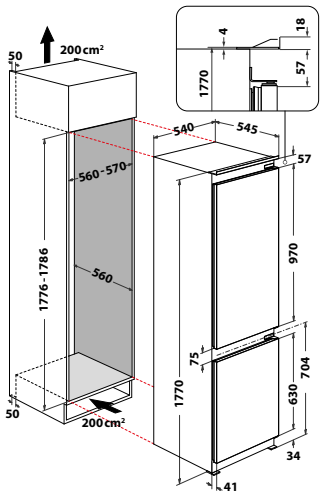

Novità Combinato statico 1770 mm

MADE · IN · ITALY

Modello	Colore	Cod. EAN
INC18D021A1	**Bianco**	**8050147677537**

- Classe di efficienza energetica: E
- Classe di rumorosità: B, 34 dBA
- Dimensioni (AxLxP): 1770x540x545 mm
- Capacità netta totale: 268 L (189 L frigo/79 L freezer)
- Sistema di raffreddamento per il frigorifero statico
- Sistema di raffreddamento per il freezer statico con **tecnologia Low Frost**
- **Fresh Space**, cassetto per frutta e verdura con capacità extra
- Raffreddamento Rapido
- Congelamento Rapido

- Registra il tuo prodotto per **10 anni di servizi di riparazione a prezzo fisso forfettario senza costo dei ricambi** (info pag. 8)

Modello	Cod.
INC18D021A1	077040I33

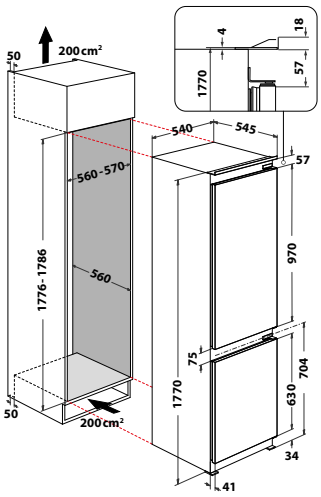

MADE · IN · ITALY

Modello	Colore	Cod. EAN
INC18D011A1 LH	**Bianco**	**8050147677513**

- Classe di efficienza energetica: E
- Classe di rumorosità: B, 34 dBA
- Dimensioni (AxLxP): 1770x540x545 mm
- Capacità netta totale: 268 L (189 L frigo/79 L freezer)
- Sistema di raffreddamento per il frigorifero statico
- Sistema di raffreddamento per il freezer statico con **tecnologia Low Frost**
- **Fresh Space**
- Raffreddamento Rapido
- Congelamento Rapido

- Registra il tuo prodotto per **10 anni di servizi di riparazione a prezzo fisso forfettario senza costo dei ricambi** (info pag. 8)

Modello	Cod.
INC18D011A1 LH	077040I34

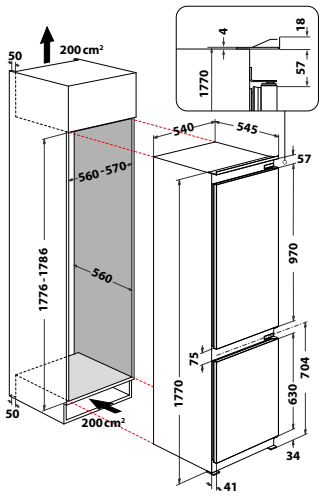

Novità

Doppia Porta statico 1576 mm

MADE · IN · ITALY

Modello	Colore	Cod. EAN
T 16 A1 D/I 2	**Acciaio**	**8050147670989**

- Classe di efficienza energetica: E
- Classe di rumorosità: B, 35 dBA
- Dimensioni (AxLxP): 1576x540x545 mm
- Capacità netta totale: 239 L (191 L frigo/48 L freezer)
- Sistema di raffreddamento per il frigorifero statico
- Sistema di raffreddamento per il freezer statico
- **Fresh Space**, cassetto per frutta e verdura con capacità extra

- Registra il tuo prodotto per **10 anni di servizi di riparazione a prezzo fisso forfettario senza costo dei ricambi** (info pag. 8)

Modello	Cod.
T 16 A1 D/I 2	077030I22

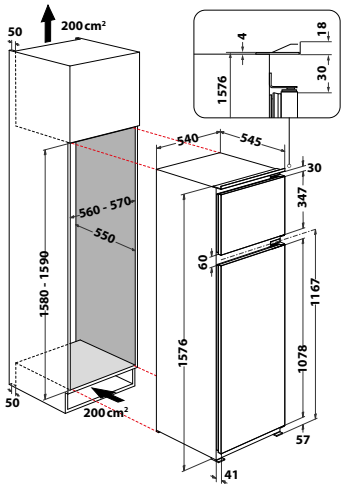

Doppia Porta statico 1450 mm

Modello	Colore	Cod. EAN
IN D 2040 E	**Bianco**	**8050147674611**

- Classe di efficienza energetica: E
- Classe di rumorosità: C, 39 dBA
- Dimensioni (AxLxP): 1450x540x540 mm
- Capacità netta totale: 205 L (169 L frigo/36 L freezer)
- Sistema di raffreddamento per il frigorifero statico
- Sistema di raffreddamento per il freezer statico
- 1 cassetto frutta e verdura

- Registra il tuo prodotto per **10 anni di servizi di riparazione a prezzo fisso forfettario senza costo dei ricambi** (info pag. 8)

Modello	Cod.
IN D 2040 E	077025I46

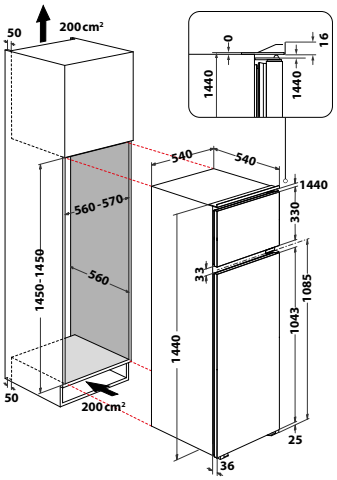

Novità **Frigorifero statico 1770 mm**

Modello	Colore	Cod. EAN
INSD184011B1 FR	**Acciaio**	**8050147688410**

- Classe di efficienza energetica: E
- **Classe di rumorosità: B, 30 dBA**
- Dimensioni (AxLxP): 1770x540x545 mm
- Capacità netta totale: 285 L (256 L frigo/29 L freezer)
- Sistema di raffreddamento per il frigorifero ventilato
- Sistema di raffreddamento per il freezer statico
- 2 cassetti frutta e verdura

- Registra il tuo prodotto per **10 anni di servizi di riparazione con ricambi gratis**

Modello	Cod.
INSD184011B1 FR	077047I62

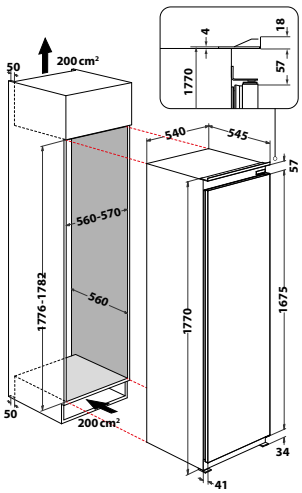

Novità **Frigorifero statico 1770 mm**

Modello	Colore	Cod. EAN
INSD18A011B1	**Acciaio**	**8050147688397**

- Classe di efficienza energetica: E
- **Classe di rumorosità: B, 30 dBA**
- Dimensioni (AxLxP): 1770x540x545 mm
- Capacità netta totale: 306 L
- Sistema di raffreddamento per il frigorifero ventilato
- Sistema di raffreddamento per il freezer statico
- 2 cassetti frutta e verdura

- Registra il tuo prodotto per **10 anni di servizi di riparazione con ricambi gratis**

Modello	Cod.
INSD18A011B1	077047I64

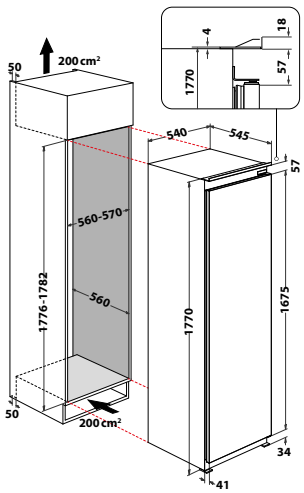

Frigorifero statico 1220 mm

MADE · IN · ITALY

Modello	Colore	Cod. EAN
SZ 12 A2D/I 2	**Inox**	**8050147669068**

- Classe di efficienza energetica: E
- Classe di rumorosità: C, 36 dBA
- Dimensioni (AxLxP): 1220x540x545 mm
- Capacità netta totale: 189 L (171 L frigo/18 L freezer)
- Sistema di raffreddamento per il frigorifero statico
- Sistema di raffreddamento per il freezer statico
- 1 cassetto frutta e verdura

- Registra il tuo prodotto per **10 anni di servizi di riparazione a prezzo fisso forfettario senza costo dei ricambi** (info pag. 8)

Modello	Cod.
SZ 12 A2D/I 2	077019I09

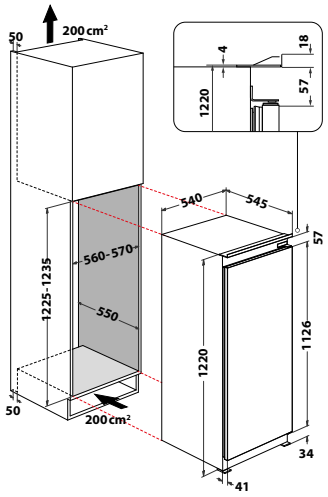

Frigorifero statico 1220 mm

MADE · IN · ITALY

Modello	Colore	Cod. EAN
S 12 A1 D/I 2	**Inox**	**8050147669242**

- Classe di efficienza energetica: E
- Classe di rumorosità: B, 35 dBA
- Dimensioni (AxLxP): 1220x540x545 mm
- Capacità netta totale: 209 L
- Sistema di raffreddamento per il frigorifero statico
- 1 cassetto frutta e verdura

- Registra il tuo prodotto per **10 anni di servizi di riparazione a prezzo fisso forfettario senza costo dei ricambi** (info pag. 8)

Modello	Cod.
S 12 A1 D/I 2	077019I14

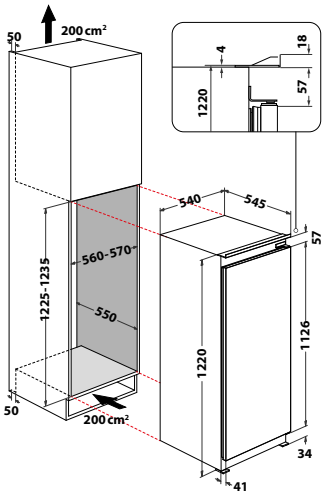

Frigorifero statico 815 mm

MADE · IN · ITALY

Modello	Colore	Cod. EAN
INBUF031	**Acciaio**	**8050147675137**

- Classe di efficienza energetica: E
- Classe di rumorosità: C, 41 dBA
- Dimensioni (AxLxP): 815x596x545 mm
- Capacità netta totale: 126 L (108 L frigo/18 L freezer)
- Sistema di raffreddamento per il frigorifero statico
- Sistema di raffreddamento per il freezer statico
- 2 cassetti frutta e verdura

- Registra il tuo prodotto per **10 anni di servizi di riparazione a prezzo fisso forfettario senza costo dei ricambi** (info pag. 8)

Modello	Cod.
INBUF031	077010I01

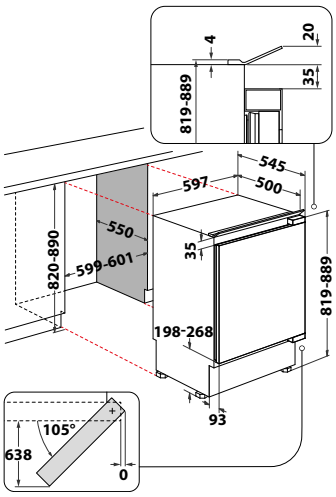

Frigorifero statico 815 mm

MADE · IN · ITALY

Modello	Colore	Cod. EAN
INBUL021	**Acciaio**	**8050147674703**

- Classe di efficienza energetica: E
- Classe di rumorosità: C, 39 dBA
- Dimensioni (AxLxP): 815x596x545 mm
- Capacità netta totale: 144 L
- Sistema di raffreddamento per il frigorifero statico
- 2 cassetti frutta e verdura

- Registra il tuo prodotto per **10 anni di servizi di riparazione a prezzo fisso forfettario senza costo dei ricambi** (info pag. 8)

Modello	Cod.
INBUL021	077010I00

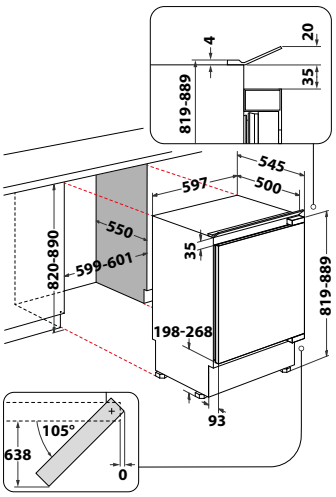

Le lavastoviglie

Indesit, con le sue lavastoviglie da incasso da 60 e 45 cm, conosce le differenze di carico, le esigenze di rapidità e soprattutto di perfetta pulizia: qui non servono speciali strategie di carico, le performance al top sono alla portata di tutti.

Gamma **lavastoviglie**

Full door
60 cm

Slim 45 cm

Cruscotto

- Display Digitale
- Cerniere standard e sliding fino a 2 cm
- Fino in classe C
- Fino a 41 dbA
- 14 coperti
- 2 cesti

- Display led
- Cerniere standard
- Classe E
- 47 dbA
- 10 coperti
- 2 cesti
- Cestello portaposate

- Display Led Esterno
- Cerniere standard
- Classe D
- 44 dbA
- 14 coperti
- 2 cesti

Performance al massimo livello

Le lavastoviglie Indesit, tutte di classe energetica alta, assicurano sempre la massima efficienza. Il sistema di apertura automatica della porta ha notevolmente migliorato le prestazioni in termini di asciugatura. Oltre a garantire un ridotto consumo energetico, questa lavastoviglie è progettata per lavorare silenziosamente, offrendoti la massima tranquillità.

Apertura automatica della porta

La lavastoviglie è provvista di un sistema di apertura automatica della porta: grazie al nuovo algoritmo di controllo temperatura, la porta si apre di 10 cm al termine del ciclo, quando la temperatura interna scende tra i 40°C ed i 50°C. Questa funzione migliora del 25% la performance di asciugatura salvaguardando il top della cucina.*

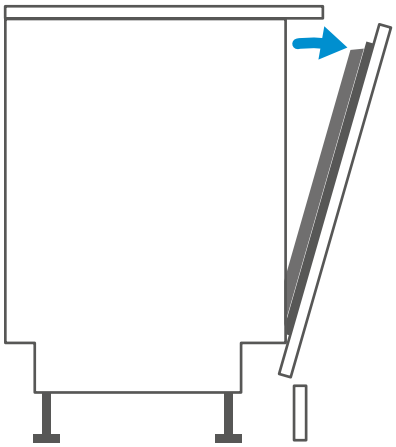

La porta si apre automaticamente al termine del ciclo migliorando i risultati dell'asciugatura e riducendo il consumo di energia.

Funzionamento ultrasilenzioso

Le lavastoviglie Indesit lavorano in silenzio, consentendoti di dedicarti tranquillamente ad altre attività. Grazie alla sinergia tra il sistema di isolamento acustico migliorato e la sospensione del motore di nuova concezione, introdotto per assorbire le vibrazioni del motore, l'emissione acustica è stata notevolmente ridotta.

Efficienza energetica

Nelle lavastoviglie da incasso Indesit tutto è stato studiato per offrire le migliori prestazioni con il minimo dei consumi. Infatti la gamma 60 cm raggiunge l'efficienza energetica in classe C, la gamma Cruscotto in classe D e la gamma Strette in classe E.

Vasca e filtri in acciaio inox

La vasca 100% in acciaio inox assicura le massime prestazioni e una lunga vita di servizio della tua lavastoviglie. Inoltre il filtro in acciaio inox è facile da estrarre, consentendo un'accurata pulizia.

*Disponibile solo su modelli selezionati.

Installazione perfetta in qualsiasi cucina

Le lavastoviglie da incasso Indesit si inseriscono agevolmente nell'apposita nicchia sotto al top e ora sono provviste di cerniere scorrevoli per ottenere una configurazione perfettamente a filo. Oltre garantire un'apertura fluida della porta, le nuove cerniere scorrevoli offrono una maggiore flessibilità nell'installazione.

Cerniere scorrevoli

L'altezza del pannello frontale della lavastoviglie può arrivare fino a 80 cm, mentre lo zoccolo della cucina può ridursi fino a 2 cm.

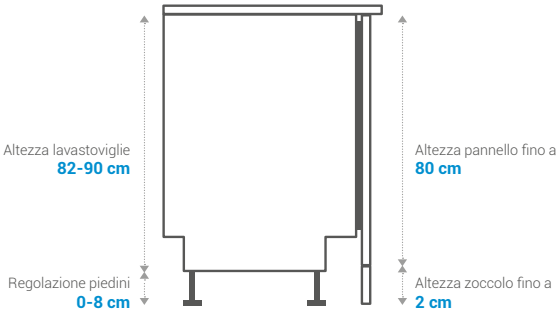

Sistema a porta scorrevole

La porta può scorrere per 8 cm senza toccare lo zoccolo, assicurando un'apertura fluida.

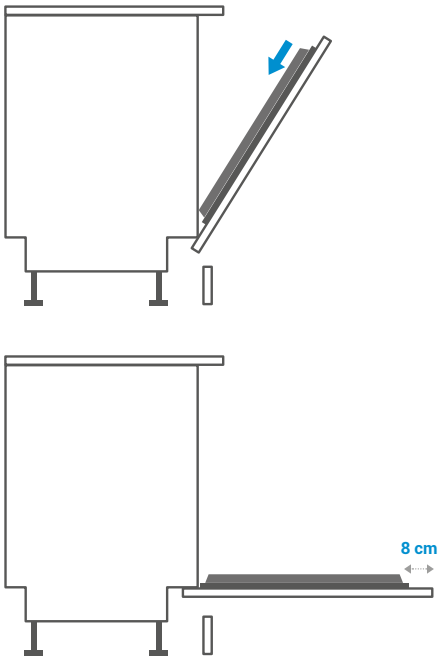

Pulizia efficace in soli 28 minuti

Nella vita quotidiana ogni minuto è importante, soprattutto in cucina. Ecco perché la lavastoviglie Indesit con ciclo Fast&Clean è la pratica soluzione per pulire efficacemente le tue stoviglie con garanzia di rapidità, affidabilità e funzionalità. Il ciclo* offre prestazioni senza pari per ottenere risultati di pulizia perfetti in soli 28 minuti.

* Non comprende un ciclo di asciugatura.

Novità

Lavastoviglie 60 cm a scomparsa totale, 14 coperti, classe C

Modello	Colore	Cod. EAN
I3I D741O	**Bianco**	**8050147678329**

- **Classe di efficienza energetica C**
- **14 coperti, 9 programmi**
- Sistema di asciugatura Auto Door
- **Fast&Clean 28'**
- Gamma Push&Go
- Ciclo Extra
- Ciclo Extra Igiene
- Display Digitale
- Multizona, Partenza Ritardata 1-12 h, Opzione Pastiglia
- Sistema di sicurezza antiallagamento: Aquastop
- Cerniere regolabili autobilancianti
- Cesti con Lift-up: + 3,5 cm in altezza
- Peso dell'anta: 2-10 kg

- Registra il tuo prodotto per **10 anni di servizi di riparazione a prezzo fisso forfettario senza costo dei ricambi** (info pag. 8)

Non inseribile con anta estetica 2 cestoni H84

Modello	Cod.
I3I D741O	077540I8A

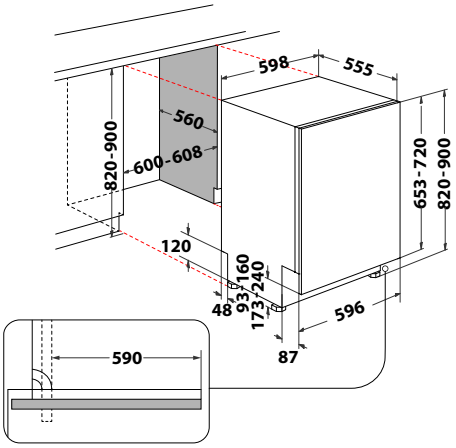

Novità

Lavastoviglie 60 cm a scomparsa totale, 14 coperti, classe D

Modello	Colore	Cod. EAN
IN2ID14CN8A0	**Bianco**	**8050147723104**

- **Classe di efficienza energetica D**
- **14 coperti, 5 programmi**
- **Fast&Clean 28'**
- Gamma Push&Go
- Display LED
- Sistema di sicurezza antiallagamento: Aquastop
- Cerniere regolabili autobilancianti
- Cesti con Lift-up: + 3,5 cm in altezza
- Peso dell'anta: 2-10 kg

- Registra il tuo prodotto per **10 anni di servizi di riparazione a prezzo fisso forfettario senza costo dei ricambi** (info pag. 8)

Non inseribile con anta estetica 2 cestoni H84

Modello	Cod.
IN2ID14CN8A0	077540I8E

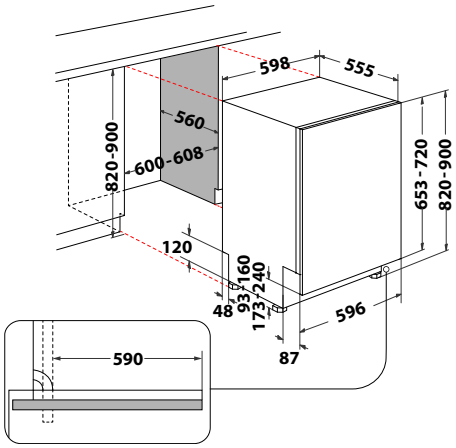

Gamma Fast&Clean 28' 14 coperti

Modello	Colore	Cod. EAN
D2I HL326 S	**Bianco**	**8050147662748**

- **Classe di efficienza energetica E**
- **14 coperti, 5 programmi**
- **Fast&Clean 28'**
- **Push&Go**
- Display LED
- Sistema di sicurezza antiallagamento: Overflow
- **Cerniere sliding**
- Cesti con Lift-up: + 3,5 cm in altezza
- Peso dell'anta: 2-10 kg

- Registra il tuo prodotto per **10 anni di servizi di riparazione a prezzo fisso forfettario senza costo dei ricambi** (info pag. 8)

Non inseribile con anta estetica 2 cestoni H84

Modello	Cod.
D2I HL326 S	077540I9B

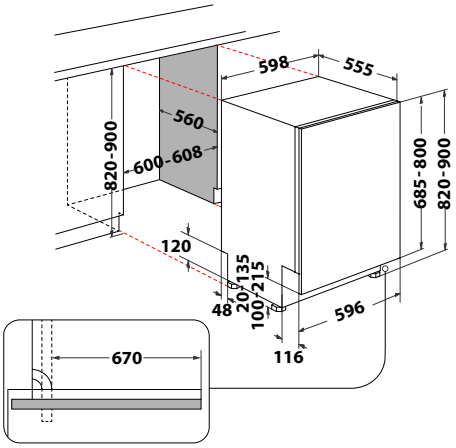

Novità

Lavastoviglie 60 cm a scomparsa totale, 14 coperti, classe E

Modello	Colore	Cod. EAN
IN2IE14CNP80	**Non disponibile**	**8050147712344**

- **Classe di efficienza energetica E**
- **14 coperti, 5 programmi**
- **Fast&Clean 28'**
- Gamma Push&Go
- Display LED
- Sistema di sicurezza antiallagamento: Overflow
- Cerniere regolabili autobilancianti
- Cesti con Lift-up: + 3,5 cm in altezza
- Peso dell'anta: 2-10 kg

- Registra il tuo prodotto per **10 anni di servizi di riparazione a prezzo fisso forfettario senza costo dei ricambi** (info pag. 8)

Non inseribile con anta estetica 2 cestoni H84

Modello	Cod.
IN2IE14CNP80	077540I8F

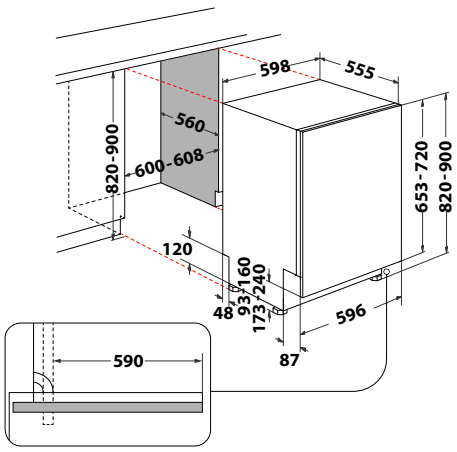

Novità

Lavastoviglie 45 cm a scomparsa totale, 10 coperti, classe E

Modello	Colore	Cod. EAN
IN2IKE107	**Non disponibile**	**8050147701188**

- **Classe di efficienza energetica E**
- **10 coperti, 5 programmi**
- Gamma Push&Go
- Display LED
- Sistema di sicurezza antiallagamento: Overflow
- Cerniere regolabili autobilancianti
- Cesti con Lift-up: + 3,5 cm in altezza
- Peso dell'anta: 2-7.5 kg

- Registra il tuo prodotto per **10 anni di servizi di riparazione a prezzo fisso forfettario senza costo dei ricambi** (info pag. 8)

Non inseribile con anta estetica 2 cestoni H84

Modello	Cod.
IN2IKE107	077533I84

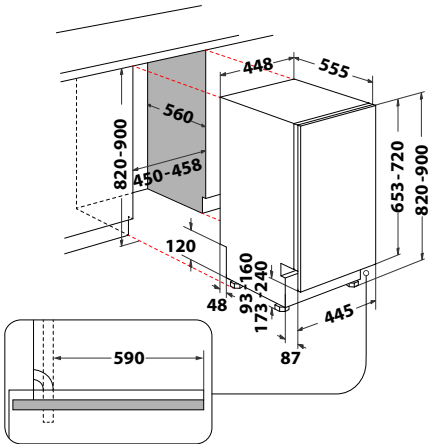

Lavastoviglie 60 cm con pannello comandi esterno, 14 coperti, classe D

Modello	Colore	Cod. EAN
I3B L634 X	**Inox**	**8050147677131**

- **Classe di efficienza energetica D**
- **14 coperti, 6 programmi**
- Sistema di asciugatura Auto Door
- **Fast&Clean 28'**
- Gamma Push&Go
- Display LED
- Mezzo Carico, Partenza Ritardata 1-8 h
- Sistema di sicurezza antiallagamento: Overflow
- Cerniere regolabili autobilancianti
- Cesti con Lift-up: + 3,5 cm in altezza
- Peso dell'anta: 2-10 kg

- Registra il tuo prodotto per **10 anni di servizi di riparazione a prezzo fisso forfettario senza costo dei ricambi** (info pag. 8)

Modello	Cod.
I3B L634 X	077525I54

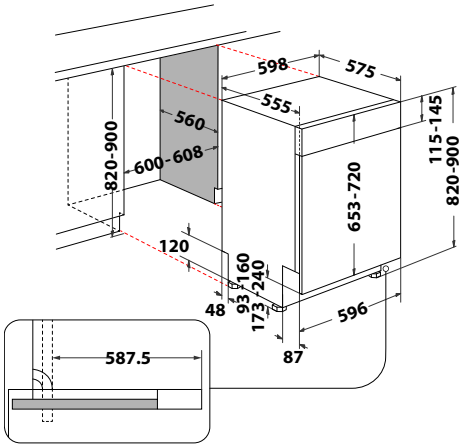

Lavastoviglie 60 cm con pannello comandi esterno, 14 coperti, classe D

Modello	Colore	Cod. EAN
I3B L634 B	**Nero**	**8050147677148**

- **Classe di efficienza energetica D**
- **14 coperti**, **6 programmi**
- Sistema di asciugatura Auto Door
- **Fast&Clean 28'**
- Gamma Push&Go
- Display LED
- Mezzo Carico, Partenza Ritardata 1-8 h
- Sistema di sicurezza antiallagamento: Overflow
- Cerniere regolabili autobilancianti
- Cesti con Lift-up: + 3,5 cm in altezza
- Peso dell'anta: 2-10 kg

- Registra il tuo prodotto per **10 anni di servizi di riparazione a prezzo fisso forfettario senza costo dei ricambi** (info pag. 8)

Modello	Cod.
I3B L634 B	077525I55

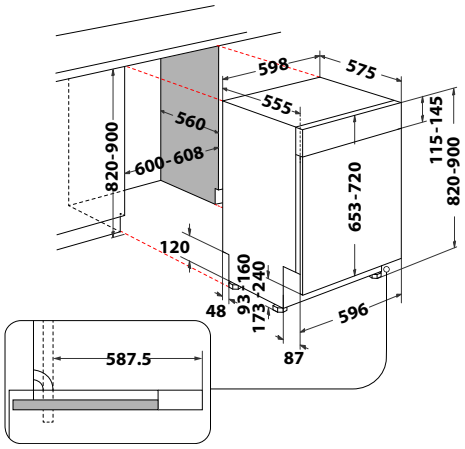

Le lavatrici e lavasciuga Innex

Capi perfettamente lavati e asciugati con un solo tasto grazie a Push&Go.

Il bucato perfettamente lavato e asciugato per tutte le tue esigenze

Programmi automatici

Lava&Asciuga in 45 minuti

Con questo programma, il bucato leggermente sporco viene lavato e asciugato in soli 45 minuti. I capi avranno il giusto livello di morbidezza per essere facilmente stirati o indossati subito.

AirFresh

Il ciclo AirFresh rimuove i cattivi odori come ad esempio il fumo dai vestiti già puliti in soli 30 minuti.

Opzioni

Livelli di asciugatura

Un sensore automatico controlla i livelli di umidità e arresta il ciclo di asciugatura quando i capi sono adeguatamente asciutti. Puoi scegliere tra tre livelli di asciugatura: stiro, appendiabiti o armadio.

Mezza centrifuga

Questa opzione consente di ridurre la velocità di centrifuga.

Extra Risciacquo

Con questa opzione l'efficienza di risciacquo viene aumentata per garantire che tutti i residui di detersivo vengano perfettamene rimossi. È particolarmente adatto per pelle sensibili.

Solo asciugatura

Puoi usare questa opzione se vuoi asciugare solo i tuoi capi.

Il comfort di scegliere il giusto programma di lavaggio

30°C Eco Giornaliero

La lavatrice Innex vanta una serie completa di cicli di lavaggio progettati per soddisfare efficacemente il tuo lavaggio quotidiano. Questi programmi di risparmio energetico* lavano i tuoi indumenti a soli 30°C, offrendo le stesse prestazioni del lavaggio a 40°C**.

1 Cotone

Lava mezzo carico di cotone in 100 minuti e con le stesse prestazioni di un lavaggio a 40°C.

2 Sintetici

Il programma ideale di 90 minuti per lavare mezzo carico di bucato sintetico a 30°C, ottenendo gli stessi risultati di quelli forniti da un ciclo di 40°C.

3 Colorati

Per lavare mezzo carico di cotone colorato misto in soli 95 minuti.

4 Delicati

1 kg di bucato delicato, come biancheria intima e altri tessuti delicati lavati in soli 80 minuti.

5 Rapido 30'

Il programma ideale quando non c'è tempo: solo 30 minuti per completare un ciclo di lavaggio.

* Risparmio energetico per kg rispetto al cotone 40°, sintetico 40°, colorati.
** Indice di pulito normativo rispetto a cotone 40°, sintetico 40° e programmi colorati.

Programmi Speciali e Opzioni

Sport

Il tuo abbigliamento sportivo sarà lavato al meglio mantenendo le loro caratteristiche originali, grazie a una combinazione speciale di movimento rotazionale del cesto e gestione della temperatura.

20°C

Per lavare indumenti di cotone leggermente sporchi, a soli 20°C.

Wool Care

Il ciclo di lavaggio per lana e delicati approvato da Wool Care. Protegge le fibre evitando l'infeltrimento dei capi, rimuovendo allo stesso tempo ogni traccia di detersivo.

Anti Odore

I movimenti del cestello abbinati a uno speciale ciclo di risciacquo e una temperatura ottimale consentono a questo programma di lavare i vestiti alla perfezione, senza più tracce di cattivi odori come fumo, sudore o grasso.

Delicati

Il ciclo* ideale per lavare capi molto delicati come la biancheria intima a 30°C, grazie all'efficace controllo della temperatura e al movimento del cestello che impedisce danni ai tessuti.

*Compatibile con cicli cotone e sintetici da 30°C a 60°C.

Il bucato perfettamente lavato e asciugato per tutte le tue esigenze

Programmi automatici

Lava&Asciuga in 45 minuti

Con questo programma, il bucato leggermente sporco viene lavato e asciugato in soli 45 minuti. I capi avranno il giusto livello di morbidezza per essere facilmente stirati o indossati subito.

AirFresh

Il ciclo AirFresh rimuove i cattivi odori come ad esempio il fumo dai vestiti già puliti in soli 30 minuti.

Opzioni

Livelli di asciugatura

Un sensore automatico controlla i livelli di umidità e arresta il ciclo di asciugatura quando i capi sono adeguatamente asciutti. Puoi scegliere tra tre livelli di asciugatura: stiro, appendiabiti o armadio.

Mezza centrifuga

Questa opzione consente di ridurre la velocità di centrifuga.

Extra Risciacquo

Con questa opzione l'efficienza di risciacquo viene aumentata per garantire che tutti i residui di detersivo vengano perfettamene rimossi. È particolarmente adatto per pelle sensibili.

Solo asciugatura

Puoi usare questa opzione se vuoi asciugare solo i tuoi capi.

Lavatrice da incasso, 8 kg, 1200 giri/min

MADE · IN · ITALY

Modello	Colore	Cod. EAN
BI WMIL 81285 EU	**Bianco**	**8050147664759**

- Classe di efficienza energetica B
- Centrifuga regolabile fino a 1200 giri/min
- Capacità di carico fino a 8,0 kg
- Display LED
- Motore Inverter

- Programmi: Rapido 30', Cotone, Centrifuga e Scarico, Sintetici, Bianchi, Delicati, 20° C, Anti Odore, Misti, Risciacquo e Centrifuga, Centrifuga, Eco 40-60, Lana, Sport, Colorati

- Opzioni: Push&Go, Velocità centrifuga variabile, Antimacchia, Extra Risciacquo, Stira Facile, Temperatura, Partenza ritardata, Blocco tasti/sicurezza bambini

- Dimensioni del prodotto (cm A x L x P): 81,5 x 59,5 x 54,5

- Registra il tuo prodotto per **10 anni di servizi di riparazione a prezzo fisso forfettario senza costo dei ricambi** (info pag. 8)

- **PER INCASSO SUPERIORE A 83,5 CM DI ALTEZZA**
  Necessario il Kit acquistabile tramite Servizio Assistenza
  Codice C00084867

Modello	Cod.
BI WMIL 81285 EU	077505I13

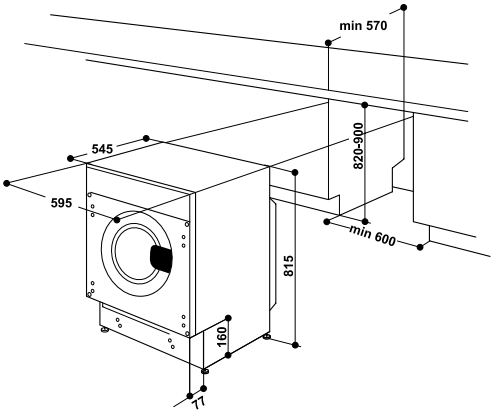

Lavatrice da incasso, 7 kg, 1200 giri/min

Modello	Colore	Cod. EAN
BI WMIL 71252 EU N	**Bianco**	**8050147620847**

- Classe di efficienza energetica E
- Centrifuga regolabile fino a 1200 giri/min
- Capacità di carico fino a 7,0 kg
- Display LED
- Motore Universale

- Programmi: Rapido 30', Cotone, Centrifuga e Scarico, Sintetici, Bianchi, Delicati, 20° C, Anti Odore, Misti, Risciacquo e Centrifuga, Centrifuga, Eco 40-60, Lana, Sport, Colorati

- Opzioni: Push&Go, Velocità centrifuga variabile, Extra Risciacquo, Stira Facile, Antimacchia, Antistain option, Temperatura, Risciacquo Intensivo, Partenza ritardata, Blocco tasti/sicurezza bambini

- Dimensioni del prodotto (cm A x L x P): 81,5 x 59,5 x 54,5

- Registra il tuo prodotto per **10 anni di servizi di riparazione a prezzo fisso forfettario senza costo dei ricambi** (info pag. 8)

- **PER INCASSO SUPERIORE A 83,5 CM DI ALTEZZA**
  Necessario Kit codice C00084867 incluso

Modello	Cod.
BI WMIL 71252 EU N	077505I14

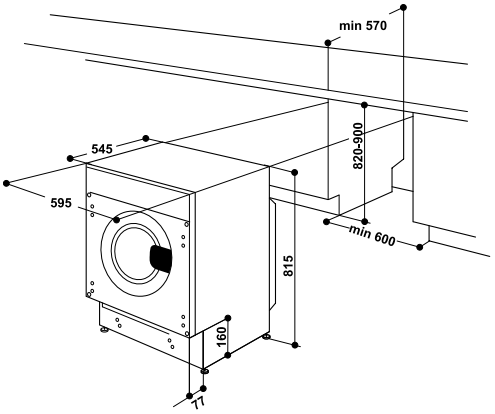

Lavasciuga da incasso 8,0 kg 6,0 kg, classe B/D, 1400 giri/min

MADE · IN · ITALY

Modello	Colore	Cod. EAN
BI WDIL 861485 EU	**Bianco**	**8050147664643**

- Classe di efficienza energetica (lavaggio) B
- Classe di efficienza energetica (lavaggio e ascugatura) D
- Velocità massima di centrifuga fino a 1400 giri/min
- Capacità di carico (lavaggio) 8,0 kg
- Capacità di carico (lavaggio e ascugatura) 6,0 kg
- Display LED
- Motore Inverter
- Tubo di scarico di emergenza

- Programmi: Scuri, Colorati, Rapido 30', Lana, Cotone, Cotone con prelavaggio, Eco 40-60, Sintetici, Antiodore, Delicati, Lavasciuga 45', 20° C, Lavasciuga Rapido, Lavasciuga Sintetici, Risciacquo e Centrifuga, Scarico e Centrifuga

- Opzioni: Push&Go, Extra Risciacquo, Solo Asciugatura, Riduzione Centrifuga, Temperatura, Asciugatura, Sport, Candeggina

- Dimensioni prodotto (AxLxP): 815x595x545 mm

- Registra il tuo prodotto per **10 anni di servizi di riparazione a prezzo fisso forfettario senza costo dei ricambi** (info pag. 8)

- **PER INCASSO SUPERIORE A 83,5 CM DI ALTEZZA**
  Necessario il Kit acquistabile tramite Servizio Assistenza
  Codice C00084867

Modello	Cod.
BI WDIL 861485 EU	077512I17

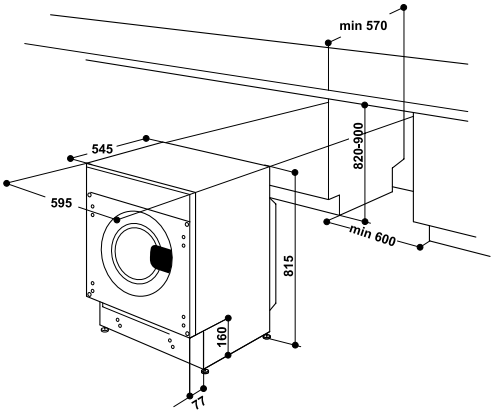

Gli accessori

Dalla lunga esperienza Indesit nella realizzazione degli elettrodomestici, nasce la nuova gamma di accessori WPRO per la loro cura e manutenzione.
Prodotti di qualità per la pulizia e l'igiene, testati dai nostri laboratori e frutto della ricerca continua di formulazioni altamente efficaci e al tempo stesso rivolte al rispetto delle superfici da trattare e dell'ambiente.
Prodotti appositamente studiati per soddisfare le tue specifiche esigenze di pulizia: dal grasso incrostato del forno, ai cattivi odori del frigorifero, alle tracce di grasso nella lavastoviglie…
E una serie di prodotti per mantenere più a lungo l'elettrodomestico, evitando prematuri danneggiamenti.

Scopri tutti gli accessori che Indesit ha pensato per te e dove puoi trovarli sul sito: **Indesit.it**

GRUPPO**LUBE**

LUBE INDUSTRIES SRL
Via dell'Industria, 4 - 62010 Treia (MC) Italia
Tel. centralino 0733 8401 (r.a.) Fax 0733 840222 - 0733 840333
info@cucinelube.it - www.cucinelube.it
info@creokitchens.it - www.creokitchens.it

La Lube Industries srl è dotata di Sistemi di Gestione per l'Efficienza Ambientale, per la Qualità e per la Salute e la Sicurezza sul lavoro, in conformità alle norme: UNI EN ISO 14001, UNI EN ISO 9001 e UNI EN ISO 45001.
Per maggiori informazioni visita il nostro sito www.cucinelube.it